(19)中华人民共和国国家知识产权局

(12)发明专利申请

(10)申请公布号 CN 112371379 A
(43)申请公布日 2021.02.19

(21)申请号 202011444482.1

(22)申请日 2020.12.11

(71)申请人 常德市铭诚机械制造有限公司
地址 415200 湖南省常德市临澧县经济开发区创新创业园南区11B栋1楼

(72)发明人 涂湘军

(74)专利代理机构 天津铂茂专利代理事务所(普通合伙) 12241
代理人 张天翔

(51)Int.Cl.
B05B 9/04(2006.01)
B05B 12/08(2006.01)
B05B 13/02(2006.01)

权利要求书1页 说明书3页 附图2页

(54)发明名称

一种便于机制设配的外壳生产用的镀膜设备

(57)摘要

本发明公开了一种便于机制设配的外壳生产用的镀膜设备，涉及镀膜设备技术领域，针对当操作工在长时间的工作下时，容易产生疲劳，从而导致镀膜出现偏差，进一步的降低镀膜的质量，还费时费力费资源，还会导致工作效率低下的问题，现提出如下方案，包括底座和外壳，所述底座的顶部连接有多个缓冲机构，所述外壳的两侧内壁连接有横板，所述横板的顶部连接有箱体，所述箱体的内部套设有排液管，所述排液管的右端连接有流量控制器，所述流量控制器的输出端连接有水压泵，本发明不仅便于快速镀膜，而且还不会在镀膜时出现偏差，还不会影响镀膜的质量，并且还会提高镀膜的工作效率，本装置实用性强，适合进行市场推广。

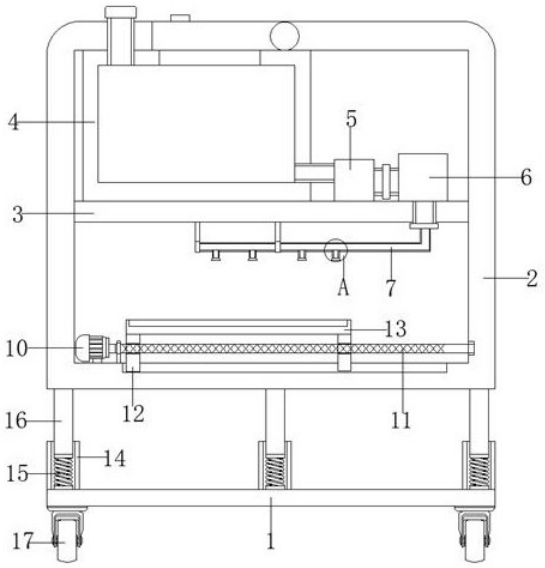

CN 112371379 A

1.一种便于机制设配的外壳生产用的镀膜设备,包括底座(1)和外壳(2),其特征在于,所述底座(1)的顶部连接有多个缓冲机构,所述外壳(2)的两侧内壁连接有横板(3),所述横板(3)的顶部连接有箱体(4),所述箱体(4)的内部套设有排液管,所述排液管的右端连接有流量控制器(5),所述流量控制器(5)的输出端连接有水压泵(6),所述水压泵(6)的输出端连接有主液管(7),所述主液管(7)的内部套设有多个分液管(8),多个所述分液管(8)的底端均连接有喷雾头(9),所述外壳(2)的底部连接有移动机构。

2.根据权利要求1所述的一种便于机制设配的外壳生产用的镀膜设备,其特征在于,所述缓冲机构包括与底座(1)的顶部连接的多个稳定块(14),多个所述稳定块(14)的内部开设有活动腔,所述活动腔的底部均连接有缓冲弹簧(15)。

3.根据权利要求2所述的一种便于机制设配的外壳生产用的镀膜设备,其特征在于,所述缓冲弹簧(15)的顶部均连接有活动杆(16),所述活动杆(16)的顶部连接在外壳(2)的底部。

4.根据权利要求1所述的一种便于机制设配的外壳生产用的镀膜设备,其特征在于,所述移动机构包括与外壳(2)的底部连接的固定块,所述固定块的顶部连接有伺服电机(10),所述伺服电机(10)的输出端连接有往复螺杆(11),所述往复螺杆(11)的右端转动连接在外壳(2)的内部。

5.根据权利要求4所述的一种便于机制设配的外壳生产用的镀膜设备,其特征在于,所述往复螺杆(11)的外部螺纹套设有多个移动杆(12),所述移动杆(12)的顶部连接有放置台板(13)。

6.根据权利要求5所述的一种便于机制设配的外壳生产用的镀膜设备,其特征在于,所述放置台板(13)的内部开设有放置腔,所述外壳(2)的底部开设有滑槽,所述底座(1)的底部连接有多个万向轮(17)。

一种便于机制设配的外壳生产用的镀膜设备

技术领域

[0001] 本发明涉及镀膜设备技术领域，尤其涉及一种便于机制设配的外壳生产用的镀膜设备。

背景技术

[0002] 镀膜是漆面保护的最高措施，可以避免氧化，达到使漆面增亮、抗酸碱、抗氧化、抗紫外线等多重功效，由于膜的材料本身是一种无机物，对被镀膜物没有损害。

[0003] 但是，当操作工在长时间的工作下时，容易产生疲劳，从而导致镀膜出现偏差，进一步的降低镀膜的质量，还费时费力费资源，还会导致工作效率低下，为此，我们提出了一种便于机制设配的外壳生产用的镀膜设备。

发明内容

[0004] 本发明提出的一种便于机制设配的外壳生产用的镀膜设备，解决了当操作工在长时间的工作下时，容易产生疲劳，从而导致镀膜出现偏差，进一步的降低镀膜的质量，还费时费力费资源，还会导致工作效率低下的问题。

[0005] 为了实现上述目的，本发明采用了如下技术方案：

一种便于机制设配的外壳生产用的镀膜设备，包括底座和外壳，所述底座的顶部连接有多个缓冲机构，所述外壳的两侧内壁连接有横板，所述横板的顶部连接有箱体，所述箱体的内部套设有排液管，所述排液管的右端连接有流量控制器，所述流量控制器的输出端连接有水压泵，所述水压泵的输出端连接有主液管，所述主液管的内部套设有多个分液管，多个所述分液管的底端均连接有喷雾头，所述外壳的底部连接有移动机构。

[0006] 优选的，所述缓冲机构包括与底座的顶部连接的多个稳定块，多个所述稳定块的内部开设有活动腔，所述活动腔的底部均连接有缓冲弹簧。

[0007] 优选的，所述缓冲弹簧的顶部均连接有活动杆，所述活动杆的顶部连接在外壳的底部。

[0008] 优选的，所述移动机构包括与外壳的底部连接的固定块，所述固定块的顶部连接有伺服电机，所述伺服电机的输出端连接有往复螺杆，所述往复螺杆的右端转动连接在外壳的内部。

[0009] 优选的，所述往复螺杆的外部螺纹套设有多个移动杆，所述移动杆的顶部连接有放置台板。

[0010] 优选的，所述放置台板的内部开设有放置腔，所述外壳的底部开设有滑槽，所述底座的底部连接有多个万向轮。

[0011] 与现有的技术相比，本发明的有益效果是：本发明通过安装底座、外壳、横板、箱体、流量控制器、水压泵、主液管、分液管、喷雾头、伺服电机、往复螺杆、移动板、放置台板、缓冲弹簧等结构，其中，流量控制器便于控制镀膜液的流量，水压泵便于对镀膜液增压，伺服电机再带动往复螺杆转动，往复螺杆再带动移动板沿着往复螺杆的长度方向移动，可以

快速使喷雾头对机制设配的外壳喷洒全面，而且操作简单，本装置实用性强，适合进行市场推广。

附图说明

[0012] 图1为本发明提出的一种便于机制设配的外壳生产用的镀膜设备的正视结构示意图；

图2为本发明提出的一种便于机制设配的外壳生产用的镀膜设备的A处局部放大图。

[0013] 图中：1底座、2外壳、3横板、4箱体、5流量控制器、6水压泵、7主液管、8分液管、9喷雾头、10伺服电机、11往复螺杆、12移动板、13放置台板、14稳定块、15缓冲弹簧、16活动杆、17万向轮。

具体实施方式

[0014] 下面将结合本发明实施例中的附图，对本发明实施例中的技术方案进行清楚、完整地描述，显然，所描述的实施例仅仅是本发明一部分实施例，而不是全部的实施例。

[0015] 参照图1-2，本方案提供的一种实施例：一种便于机制设配的外壳生产用的镀膜设备，包括底座1和外壳2，底座1的顶部连接有多个缓冲机构，外壳2的两侧内壁连接有横板3，横板3的顶部连接有箱体4，箱体4的内部套设有排液管，排液管的右端连接有流量控制器5，流量控制器5的输出端连接有水压泵6，水压泵6的输出端连接有主液管7，主液管7的内部套设有多个分液管8，多个分液管8的底端均连接有喷雾头9，外壳2的底部连接有移动机构。

[0016] 本实施例中，缓冲机构包括与底座1的顶部连接的多个稳定块14，多个稳定块14的内部开设有活动腔，活动腔的底部均连接有缓冲弹簧15。

[0017] 本实施例中，缓冲弹簧15的顶部均连接有活动杆16，活动杆16的顶部连接在外壳2的底部。

[0018] 本实施例中，移动机构包括与外壳2的底部连接的固定块，固定块的顶部连接有伺服电机10，伺服电机10的输出端连接有往复螺杆11，往复螺杆11的右端转动连接在外壳2的内部。

[0019] 本实施例中，往复螺杆11的外部螺纹套设有多个移动杆12，移动杆12的顶部连接有放置台板13。

[0020] 本实施例中，放置台板13的内部开设有放置腔，外壳2的底部开设有滑槽，底座1的底部连接有多个万向轮17。

[0021] 工作原理，首先，将流量控制器5打开，便于控制镀膜液的流量，可以使镀膜液经过水压泵6增压再排入到主液管7，便于对镀膜液增压，镀膜液再从主液管7排入到分液管8，然后，经过喷雾头9均匀的喷洒出来，可以对机制设配的外壳进行镀膜，同时，伺服电机10再带动往复螺杆11转动，往复螺杆11再带动移动板12沿着往复螺杆11的长度方向移动，移动板12再带动放置台板13移动，放置台板13再带动机制设配的外壳移动，如此往复移动，可以快速使喷雾头9对机制设配的外壳喷洒全面，而且操作简单，但需要对箱体4加入镀膜液时，打开箱体4上的密封盖，即可将镀膜液注入到箱体4的内部，同时，再打开外壳2上铰接的合板，即可通过玻璃观察到箱体4内部的情况。

[0022] 以上所述，仅为本发明较佳的具体实施方式，但本发明的保护范围并不局限于此，

任何熟悉本技术领域的技术人员在本发明揭露的技术范围内，根据本发明的技术方案及其发明构思加以等同替换或改变，都应涵盖在本发明的保护范围之内。

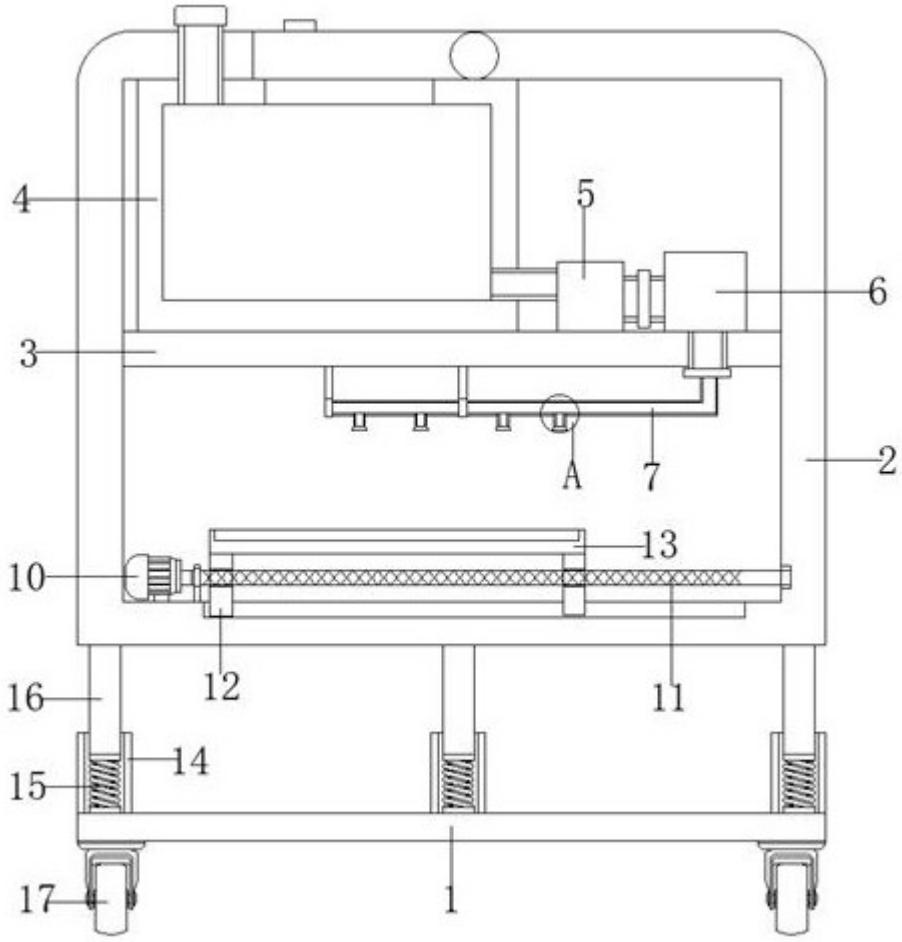

图1

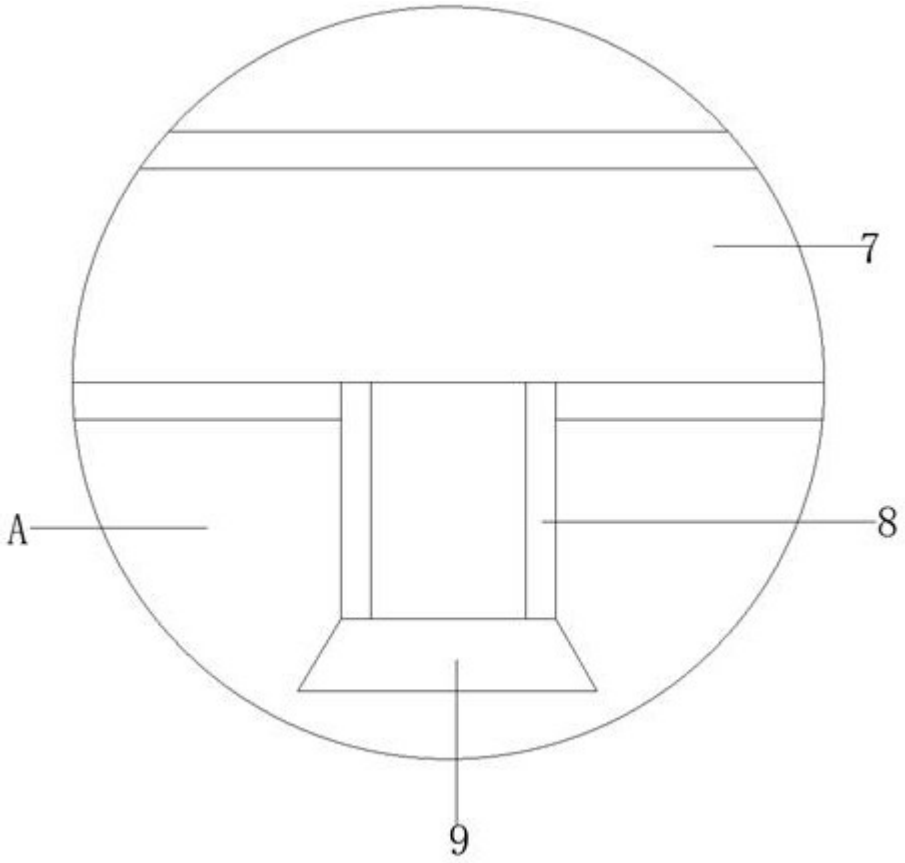

图2