(19)国家知识产权局

(12)实用新型专利

(10)授权公告号 CN 220711086 U
(45)授权公告日 2024.04.02

(21)申请号 202321989179.9

(22)申请日 2023.07.26

(73)专利权人 杨潇
地址 017000 内蒙古自治区鄂尔多斯市东胜区宝日陶亥东街六号街坊11号楼2单元104号

(72)发明人 杨潇 刘佳

(51)Int.Cl.
H02G 7/14(2006.01)

权利要求书1页 说明书3页 附图3页

(54)实用新型名称

一种便于拆装的电力防震锤

(57)摘要

本申请涉及电力防震锤技术领域,具体为一种便于拆装的电力防震锤,包括:固定环一和固定环二;连接件,连接件固定连接在固定环一上;防震锤机构,防震锤机构设置在连接件上;通过连接杆、开口、卡槽、顶杆、弹簧一、滑块一等的配合,便于实现固定环一和固定环二的快速拆卸和安装,便于把整体装置快速的固定在导线上,操作简单便捷,通过限位板、滑块二、弹簧二等的配合,便于对两个控制块进行限位,避免了人们在不使用时,两个控制块相互靠近,提高了安全性,通过支撑筒、支撑杆、弧形板等的配合,便于顶在导线上,便于把整体装置固定在导线上,避免了整体装置发生移动,实用性较高。

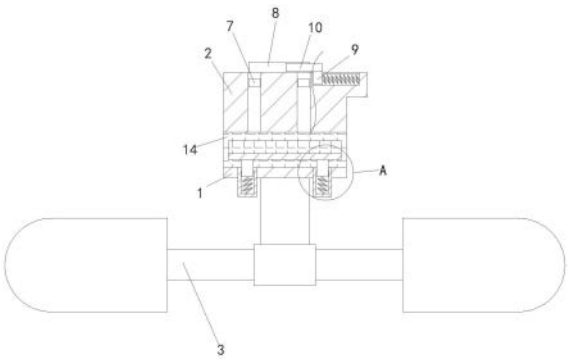

CN 220711086 U

1.一种便于拆装的电力防震锤,其特征在于,包括:

固定环一(1)和固定环二(2);

连接件,所述连接件固定连接在固定环一(1)上;

防震锤机构(3),所述防震锤机构(3)设置在连接件上;

连接机构,所述连接机构设置在固定环一(1)和固定环二(2)上,用于对固定环一(1)和固定环二(2)进行连接,方便了人们进行固定安装;

限位机构,所述限位机构设置在固定环二(2)上,用于对连接机构进行限位,便于提高安全性;

固定机构,所述固定机构设置在固定环一(1)上,用于更好的夹持固定在导线上。

2.根据权利要求1所述的一种便于拆装的电力防震锤,其特征在于:所述连接机构包括滑槽一、四个连接杆(4)和四个开口,所述滑槽一和四个开口均开设在固定环二(2),四个所述连接杆(4)均固定连接在固定环一(1)上,所述连接杆(4)上开设有卡槽,所述连接杆(4)位于开口内,所述滑槽一内滑动连接有两个滑块一(5),两个所述滑块一(5)之间设置有多个弹簧一(6),所述滑块一(5)上固定连接有两个顶杆(7),所述顶杆(7)贯穿入开口内并延伸入卡槽内,所述滑块一(5)上固定连接有控制块(8),所述控制块(8)贯穿出滑槽一。

3.根据权利要求2所述的一种便于拆装的电力防震锤,其特征在于:所述限位机构包括滑槽二,所述滑槽二开设在固定环二(2)上,所述滑槽二内滑动连接有滑块二(9),所述滑块二(9)与滑槽二之间设置有多个弹簧二,所述滑块二(9)上固定连接有限位板(10)。

4.根据权利要求3所述的一种便于拆装的电力防震锤,其特征在于:所述固定机构包括两个支撑筒(11),两个所述支撑筒(11)均贯穿固定连接在固定环一(1)上,所述支撑筒(11)内滑动连接有支撑杆(12),所述支撑杆(12)与支撑筒(11)之间设置有弹簧三,两个所述支撑杆(12)上固定连接有弧形板(13)。

5.根据权利要求4所述的一种便于拆装的电力防震锤,其特征在于:所述固定环一(1)、固定环二(2)和弧形板(13)上均设置有防滑纹(14)。

一种便于拆装的电力防震锤

技术领域

[0001] 本实用新型涉及电力防震锤技术领域,具体为一种便于拆装的电力防震锤。

背景技术

[0002] 电力防震锤一般指防振锤,是为了减少导线因风力扯起振动而设的,高压架空线路杆位较高,档距较大,当导线受到风力作用时,会发生振动,导线振动时,导线悬挂处的工作条件最为不利,由于多次振动,导线因周期性的弯折会发生疲劳破坏,所述需要用到防震锤,防震锤是挂在线路塔杆悬点处,以吸收或减弱振动能量,改变路线的摇摆频率,防止线路振动或舞动。

[0003] 现有的,会在电力设施中导线上按照一定的距离进行安装电力防震锤,以减少降低电力设施中导线因外在因素而产生的震动,但在电力防震锤安装时,普通的电力防震锤不便于进行拆装,拆装时较为繁琐,不够便捷,为此,我们提出一种便于拆装的电力防震锤。

实用新型内容

[0004] (一)解决的技术问题

[0005] 针对现有技术的不足,本实用新型提供了一种便于拆装的电力防震锤,以解决背景技术中提出的现有技术,普通的电力防震锤不便于进行拆装,拆装时较为繁琐,不够便捷的问题。

[0006] (二)技术方案

[0007] 为实现上述目的,本实用新型提供如下技术方案:一种便于拆装的电力防震锤,包括:

[0008] 固定环一和固定环二;

[0009] 连接件,所述连接件固定连接在固定环一上;

[0010] 防震锤机构,所述防震锤机构设置在连接件上;

[0011] 连接机构,所述连接机构设置在固定环一和固定环二上,用于对固定环一和固定环二进行连接,方便了人们进行固定安装;

[0012] 限位机构,所述限位机构设置在固定环二上,用于对连接机构进行限位,便于提高安全性;

[0013] 固定机构,所述固定机构设置在固定环一上,用于更好的夹持固定在导线上。

[0014] 优选的,所述连接机构包括滑槽一、四个连接杆和四个开口,所述滑槽一和四个开口均开设在固定环二,四个所述连接杆均固定连接在固定环一上,所述连接杆上开设有卡槽,所述连接杆位于开口内,所述滑槽一内滑动连接有两个滑块一,两个所述滑块一之间设置有多个弹簧一,所述滑块一上固定连接有两个顶杆,所述顶杆贯穿入开口内并延伸入卡槽内,所述滑块一上固定连接有控制块,所述控制块贯穿出滑槽一,用于对固定环一和固定环二进行连接,方便了人们把整体装置快速安装在导线上,便于对整体装置进行快速拆装。

[0015] 进一步的,所述限位机构包括滑槽二,所述滑槽二开设在固定环二上,所述滑槽二

内滑动连接有滑块二,所述滑块二与滑槽二之间设置有多个弹簧二,所述滑块二上固定连接有限位板,用于对两个控制块进行限位,便于提高安全性。

[0016] 再进一步的,所述固定机构包括两个支撑筒,两个所述支撑筒均贯穿固定连接在固定环一上,所述支撑筒内滑动连接有支撑杆,所述支撑杆与支撑筒之间设置有弹簧三,两个所述支撑杆上固定连接有弧形板,用于更好的夹持固定在导线上,避免了整体装置在导线上发生移动,提高了人们的实用性。

[0017] 更进一步的,所述固定环一、固定环二和弧形板上均设置有防滑纹。

[0018] (三)有益效果

[0019] 与现有技术相比,本实用新型提供了一种便于拆装的电力防震锤,具备以下有益效果:

[0020] 该便于拆装的电力防震锤,通过连接杆、开口、卡槽、顶杆、弹簧一、滑块一等的配合,便于实现固定环一和固定环二的快速拆卸和安装,便于把整体装置快速的固定在导线上,操作简单便捷,通过限位板、滑块二、弹簧二等的配合,便于对两个控制块进行限位,避免了人们在不使用时,两个控制块相互靠近,提高了安全性,通过支撑筒、支撑杆、弧形板等的配合,便于顶在导线上,便于把整体装置固定在导线上,避免了整体装置发生移动,实用性较高。

附图说明

[0021] 图1为本申请局部剖视的主视平面效果示意图;

[0022] 图2为本申请局部剖视的左视平面效果示意图;

[0023] 图3为本申请图1中A处的局部放大结构示意图;

[0024] 图4为本申请图2中B处的局部放大结构示意图。

[0025] 图中:1、固定环一;2、固定环二;3、防震锤机构;4、连接杆;5、滑块一;6、弹簧一;7、顶杆;8、控制块;9、滑块二;10、限位板;11、支撑筒;12、支撑杆;13、弧形板;14、防滑纹。

具体实施方式

[0026] 实施例

[0027] 请参阅图1-图4,一种便于拆装的电力防震锤,包括:

[0028] 固定环一1和固定环二2;

[0029] 连接件,连接件固定连接在固定环一1上;

[0030] 防震锤机构3,防震锤机构3设置在连接件上;

[0031] 在图1、图2和图4中,连接机构,连接机构设置在固定环一1和固定环二2上,连接机构包括滑槽一、四个连接杆4和四个开口,滑槽一和四个开口均开设在固定环二2,四个连接杆4均固定连接在固定环一1上,连接杆4上开设有卡槽,连接杆4位于开口内,滑槽一内滑动连接有两个滑块一5,两个滑块一5之间设置有多个弹簧一6,滑块一5上固定连接有两个顶杆7,顶杆7贯穿入开口内并延伸入卡槽内,滑块一5上固定连接有控制块8,控制块8贯穿出滑槽一,连接杆4、开口、滑块一5、顶杆7等,用于对固定环一1和固定环二2进行连接,方便了人们把整体装置快速安装在导线上,便于对整体装置进行快速拆装;

[0032] 在图1、图2和图4中,限位机构,限位机构设置在固定环二2上,限位机构包括滑槽

二,滑槽二开设在固定环二2上,滑槽二内滑动连接有滑块二9,滑块二9与滑槽二之间设置有多个弹簧二,滑块二9上固定连接有限位板10,限位板10位于两个控制块8之间,用于对两个控制块8进行限位,避免了人们在不使用时,控制块8的相互靠近,提高了安全性;

[0033] 在图1-图3中,固定机构,固定机构设置在固定环一1上,固定机构包括两个支撑筒11,两个支撑筒11均贯穿固定连接在固定环一1上,支撑筒11内滑动连接有支撑杆12,支撑杆12与支撑筒11之间设置有弹簧三,两个支撑杆12上固定连接有弧形板13,弹簧、支撑杆12和弧形板13用于顶住导线,便于更好的夹持固定在导线上,避免了整体装置在导线上发生移动,提高了人们的实用性。

[0034] 在图1和图3中,固定环一1、固定环二2和弧形板13上均设置有防滑纹14,增加摩擦力。

[0035] 综上,该便于拆装的电力防震锤的工作原理和工作过程为,在使用时,首先将该便于拆装的电力防震锤放置在所需使用的地点,然后在安装时,先使导线位于固定环一1和固定环二2之间,然后使连接杆4进入到开口内,这时人们滑动限位板10,使滑块二9对弹簧二挤压,使限位板10不在对两个控制块8限位,然后控制限位板10相互靠近,滑块一5会对弹簧一6进行挤压,便于使顶杆7移动出开口,在连接杆4全部进入到开口后,这时卡槽与顶杆7相对,人们松开控制块8即可,弹簧一6的弹力得到释放,带动滑块一5、控制块8等进行移动,便于使顶杆7进入到卡槽内,这样便把整体装置固定在了导线上,然后松开限位板10,弹簧二释放弹力,便于限位板10重新回到原位,再次对两个控制块8进行限位,因为弹簧三和支撑杆12的原因,弧形板13会对导线进行夹持,避免了整体装置在导线上发生移动,方便了人们进行使用,操作简单快捷,实用性较高。

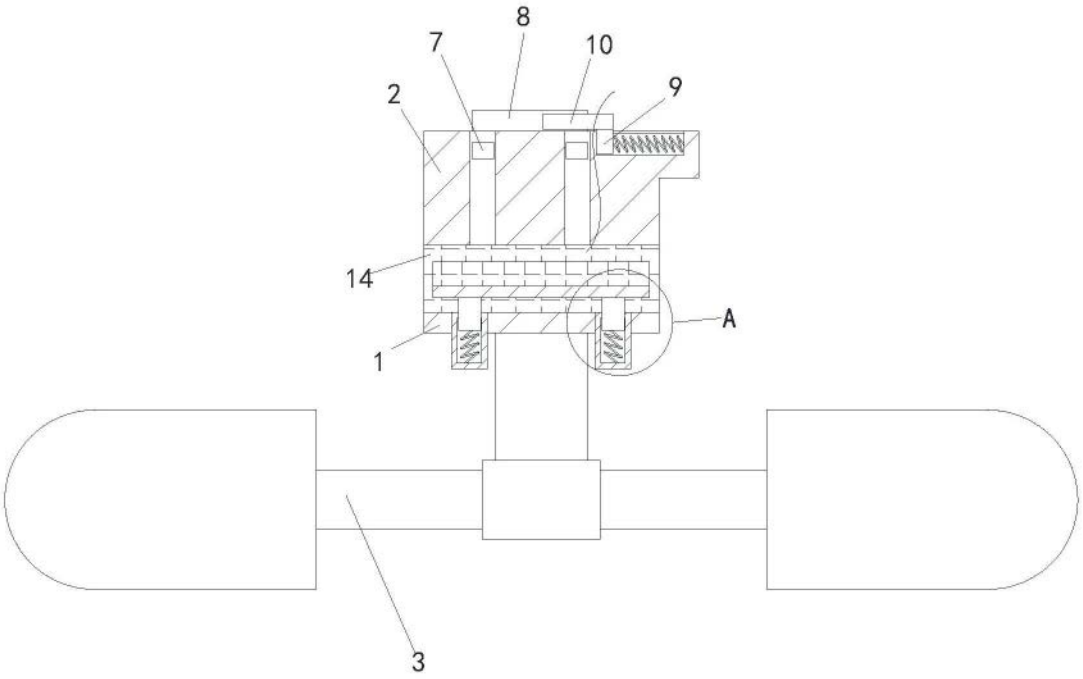

图1

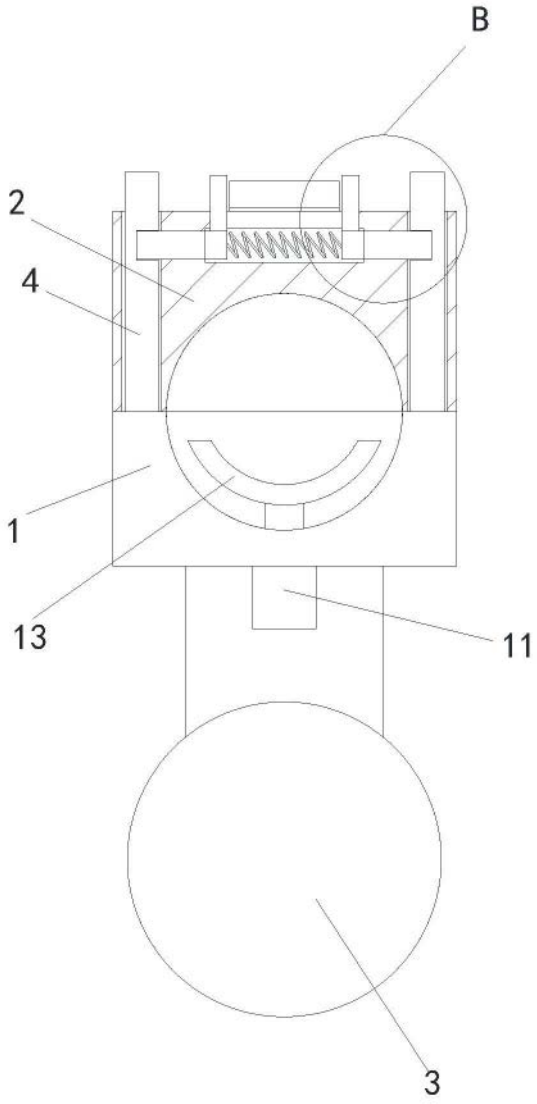

图2

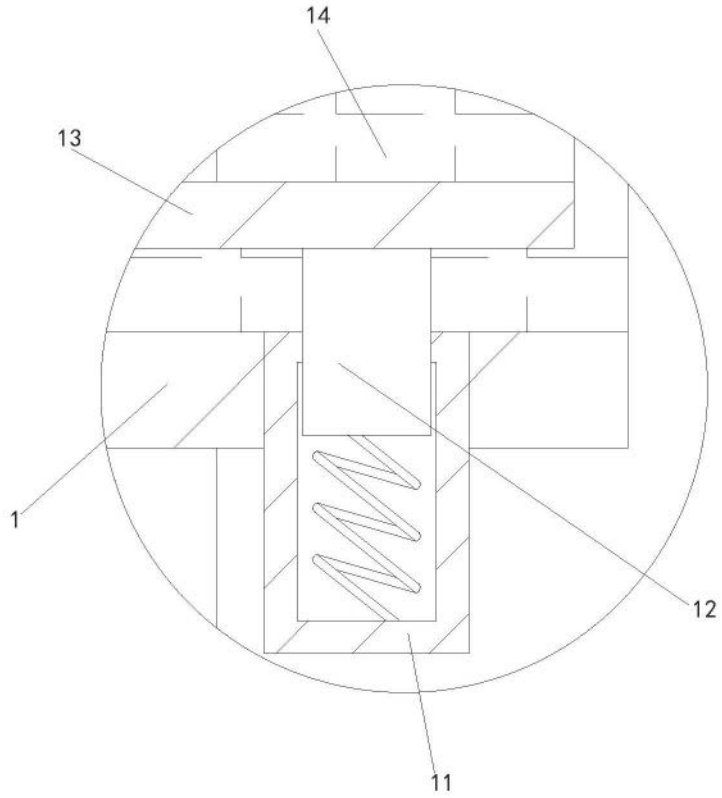

图3

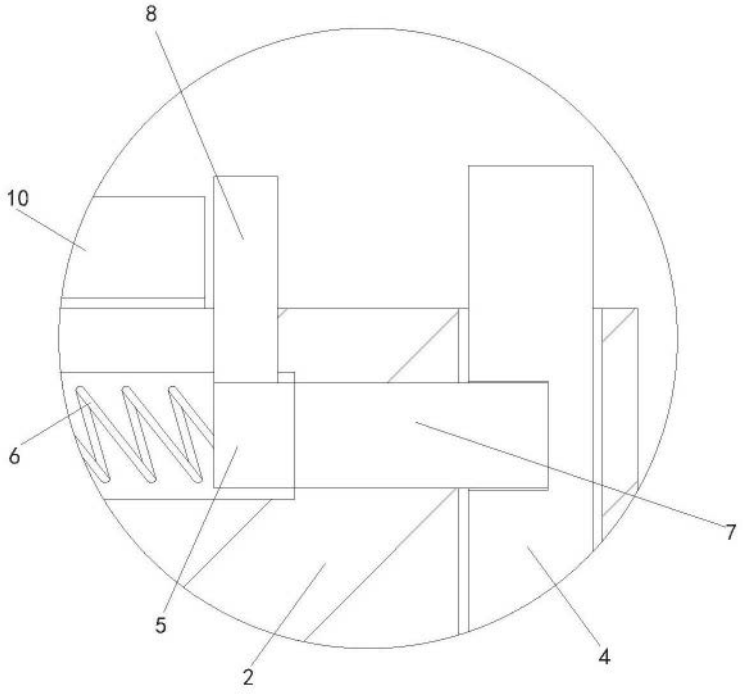

图4