(19)中华人民共和国国家知识产权局

(12)发明专利申请

(10)申请公布号 CN 108526074 A
(43)申请公布日 2018.09.14

(21)申请号 201810425725.3

(22)申请日 2018.05.07

(71)申请人 苏州索布机器人有限公司
地址 215228 江苏省苏州市吴江区盛泽镇西二环路1188号23号楼210室

(72)发明人 张峰

(74)专利代理机构 南京正联知识产权代理有限公司 32243
代理人 顾伯兴

(51)Int.Cl.
B08B 1/04(2006.01)
B08B 3/02(2006.01)
B08B 15/00(2006.01)
B01D 47/02(2006.01)
B01D 29/01(2006.01)

权利要求书1页 说明书3页 附图1页

(54)发明名称

一种纺织车间用除尘装置

(57)摘要

本发明公开了一种纺织车间用除尘装置，包括壳体，所述壳体底部四角均固定连接有滑轮，所述壳体顶部的右侧固定连接有连接块，所述连接块的右侧固定连接有把手，所述壳体内腔底部的左侧固定连接有电机，所述电机转轴的底端贯穿壳体并延伸至壳体的外部固定连接有第一扫头。本发明通过设置电机、第一扫头、第一固定块、皮带、活动轴、第二固定块、第二扫头、水箱、出风管、进风管、吸风块、进水管、出水管、水泵和喷头的配合使用，使纺织车间用除尘装置高效除尘，纺织车间用除尘装置不需要人工手持扫把对地面上的毛絮进行清洗，纺织车间用除尘装置高效除尘清洗更彻底，且省时省力，有利于人们的使用。

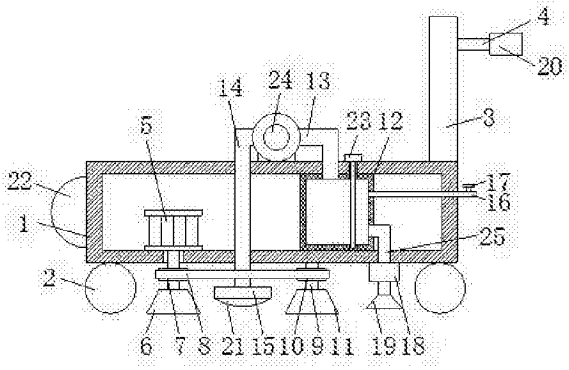

CN 108526074 A

1.一种纺织车间用除尘装置，包括壳体(1)，其特征在于：所述壳体(1)底部四角均固定连接有滑轮(2)，所述壳体(1)顶部的右侧固定连接有连接块(3)，所述连接块(3)的右侧固定连接有把手(4)；

所述壳体(1)内腔底部的左侧固定连接有电机(5)，所述电机(5)转轴的底端贯穿壳体(1)并延伸至壳体(1)的外部固定连接有第一扫头(6)，所述电机(5)转轴的表面固定连接有第一固定块(7)，所述第一固定块(7)的表面活动连接有皮带(8)，所述壳体(1)的底部活动连接有活动轴(9)，所述活动轴(9)的表面固定连接有第二固定块(10)，所述活动轴(9)的底端固定连接有第二扫头(11)，所述第一固定块(7)通过皮带(8)与第二固定块(10)传动连接，所述壳体(1)的内部固定连接有水箱(12)，所述水箱(12)的内部活动连接有过滤网(23)，所述过滤网(23)的顶部依次贯穿水箱(12)和壳体(1)并延伸至壳体(1)的外部，所述水箱(12)的顶部连通有出风管(13)，所述出风管(13)的顶端贯穿壳体(1)并延伸至壳体(1)的外部固定连接有抽风机(24)，所述抽风机(24)的底部与壳体(1)的顶部固定连接，所述抽风机(24)的左侧连通有进风管(14)，所述进风管(14)远离抽风机(24)的一端贯穿壳体(1)并延伸至壳体(1)的外部固定连接有吸风块(15)，所述水箱(12)右侧的顶部和底部分别连通有进水管(16)和出水管(25)，所述进水管(16)的右端贯穿壳体(1)并延伸至壳体(1)的外部，所述进水管(16)的表面设置阀门(17)，所述出水管(25)远离水箱(12)的一端贯穿壳体(1)并延伸至壳体(1)的外部固定连接有水泵(18)，所述水泵(18)的出水口通过管道连通有喷头(19)。

2.根据权利要求1所述的一种纺织车间用除尘装置，其特征在于：所述把手(4)的表面固定连接有防滑套(20)，所述防滑套(20)的表面设置有防滑纹。

3.根据权利要求1所述的一种纺织车间用除尘装置，其特征在于：所述吸风块(15)的表面设置有筛网(21)，所述筛网(21)为半圆形。

4.根据权利要求1所述的一种纺织车间用除尘装置，其特征在于：所述壳体(1)的左侧固定连接有灯泡(22)，所述灯泡(22)为半圆形。

一种纺织车间用除尘装置

技术领域

[0001] 本发明涉及纺织技术领域，具体为一种纺织车间用除尘装置。

背景技术

[0002] 纺织原意是取自纺纱与织布的总称，但是随着纺织知识体系和学科体系的不断发展和完善，特别是非织造纺织材料和三维复合编织等技术产生后，现在的纺织已经不仅是传统的手工纺纱和织布，也包括无纺布技术，现代三维编织技术，现代静电纳米成网技术等生产的服装用、产业用、装饰用纺织品，所以，现代纺织是指一种纤维或纤维集合体的多尺度结构加工技术，目前在纺织车间中用于除尘装置大都是人工手持扫把对地面上的毛絮进行清扫，这种清扫方式不仅毛絮清除不彻底，且费时费力，不利于人们的使用。

发明内容

[0003] 本发明的目的在于提供一种纺织车间用除尘装置，具备纺织车间用除尘装置高效除尘的优点，解决了纺织车间用除尘装置除尘效率低的问题。

[0004] 为实现上述目的，本发明提供如下技术方案：一种纺织车间用除尘装置，包括壳体，所述壳体底部四角均固定连接有滑轮，所述壳体顶部的右侧固定连接有连接块，所述连接块的右侧固定连接有把手；

所述壳体内腔底部的左侧固定连接有电机，所述电机转轴的底端贯穿壳体并延伸至壳体的外部固定连接有第一扫头，所述电机转轴的表面固定连接有第一固定块，所述第一固定块的表面活动连接有皮带，所述壳体的底部活动连接有活动轴，所述活动轴的表面固定连接有第二固定块，所述活动轴的底端固定连接有第二扫头，所述第一固定块通过皮带与第二固定块传动连接，所述壳体的内部固定连接有水箱，所述水箱的内部活动连接有过滤网，所述过滤网的顶部依次贯穿水箱和壳体并延伸至壳体的外部，所述水箱的顶部连通有出风管，所述出风管的顶端贯穿壳体并延伸至壳体的外部固定连接有抽风机，所述抽风机的底部与壳体的顶部固定连接，所述抽风机的左侧连通有进风管，所述进风管远离抽风机的一端贯穿壳体并延伸至壳体的外部固定连接有吸风块，所述水箱右侧的顶部和底部分别连通有进水管和出水管，所述进水管的右端贯穿壳体并延伸至壳体的外部，所述进水管的表面设置阀门，所述出水管远离水箱的一端贯穿壳体并延伸至壳体的外部固定连接有水泵，所述水泵的出水口通过管道连通有喷头。

[0005] 优选的，所述把手的表面固定连接有防滑套，所述防滑套的表面设置有防滑纹。

[0006] 优选的，所述吸风块的表面设置有筛网，所述筛网为半圆形。

[0007] 优选的，所述壳体的左侧固定连接有灯泡，所述灯泡为半圆形。

[0008] 与现有技术相比，本发明的有益效果如下：

1、本发明通过设置电机、第一扫头、第一固定块、皮带、活动轴、第二固定块、第二扫头、水箱、出风管、进风管、吸风块、进水管、出水管、水泵和喷头的配合使用，使纺织车间用除尘装置高效除尘，纺织车间用除尘装置不需要人工手持扫把对地面上的毛絮进行清洗，纺织

车间用除尘装置高效除尘清洗更彻底，且省时省力，有利于人们的使用。

[0009] 2、本发明通过设置防滑套，使人们使用纺织车间用除尘装置更安全，通过设置筛网，避免大块杂物进入抽风机，使抽风机使用更安全，通过设置灯泡，使纺织车间用除尘装置便于夜里使用。

附图说明

[0010] 图1为本发明结构示意图；

图2为本发明结构左视图。

[0011] 图中：1壳体、2滑轮、3连接块、4把手、5电机、6第一扫头、7第一固定块、8皮带、9活动轴、10第二固定块、11第二扫头、12水箱、13出风管、14进风管、15吸风块、16进水管、17出水管、18水泵、19喷头、20防滑套、21筛网、22灯泡、23过滤网、24抽风机、25出风管。

具体实施方式

[0012] 下面将结合本发明实施例中的附图，对本发明实施例中的技术方案进行清楚、完整地描述，显然，所描述的实施例仅仅是本发明一部分实施例，而不是全部的实施例。基于本发明中的实施例，本领域普通技术人员在没有做出创造性劳动前提下所获得的所有其他实施例，都属于本发明保护的范围。

[0013] 请参阅图1-2，一种纺织车间用除尘装置，包括壳体1，壳体1的左侧固定连接有灯泡22，灯泡22为半圆形，通过设置灯泡22，使纺织车间用除尘装置便于夜里使用，壳体1底部四角均固定连接有滑轮2，壳体1顶部的右侧固定连接有连接块3，连接块3的右侧固定连接有把手4，把手4的表面固定连接有防滑套20，防滑套20的表面设置有防滑纹，通过设置防滑套20，使人们使用纺织车间用除尘装置更安全；

壳体1内腔底部的左侧固定连接有电机5，电机5转轴的底端贯穿壳体1并延伸至壳体1的外部固定连接有第一扫头6，电机5转轴的表面固定连接有第一固定块7，第一固定块7的表面活动连接有皮带8，壳体1的底部活动连接有活动轴9，活动轴9的表面固定连接有第二固定块10，活动轴9的底端固定连接有第二扫头11，第一固定块7通过皮带8与第二固定块10传动连接，壳体1的内部固定连接有水箱12，水箱12的内部活动连接有过滤网23，过滤网23的顶部依次贯穿水箱12和壳体1并延伸至壳体1的外部，水箱12的顶部连通有出风管13，出风管13的顶端贯穿壳体1并延伸至壳体1的外部固定连接有抽风机24，抽风机24的底部与壳体1的顶部固定连接，抽风机24的左侧连通有进风管14，进风管14远离抽风机24的一端贯穿壳体1并延伸至壳体1的外部固定连接有吸风块15，吸风块15的表面设置有筛网21，筛网21为半圆形，通过设置筛网21，避免大块杂物进入抽风机24，使抽风机24使用更安全，水箱12右侧的顶部和底部分别连通有进水管16和出水管25，进水管16的右端贯穿壳体1并延伸至壳体1的外部，进水管16的表面设置阀门17，出水管25远离水箱12的一端贯穿壳体1并延伸至壳体1的外部固定连接有水泵18，水泵18的出水口通过管道连通有喷头19，通过设置电机5、第一扫头6、第一固定块7、皮带8、活动轴9、第二固定块10、第二扫头11、水箱12、出风管13、进风管14、吸风块15、进水管16、出水管25、水泵18和喷头19的配合使用，使纺织车间用除尘装置高效除尘，纺织车间用除尘装置不需要人工手持扫把对地面上的毛絮进行清洗，纺织车间用除尘装置高效除尘清洗更彻底，且省时省力，有利于人们的使用。

[0014] 使用时，启动电机5，电机5带动第一固定块7和第一扫头6转动，第一固定块7带动皮带8转动，皮带8带动第二固定块10、活动轴9和第二扫头11转动，第一扫头6和第二扫头11对地面的毛絮进行清扫，启动抽风机24，抽风机24将毛絮吸入水箱12内，水箱12内通过进水管17注有水，水箱12内的过滤网23对毛絮进行过滤，启动水泵18，水泵18将水箱12内的水由喷头19喷洒在地面，使纺织车间用除尘装置高效除尘，纺织车间用除尘装置不需要人工手持扫把对地面上的毛絮进行清洗，纺织车间用除尘装置高效除尘清洗更彻底，且省时省力，有利于人们的使用。

[0015] 综上所述：该纺织车间用除尘装置，通过电机5、第一扫头6、第一固定块7、皮带8、活动轴9、第二固定块10、第二扫头11、水箱12、出风管13、进风管14、吸风块15、进水管16、出水管17、水泵18和喷头19的配合，解决了纺织车间用除尘装置除尘效率低的问题。

[0016] 尽管已经示出和描述了本发明的实施例，对于本领域的普通技术人员而言，可以理解在不脱离本发明的原理和精神的情况下可以对这些实施例进行多种变化、修改、替换和变型，本发明的范围由所附权利要求及其等同物限定。

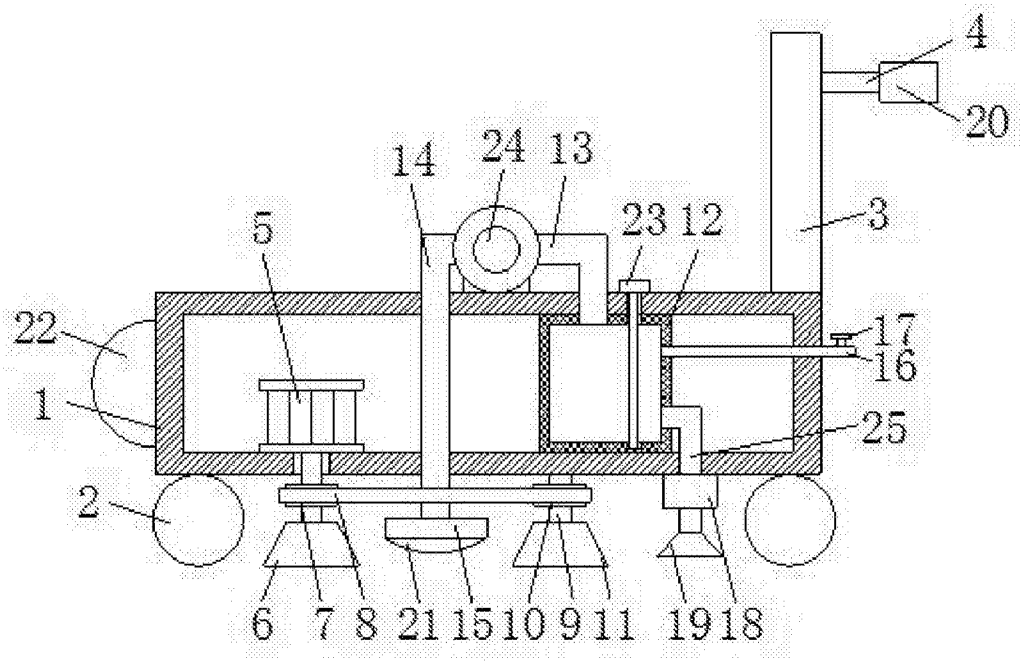
4
20
14
24
13
23
12
3
5
22
17
16
1
25
2
6
7
8
21
15
10
9
11
19
18

图 1

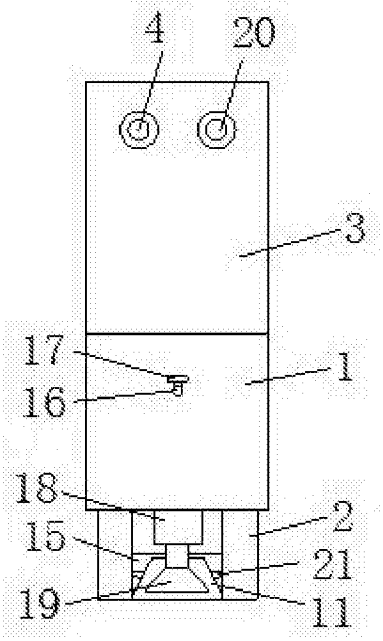
4
20
3
17
16
1
18
15
2
21
19
11

图 2