(19)国家知识产权局

(12)实用新型专利

(10)授权公告号 CN 222405944 U
(45)授权公告日 2025.01.28

(21)申请号 202421112538.7

(22)申请日 2024.05.20

(73)专利权人 许昌市众诚绝缘材料有限公司
地址 461000 河南省许昌市许繁路3公里处

(72)发明人 陈少锋 姚巧红 张俊山 胡松岭 郝景民

(51)Int.Cl.
B26D 1/18(2006.01)
B26D 7/26(2006.01)
B26D 7/00(2006.01)

权利要求书1页 说明书4页 附图3页

(54)实用新型名称

一种具有调节功能的点胶纸用切边装置

(57)摘要

本实用新型提供一种具有调节功能的点胶纸用切边装置,包括加工台,加工台的底部设置有支撑腿,切料孔,竖杆,顶板,支撑滑槽,直线滑台,安装板,安装板的顶部设置有与支撑滑槽滑动连接的支撑滑块,安装板的底部竖向设置有多个均与切料孔相适配的伸缩式切边模块。根据本实用新型的具有调节功能的点胶纸用切边装置,不仅能够满足对点胶纸进行切边处理的基本需求,而且能够通过具有调节功能的切边结构,使得用户能够在一个切边结构发生损坏时,利用另一个切边结构继续对点胶纸进行切边处理,使得用户无需专门暂停对点胶纸的切边加工而专门对切边结构进行更换检修,从而降低对切边效率的影响。

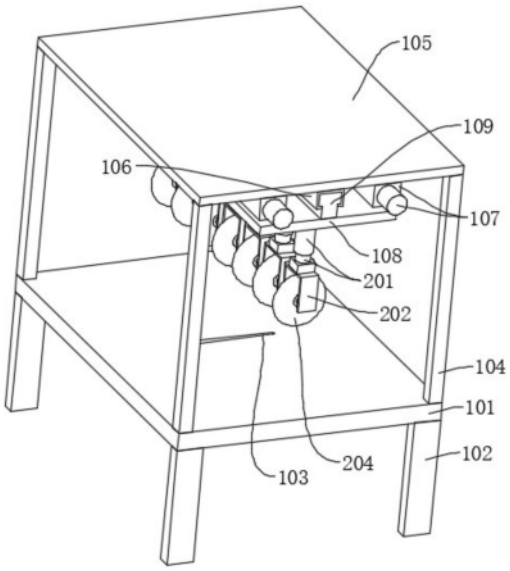

CN 222405944 U

1.一种具有调节功能的点胶纸用切边装置,包括加工台(101),加工台(101)的底部设置有支撑腿(102),其特征在于:所述加工台(101)上沿左右方向贯穿设置有切料孔(103),加工台(101)的顶部拐角处还设置有竖杆(104),四个竖杆(104)的顶部共同设置有顶板(105),顶板(105)的底部沿前后方向设置有支撑滑槽(106),顶板(105)的底部还沿前后方向设置有位于支撑滑槽(106)左右两侧的直线滑台(107),两个直线滑台(107)的滑座之间共同设置有安装板(108),安装板(108)的顶部设置有与支撑滑槽(106)滑动连接的支撑滑块(109),所述安装板(108)的底部竖向设置有多个均与切料孔(103)相适配的伸缩式切边模块。

2.如权利要求1所述的具有调节功能的点胶纸用切边装置,其特征在于:多个所述伸缩式切边模块均分别包括设置在安装板(108)底部的伸缩推杆(201),伸缩推杆(201)的输出轴的下端沿前后方向设置有下端开口的U型的固定架(202),固定架(202)的下端前后侧壁之间可拆卸地设置有刀轴(203),刀轴(203)上竖向设置有与切料孔(103)相适配的圆环形的切刀(204)。

3.如权利要求2所述的具有调节功能的点胶纸用切边装置,其特征在于:所述固定架(202)的顶部设置有与伸缩推杆(201)的输出轴卡接固定的连接筒(205),连接筒(205)上设置有用于对伸缩推杆(201)的输出轴螺接固定的连接螺栓(206),伸缩推杆(201)的输出轴上设置有与连接螺栓(206)相适配的螺纹连接孔。

4.如权利要求3所述的具有调节功能的点胶纸用切边装置,其特征在于:所述固定架(202)的前后侧端的内侧壁上设置有与刀轴(203)的两端卡接固定的固定卡槽(207),固定卡槽(207)上设置有用于对相应的刀轴(203)的两端螺接固定的固定螺栓(208),刀轴(203)的两端分别设置有与相应的固定螺栓(208)相适配的螺纹固定孔。

5.如权利要求4所述的具有调节功能的点胶纸用切边装置,其特征在于:所述支撑腿(102)的侧端还设置有延伸板(110),延伸板(110)上还设置有用来与地面进行固定的地脚螺栓(111)。

6.如权利要求5所述的具有调节功能的点胶纸用切边装置,其特征在于:所述延伸板(110)与支撑腿(102)焊接固定。

7.如权利要求6所述的具有调节功能的点胶纸用切边装置,其特征在于:所述连接螺栓(206)为手拧螺栓,所述固定螺栓(208)为手拧螺栓。

一种具有调节功能的点胶纸用切边装置

技术领域

[0001] 本实用新型属于点胶纸加工技术领域,特别涉及一种具有调节功能的点胶纸用切边装置。

背景技术

[0002] 在对点胶纸进行加工的过程中,需要对点胶纸进行切边处理。现有的点胶纸用切边装置,虽然能够满足对点胶纸进行切边处理的基本需求,但所采用的切刀结构通常只有一个,当切边结构发生故障、不能继续有效地对点胶纸进行切边处理时,往往需要立即使得切边的加工过程暂且,并立即对切边结构进行更换,随后才能继续对点胶纸进行切边处理,用户在对切边结构进行更换的间隔里不能继续对点胶纸进行切边处理,故而会影响到对点胶纸进行切边加工的效率。

[0003] 例如,公告号为CN 220179488 U的实用新型公开了一种变压器点胶纸切割用辅助装置,本专利的技术方案中,通过设置在连接块底端的唯一的滚刀来对点胶纸进行切边处理,当滚刀受损、不能继续有效地对点胶纸进行切边处理时,便会使得用户暂停对点胶纸进行切边处理,直至完成对滚刀的更换,用户需要等待一个更换滚刀的时长才能继续对点胶纸进行切边处理,故而存在着会影响到对点胶纸进行切边加工效率的问题。

实用新型内容

[0004] 有鉴于此,本实用新型针对现有技术的不足,提供一种具有调节功能的点胶纸用切边装置,不仅能够满足对点胶纸进行切边处理的基本需求,而且能够通过具有调节功能的切边结构,使得用户能够在一个切边结构发生损坏时,利用另一个切边结构继续对点胶纸进行切边处理,使得用户无需专门暂停对点胶纸的切边加工而专门对切边结构进行更换检修,从而降低对切边效率的影响。

[0005] 为解决上述技术问题,本实用新型采用的技术方案是:一种具有调节功能的点胶纸用切边装置,包括加工台,加工台的底部设置有支撑腿,加工台上沿左右方向贯穿设置有切料孔,加工台的顶部拐角处还设置有竖杆,四个竖杆的顶部共同设置有顶板,顶板的底部沿前后方向设置有支撑滑槽,顶板的底部还沿前后方向设置有位于支撑滑槽左右两侧的直线滑台,两个直线滑台的滑座之间共同设置有安装板,安装板的顶部设置有与支撑滑槽滑动连接的支撑滑块,安装板的底部竖向设置有多个均与切料孔相适配的伸缩式切边模块。

[0006] 作为本实用新型的进一步改进,多个伸缩式切边模块均分别包括设置在安装板底部的伸缩推杆,伸缩推杆的输出轴的下端沿前后方向设置有下端开口的U型的固定架,固定架的下端前后侧壁之间可拆卸地设置有刀轴,刀轴上竖向设置有与切料孔相适配的圆环形的切刀。

[0007] 作为本实用新型的进一步改进,固定架的顶部设置有与伸缩推杆的输出轴卡接固定的连接筒,连接筒上设置有用于对伸缩推杆的输出轴螺接固定的连接螺栓,伸缩推杆的输出轴上设置有与连接螺栓相适配的螺纹连接孔。连接螺栓为手拧螺栓。

[0008] 作为本实用新型的进一步改进,固定架的前后侧端的内侧壁上设置有与刀轴的两端卡接固定的固定卡槽,固定卡槽上设置有用于对相应的刀轴的两端螺接固定的固定螺栓,刀轴的两端分别设置有与相应的固定螺栓相适配的螺纹固定孔。固定螺栓为手拧螺栓。

[0009] 作为本实用新型的进一步改进,支撑腿的侧端还设置有延伸板,延伸板上还设置有用来与地面进行固定的地脚螺栓。延伸板与支撑腿焊接固定。

[0010] 与现有技术相比,本实用新型的有益效果如下:

[0011] 其一,当位于切料孔处的伸缩式切边模块受损、且无法继续有效地对点胶纸进行切边处理时,可以先使得位于切料孔处的伸缩式切边模块的切刀移动到加工台的上方,之后通过两个直线滑台使得另一个伸缩式切边模块移动到切料孔的上方、对受损的伸缩式切边模块的位置进行轮替,之后便可使得完好的伸缩式切边模块的切刀移动到切料孔相适配的位置,之后便可继续对点胶纸进行切边处理,是以能够极大地缩短切边加工的等待暂停时间、从而提高对点胶纸进行切边加工的整体效率,随后再在不影响到对点胶纸进行切边加工的情况对受损的切刀结构进行更换即可;故而本申请的技术方案,不仅能够满足对点胶纸进行切边处理的基本需求,而且能够通过具有调节功能的切边结构,使得用户能够在一个切边结构发生损坏时,利用另一个切边结构继续对点胶纸进行切边处理,使得用户无需专门暂停对点胶纸的切边加工而专门对切边结构进行更换检修,从而降低对切边效率的影响。

[0012] 其二,只需使得连接筒与相应的伸缩推杆的输出轴卡接固定,并使得连接螺栓穿过相应的连接筒的侧壁并与相应的螺纹连接孔螺接固定,便可实现固定架与伸缩推杆的输出轴的灵活固定。

[0013] 其三,只需使得刀轴的两端分别与相应的固定卡槽卡接固定,并使得两个固定螺栓穿过相应的固定卡槽的侧壁并与相应的螺纹固定孔螺接固定,便可实现刀轴与固定架的灵活固定。

[0014] 其四,通过延伸板和地脚螺栓,能够避免装置在工作的过程中轻易地发生偏移。

附图说明

[0015] 下面结合附图和具体实施方式对本实用新型作进一步详细的说明。

[0016] 图1为本实用新型的结构示意图;

[0017] 图2为本实用新型的加工台、支撑腿、切料孔、延伸板、地脚螺栓的结构示意图;

[0018] 图3为本实用新型的顶板、支撑滑槽、直线滑台、安装板、支撑滑块的结构示意图;

[0019] 图4为本实用新型的伸缩推杆、固定架、刀轴、切刀、连接筒、连接螺栓、固定卡槽、固定螺栓的结构示意图。

[0020] 图中:101、加工台;102、支撑腿;103、切料孔;104、竖杆;105、顶板;106、支撑滑槽;107、直线滑台;108、安装板;109、支撑滑块;110、延伸板;111、地脚螺栓;201、伸缩推杆;202、固定架;203、刀轴;204、切刀;205、连接筒;206、连接螺栓;207、固定卡槽;208、固定螺栓。

具体实施方式

[0021] 为了更好地理解本实用新型,下面结合实施例进一步清楚阐述本实用新型的内

容,但本实用新型的保护内容不仅仅局限于下面的实施例。在下文的描述中,给出了大量具体的细节以便提供对本实用新型更为彻底的理解。然而,对于本领域技术人员来说显而易见的是,本实用新型可以无需一个或多个这些细节而得以实施。

[0022] 如图1、3、4所示,一种具有调节功能的点胶纸用切边装置,包括加工台101,加工台101的底部设置有支撑腿102,加工台101上沿左右方向贯穿设置有切料孔103,加工台101的顶部拐角处还设置有竖杆104,四个竖杆104的顶部共同设置有顶板105,顶板105的底部沿前后方向设置有支撑滑槽106,顶板105的底部还沿前后方向设置有位于支撑滑槽106左右两侧的直线滑台107,两个直线滑台107的滑座之间共同设置有安装板108,安装板108的顶部设置有与支撑滑槽106滑动连接的支撑滑块109,安装板108的底部竖向设置有多个均与切料孔103相适配的伸缩式切边模块。

[0023] 如图1、4所示,多个伸缩式切边模块均分别包括设置在安装板108底部的伸缩推杆201,伸缩推杆201的输出轴的下端沿前后方向设置有下端开口的U型的固定架202,固定架202的下端前后侧壁之间可拆卸地设置有刀轴203,刀轴203上竖向设置有与切料孔103相适配的圆环形的切刀204。

[0024] 如图4所示,固定架202的顶部设置有与伸缩推杆201的输出轴卡接固定的连接筒205,连接筒205上设置有用于对伸缩推杆201的输出轴螺接固定的连接螺栓206,伸缩推杆201的输出轴上设置有与连接螺栓206相适配的螺纹连接孔。连接螺栓206为手拧螺栓。只需使得连接筒205与相应的伸缩推杆201的输出轴卡接固定,并使得连接螺栓206穿过相应的连接筒205的侧壁并与相应的螺纹连接孔螺接固定,便可实现固定架202与伸缩推杆201的输出轴的灵活固定。用户能够方便地对连接螺栓206徒手进行拧转调节。

[0025] 如图4所示,固定架202的前后侧端的内侧壁上设置有与刀轴203的两端卡接固定的固定卡槽207,固定卡槽207上设置有用于对相应的刀轴203的两端螺接固定的固定螺栓208,刀轴203的两端分别设置有与相应的固定螺栓208相适配的螺纹固定孔。固定螺栓208为手拧螺栓。只需使得刀轴203的两端分别与相应的固定卡槽207卡接固定,并使得两个固定螺栓208穿过相应的固定卡槽207的侧壁并与相应的螺纹固定孔螺接固定,便可实现刀轴203与固定架202的灵活固定。

[0026] 当位于切料孔103处的伸缩式切边模块受损、且无法继续有效地对点胶纸进行切边处理时,可以先使得位于切料孔103处的伸缩推杆201的输出轴向上缩短一定的长度,使得相应的固定架202、刀轴203、切刀204移动到加工台101的上方,之后可以使得两个直线滑台107的滑座在前后方向上进行移动,使得另一个伸缩式切边模块移动到切料孔103的上方,之后可以使得相应的伸缩推杆201的输出轴向下伸长一定的长度,使得相应的切刀204移动到与切料孔103相适配的位置,从而做好继续对点胶纸进行切边处理的准备。

[0027] 之后便可继续对点胶纸进行切边处理,是以能够极大地缩短切边加工的等待暂停时间、从而提高对点胶纸进行切边加工的整体效率,随后再在不影响到对点胶纸进行切边加工的情况对受损的切刀204结构进行更换即可。

[0028] 根据本实用新型的另一个实施例,如图2所示,支撑腿102的侧端还设置有延伸板110,延伸板110上还设置有用来与地面进行固定的地脚螺栓111。延伸板110与支撑腿102焊接固定。用户可以使得地脚螺栓111穿过延伸板110并与地面相连接,从而避免装置在工作的过程中轻易地发生偏移。

[0029] 以上是本实用新型的优选实施方式,应当指出,对于本技术领域的普通技术人员来说,在不脱离本实用新型原理的前提下,还可以做出若干改进和润饰,这些改进和润饰也应视为本实用新型的保护范围。

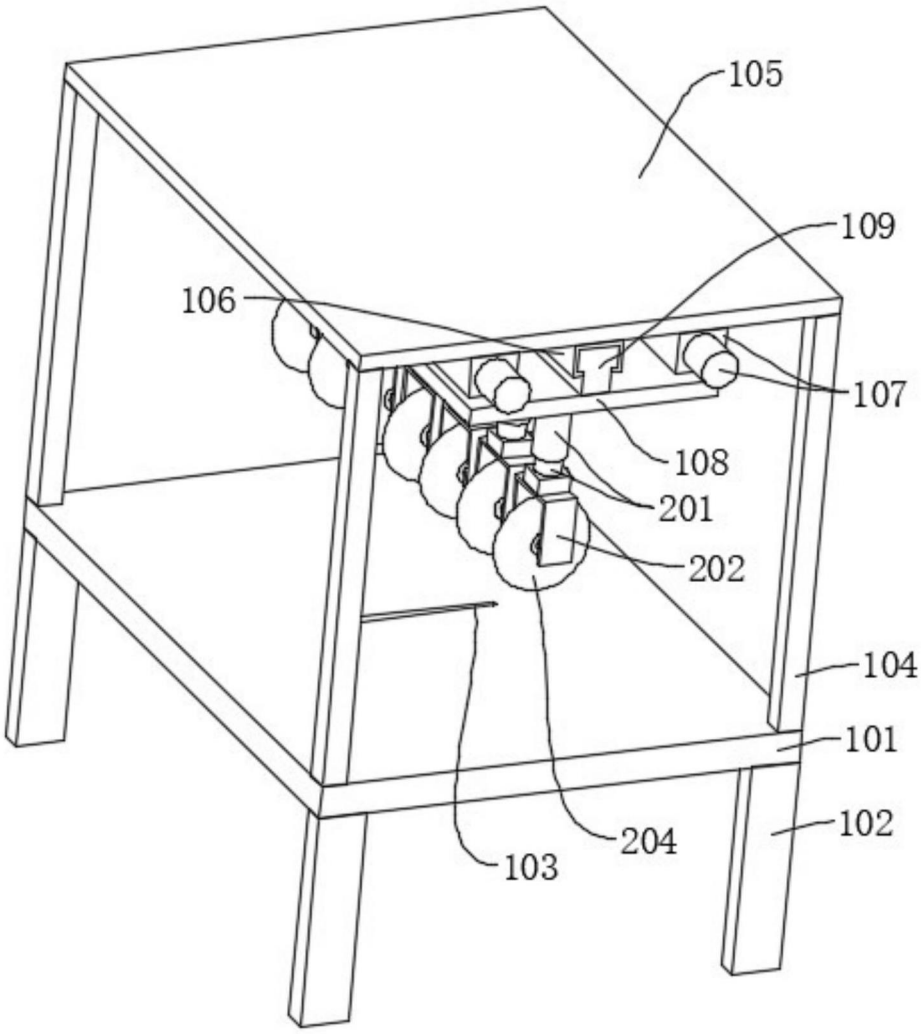

图1

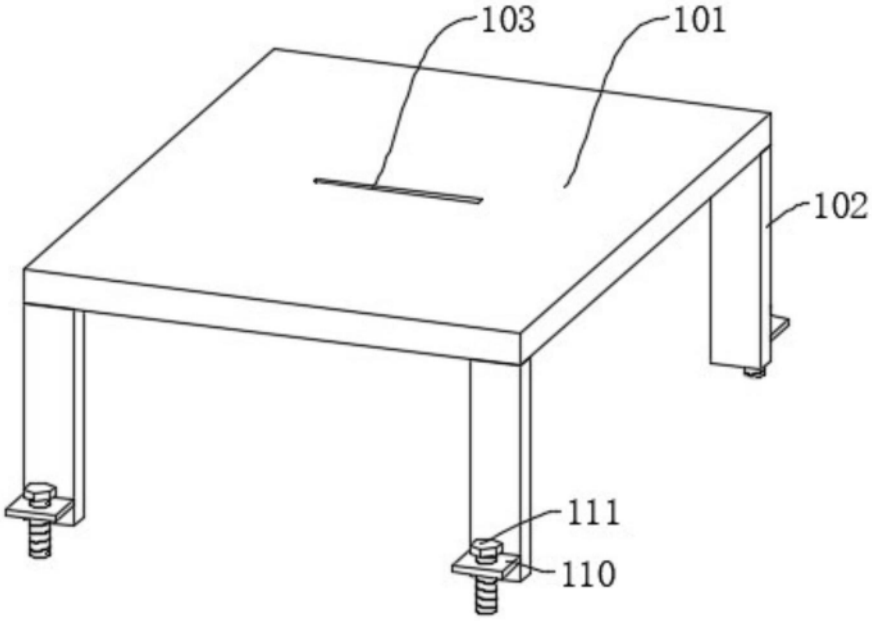

图2

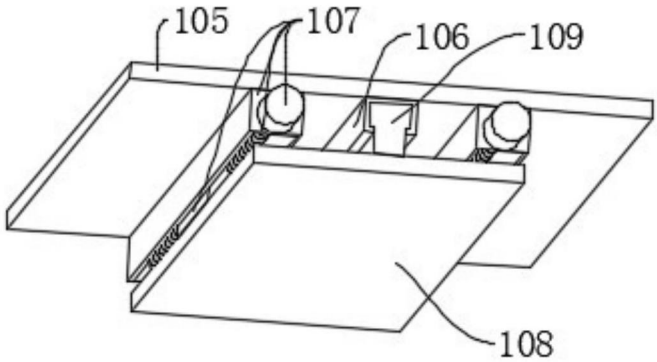

图3

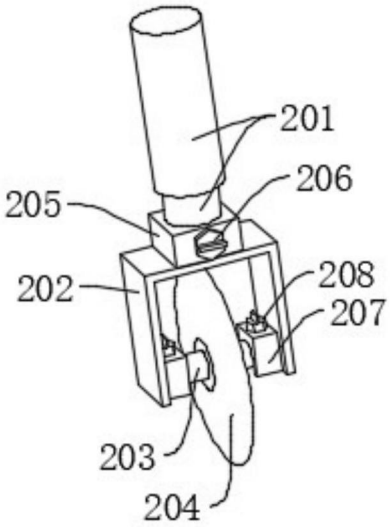

图4