(19)中华人民共和国国家知识产权局

(12)实用新型专利

(10)授权公告号 CN 201471120 U
(45)授权公告日 2010.05.19

(21)申请号 200920231028.0

(22)申请日 2009.09.02

(73)专利权人 南京奥特电气有限公司
地址 211100 江苏省南京市江宁经济技术开发区清水亭西路

(72)发明人 朱忠明

(74)专利代理机构 南京苏科专利代理有限责任公司 32102
代理人 姚姣阳

(51)Int.Cl.
B23K 37/053(2006.01)
B23K 37/047(2006.01)

权利要求书 1 页 说明书 2 页 附图 2 页

(54)实用新型名称

管道多功能组对机

(57)摘要

本实用新型属于焊接辅具技术领域，是一种管道多功能组对机，由前挡板、压杆、后挡板、挂盘、平台回转装置、水平移动拖板、升降装置、导向装置和活动小车组成，升降装置和导向装置底端与活动小车连接，上端与平台回转装置连接，平台回转装置上端与水平移动拖板连接，水平移动拖板上端为平台，平台上连接前挡板、压杆、后挡板和挂盘。本实用新型将管道与法兰和弯头焊接时所用两个焊接工位和二为一，减少物流时间，缩短生产周期，提高工作效率，既可以组对法兰还可以组对弯头，不仅可组对国标法兰还可组对英制法兰。

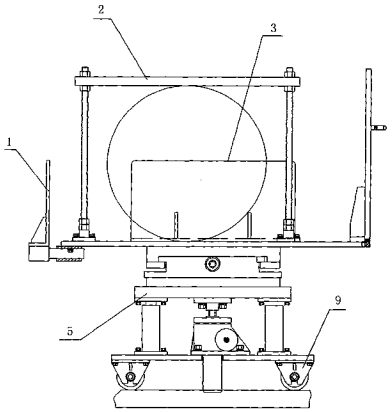

CN 201471120 U

1. 管道多功能组对机，其特征在于：由前挡板、压杆、后挡板、挂盘、平台回转装置、水平移动拖板、升降装置、导向装置和活动小车组成，所述升降装置和导向装置底端与活动小车连接，上端与平台回转装置连接，所述平台回转装置上端与水平移动拖板连接，所述水平移动拖板上端为平台，平台上连接前挡板、压杆、后挡板和挂盘。

2. 如权利要求 1 所述的管道多功能组对机，其特征在于：所述导向装置上设有标尺。

3. 如权利要求 1 所述的管道多功能组对机，其特征在于：所述升降装置和导向装置底端与活动小车用螺栓连接。

管道多功能组对机

技术领域

[0001] 本实用新型属于焊接辅具技术领域，具体的说是一种管道多功能组对机。

背景技术

[0002] 现有管道与法兰焊接加工和管道与弯头组对焊接加工为两个焊接工位，需要分别进行法兰和弯头组对的焊接。现有技术中没有一种可以将管道与法兰，管道与弯头组焊接时所用两个焊接工位和二为一的装置，需要分别使用焊接装置对二个焊接工位分别进行焊接，这样所需物流时间就长，工作效率低，生产周期也长。

发明内容

[0003] 本实用新型所要解决的技术问题是：针对以上现有技术存在的缺点，提出一种可以减少物流时间，缩短生产周期，提高工作效率的管道多功能组对机。

[0004] 本实用新型解决以上技术问题的技术方案是：

[0005] 管道多功能组对机，由前挡板、压杆、后挡板、挂盘、平台回转装置、水平移动拖板、升降装置、导向装置和活动小车组成，升降装置和导向装置底端与活动小车连接，上端与平台回转装置连接，平台回转装置上端与水平移动拖板连接，水平移动拖板上端为平台，平台上连接前挡板、压杆、后挡板和挂盘。

[0006] 平台回转装置进行法兰、弯头焊接工位的装换。用水平移动拖板使法兰、弯头中心与管子中心水平一致，用升降装置手轮调节法兰中心、弯头高度与管子中心高度一致后，便可以进行组对焊接。

[0007] 本实用新型的优点是：本实用新型将管道与法兰和弯头焊接时所用两个焊接工位和二为一，减少物流时间，缩短生产周期，提高工作效率，既可以组对法兰还可以组对弯头，不仅可组对国标法兰还可组对英制法兰。

附图说明

[0008] 图 1 是本实用新型的结构示意图。

[0009] 图 2 是图 1 的侧视图。

具体实施方式

[0010] 实施例一

[0011] 本实施例的结构如图 1 和图 2 所示，一种管道多功能组对机，、由前挡板 1、压杆 2、后挡板 3、挂盘 4、平台回转装置 5、水平移动拖板 6、升降装置 7、导向装置 8 和活动小车 9 组成，升降装置 7 和导向装置 8 底端与活动小车 9 用螺栓连接，上端与平台回转装置 5 连接，平台回转装置 5 上端与水平移动拖板 6 连接，水平移动拖板 6 上端为平台，平台上连接前挡板 1、压杆 2、后挡板 3 和挂盘 4。导向装置 8 上设有标尺 10，标尺 10 设在导向装置 8 的导杆上。

[0012] 平台回转装置 5 进行法兰、弯头焊接工位的装换。用水平移动拖板 6 使法兰、弯头中心与管子中心水平一致，用升降装置手轮调节法兰中心、弯头高度与管子中心高度一致后，便可以进行组对焊接。

[0013] 本实用新型将管道与法兰和弯头焊接时所用两个焊接工位和二为一，减少物流时间，缩短生产周期，提高工作效率

[0014] 本实用新型还可以有其它实施方式，凡采用同等替换或等效变换形成的技术方案，均落在本实用新型要求保护的范围之内。

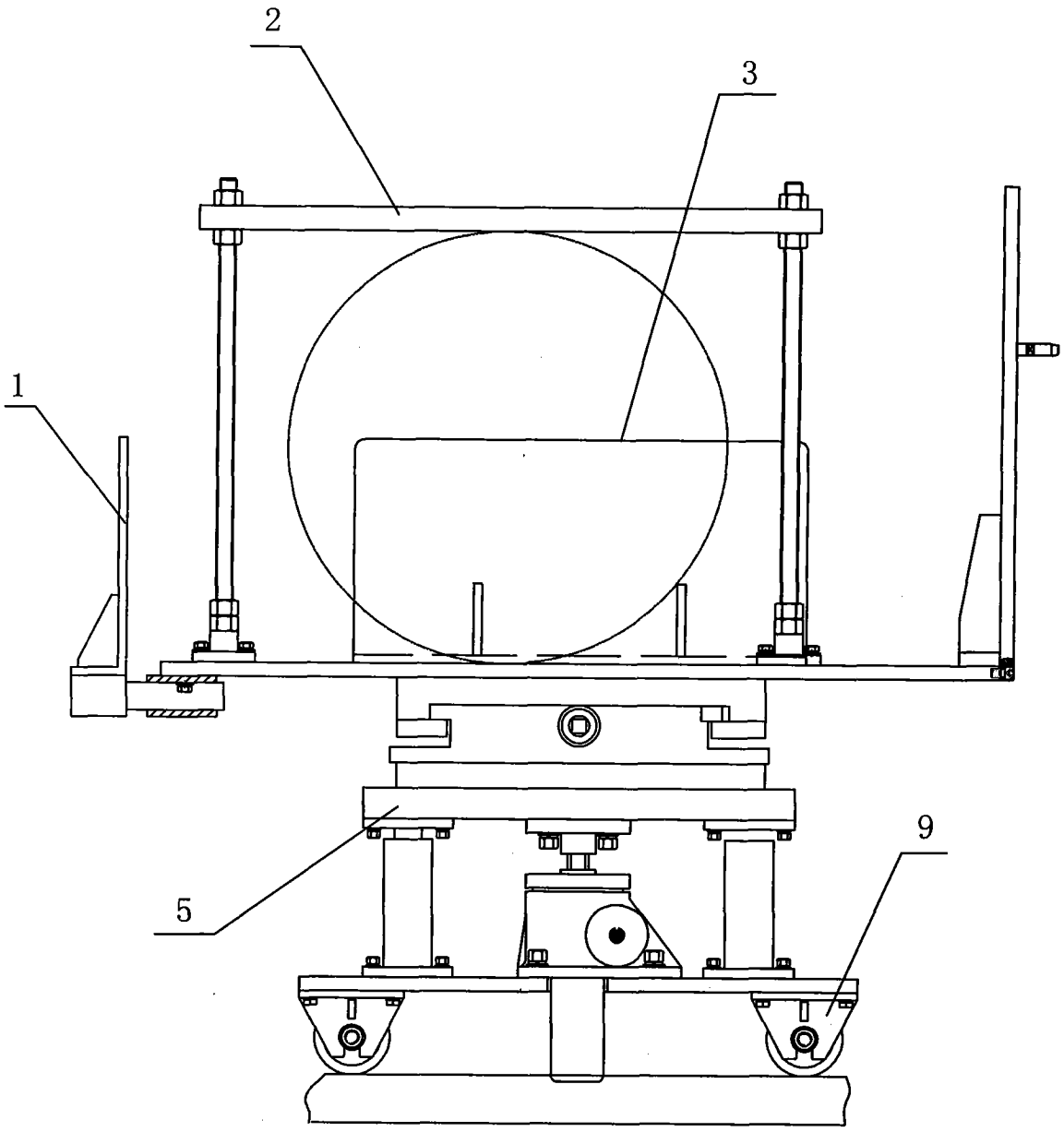

图 1

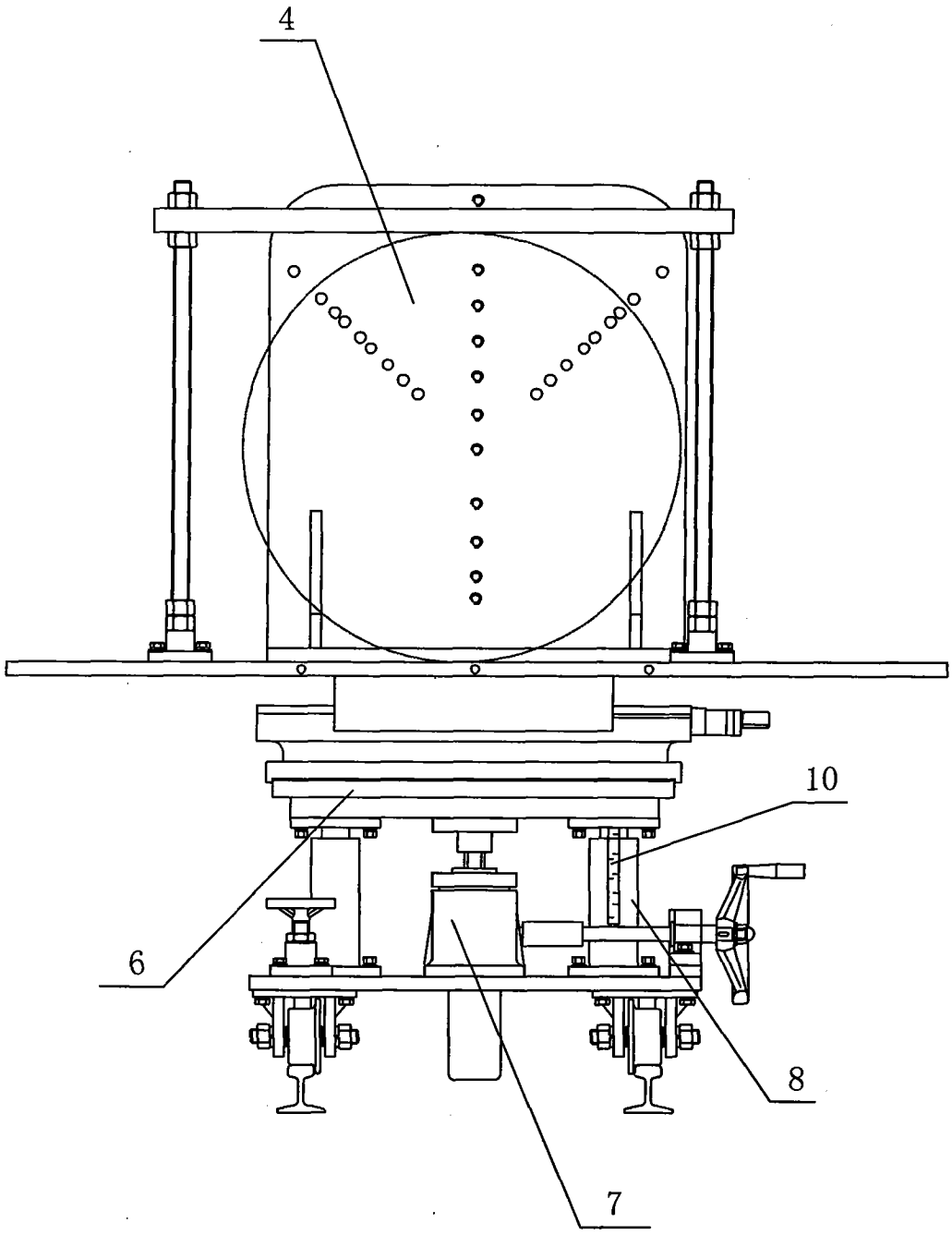

图 2