(19)中华人民共和国国家知识产权局

(12)实用新型专利

(10)授权公告号 CN 204580824 U
(45)授权公告日 2015.08.26

(21)申请号 201320435629.X

(22)申请日 2013.07.18

(73)专利权人 杭州市上城区青少年科技辅导员协会
地址 310000 浙江省杭州市上城区中河中路62号

(72)发明人 俞果

(74)专利代理机构 杭州杭诚专利事务所有限公司 33109
代理人 尉伟敏

(51)Int.Cl.
A47G 29/087(2006.01)

权利要求书1页 说明书2页 附图1页

(54)实用新型名称

多用挂钩

(57)摘要

本实用新型公开的多用挂钩，旨在提供一种能隐藏挂钩，坚固耐用，结构简单的多用挂钩，还包括挂杆，所述底板同一侧表面的上、下部位设有上定位板、下定位板，所述上定位板和下定位板中间设有挂钩板，挂钩板中间设有挂杆槽，所述挂杆置于至少两个挂杆槽内，这样使用时，挂钩板可以很方便地朝外使用，当挂钩板不使用时，可以很方便地隐藏在定位板内，使得人经过时不会受伤，保证人体的安全，也可以在挂钩板打开时将挂杆放入挂杆槽内，可以另外挂其余物品。

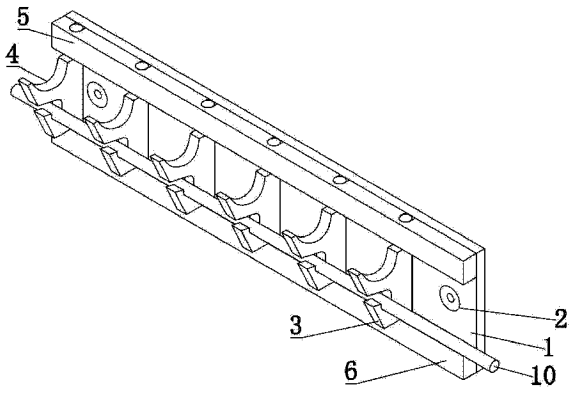

CN 204580824 U

1. 多用挂钩，包括底板，定位板，挂钩板，其特征在于：还包括挂杆（10），所述底板（1）同一侧表面的上、下部位设有上定位板（5）、下定位板（6），上定位板（5）、下定位板（6）与底板（1）采用可拆卸连接，所述上定位板（5）和下定位板（6）的长度方向上设有若干个对应的缺口（7），所述上定位板（5）和下定位板（6）中间设有挂钩板（3），所述挂钩板（3）的内侧设有和缺口（7）适配的转轴（8），相邻缺口（7）之间的距离大于挂钩板（3）内侧至外侧之间的最大尺寸，所述挂钩板（3）的顶部设有向下凹陷的挂口（4），挂杆槽（9）的开口位于挂钩板（3）的外侧，所述挂杆槽（9）的开口位置高于槽底，挂钩板（3）中间设有挂杆槽（9），所述挂杆（10）置于至少两个挂杆槽（9）内。

2. 根据权利要求 1 所述的多用挂钩，其特征是：所述底板（1）呈长方形，所述底板（1）的纵向中间设有若干个带沉孔的安装孔（2）。

多用挂钩

技术领域

[0001] 本实用新型涉及一种日常生活用品，更具体的说是多用挂钩。

背景技术

[0002] 目前市场上使用挂钩在不挂物体的时候挂钩部分仍然突出，影响美观和具有一定的安全隐患，而一些隐形挂钩虽然可以将挂钩收进挂钩架内，但是都要用手将挂钩推进挂钩架内。一种在中国专利文献上公开的“一种隐形的挂钩”，其公开号为CN201510087 U，该技术方案中的“一种隐形的挂钩”，主要特征为：包括底座和支板，底座的中部设有竖向的凹槽，支板与凹槽的大小形状相对应，支板的下部与凹槽的两侧壁之间通过铰链连接，且支板能转动到与底座成90度固定支出，支板的中部设有与支板形状相对应的通孔。但是由于该“一种隐形的挂钩”在使用时，挂钩端就成为了直线状，并且该铰链结构实际上是一个杠杆结构的设计方案，挂钩容易损坏。

实用新型内容

[0003] 本实用新型致力于解决现有技术中由于使用时挂钩端成为了直线状，并且挂钩容易损坏的缺陷。旨在提供一种能隐藏挂钩，坚固耐用，结构简单的一种安全挂钩。

[0004] 为了解决上述存在的技术问题，本实用新型采用下述技术方案：包括底板，定位板，挂钩板，还包括挂杆，所述底板同一侧表面的上、下部位设有上定位板、下定位板，所述上定位板和下定位板中间设有挂钩板，挂钩板中间设有挂杆槽，所述挂杆置于至少两个挂杆槽内，这样使用时，挂钩板可以很方便地朝外使用，当挂钩板不使用时，可以很方便地隐藏在定位板内，使得人经过时不会受伤，保证人体的安全，也可以在挂钩板打开时将挂杆放入挂杆槽内，可以另外挂其余物品。

[0005] 作为优选，所述底板呈长方形，所述底板的纵向中间设有若干个带沉孔的安装孔，底板可以根据需要设置多个挂钩板，带沉孔的安装孔使得安装后螺钉不会突出于底板表面。

[0006] 作为优选，所述上定位板和下定位板的长度方向上设有若干个对应的上下贯穿的缺口，可以方便地作为转轴套使用，制作简单。

[0007] 作为优选，所述挂钩板的内侧设有和缺口适配的转轴，所述挂钩板的顶部设有向下凹陷的挂口，挂杆槽的开口位于挂钩板的外侧，所述挂杆槽的开口位置高于槽底，转轴可以方便地让挂钩处于工作状况或隐藏状况，挂口可以使得所挂物品安全稳固，挂杆槽开口的设置使得挂杆不容易向外滑出，挂杆可以按照需要使用或者不使用。

[0008] 作为优选，所述上定位板、下定位板与底板采用可拆卸连接，方便了装配，当然也可以在装好后将上定位板、下定位板与底板固定连接。

[0009] 作为优选，相邻缺口之间的距离大于挂钩板内侧至外侧之间的最大尺寸，可以使得挂钩板整体能完全进入上定位板和下定位板之间的空间内。

[0010] 由于采用上述技术方案，本实用新型提供的多用挂钩的有益效果是：1. 能隐藏挂

钩 ;2. 坚固耐用 ;3. 结构简单。

附图说明

[0011] 图 1 是本实用新型的一种结构示意图 ;

[0012] 图 2 是本实用新型的爆炸结构示意图。

具体实施方式

[0013] 下面结合附图与具体实施方式对本实用新型进行详细描述 :

[0014] 实施例 1

[0015] 在附图 1、附图 2 所示的实施例 1 中，本实用新型采用下述技术方案 :包括底板，定位板，挂钩板，还包括挂杆 10，所述底板 1 同一侧表面的上、下部位设有上定位板 5、下定位板 6，所述上定位板 5 和下定位板 6 中间设有挂钩板 3，挂钩板 3 中间设有挂杆槽 9，所述挂杆 10 置于至少两个挂杆槽 9 内，所述底板 1 呈长方形，所述底板 1 的纵向中间设有若干个带沉孔的安装孔 2，所述上定位板 5 和下定位板 6 的长度方向上设有若干个对应的缺口 7，所述挂钩板 3 的内侧设有和缺口 7 适配的转轴 8，所述挂钩板 3 的顶部设有向下凹陷的挂口 4，挂杆槽 9 的开口位于挂钩板 3 的外侧，所述挂杆槽 9 的开口位置高于槽底，所述上定位板 5、下定位板 6 与底板 1 采用可拆卸连接，相邻缺口 7 之间的距离大于挂钩板 3 内侧至外侧之间的最大尺寸。

[0016] 本实用新型在使用时，将整个结构通过安装孔 2 固定在墙上，当使用时，根据需要使用挂钩板 3 的数量，将该挂钩板 3 放置至和底板 1 基本呈直角的位置即可使用，当不用的时候将挂钩板 3 放置至和底板 1 成平行状态即可，当需要使用挂杆 10 时，将挂杆放入至少两个挂钩板 3 的挂杆槽 9 内即可。

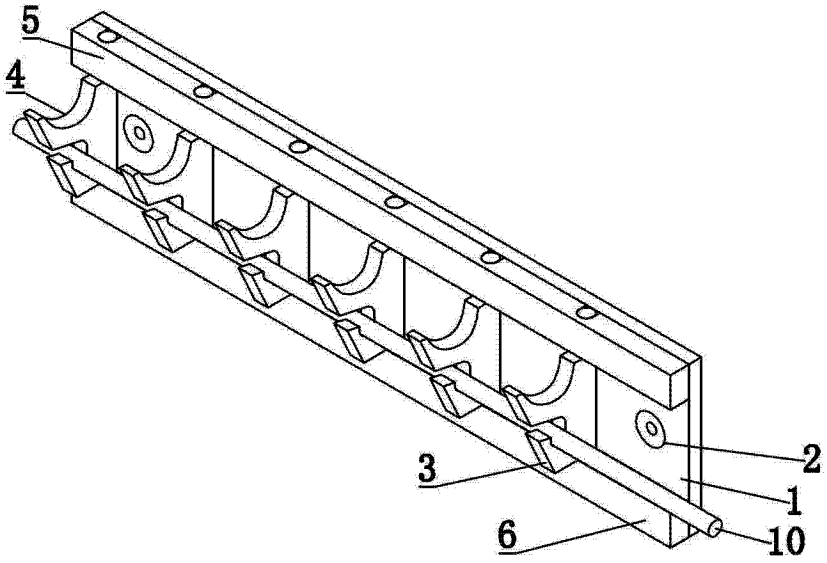

图 1

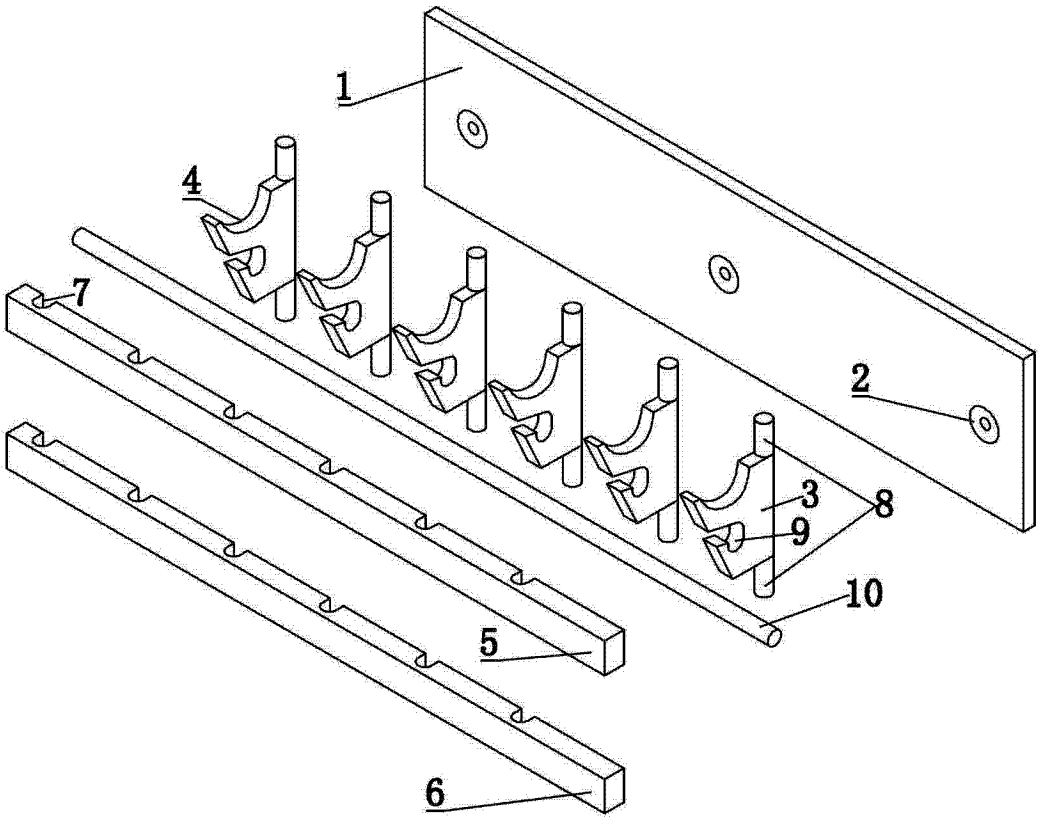

图 2