(19)中华人民共和国国家知识产权局

(12)实用新型专利

(10)授权公告号 CN 203815943 U
(45)授权公告日 2014.09.10

(21)申请号 201420196322.3

(22)申请日 2014.04.22

(73)专利权人 新疆维吾尔自治区人民医院
地址 830001 新疆维吾尔自治区乌鲁木齐市天池路91号

(72)发明人 李美慧 麻春英 裴丽萍 卢爽 李嵘

(74)专利代理机构 乌鲁木齐市禾工专利代理事务所 65108
代理人 何玉祥

(51)Int.Cl.
A61M 1/00(2006.01)

权利要求书1页 说明书2页 附图1页

(54)实用新型名称

自制粪便引流装置

(57)摘要

本实用新型的自制粪便引流装置包括造口袋、吸引管和引流袋，所述造口袋下部的排放阀与吸引管一端相连接，吸引管另一端与所述引流袋上部的导管相连接，所述造口袋贴近皮肤的内侧面为无纺布里衬，所述里衬粘连有一圆形底盘，所述底盘从下到下具有粘帖保护纸、双螺旋型粘胶、膜片层，所述底盘中心处具有一个开口；所述引流袋下部装设有排放阀。本实用新型就具有以下优点：1、取材方便，操作简单，护士操作易于掌握；2、清洁卫生，减少院内感染率，有益于创造一个良好的病室环境；3、患者舒适感增加，减少因腹泻导致患者皮肤破溃引发感染；4、保持肛门括约肌的生理功能。

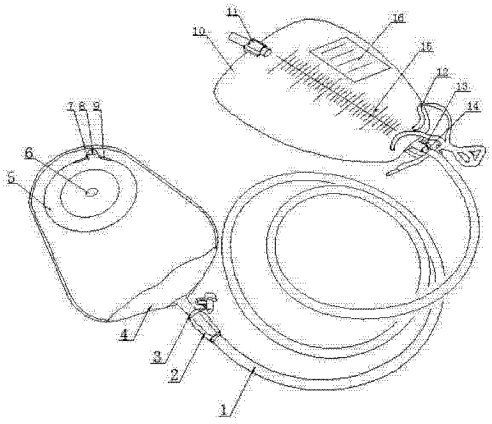

CN 203815943 U

1. 一种自制粪便引流装置，其特征在于：包括造口袋、吸引管和引流袋，所述造口袋下部的排放阀与吸引管一端相连接，吸引管另一端与所述引流袋上部的导管相连接，所述造口袋贴近皮肤的内侧面为无纺布里衬，所述里衬粘连有一圆形底盘，所述底盘从下到下具有粘帖保护纸、双螺旋型粘胶、膜片层，所述底盘中心处具有一个开口；所述引流袋下部装设有排放阀。

2. 如权利要求 1 所述的自制粪便引流装置，其特征在于：所述引流袋下部的排放阀为扣合式排放阀。

3. 如权利要求 1 或 2 所述的自制粪便引流装置，其特征在于：所述引流袋上部具有悬挂部件，所述悬挂部件为悬挂孔和 / 或系带。

4. 如权利要求 1 或 2 所述的自制粪便引流装置，其特征在于：所述引流袋表面具有容量刻度及患者基本资料填写区。

5. 如权利要求 3 所述的自制粪便引流装置，其特征在于：所述引流袋表面具有容量刻度及患者基本资料填写区。

自制粪便引流装置

技术领域

[0001] 本实用新型的自制粪便引流装置属于医护用品领域。

背景技术

[0002] 危重患者易发生腹泻且次数多，大便多呈稀水样并含有较多细菌，极易刺激肛周皮肤，引起发红、水肿、疼痛、湿疹等炎症，加上反复机械擦洗，极易导致皮肤破溃。不仅污染床单，而且更换时易造成异味在空气中弥散，增加院内感染机会。并且在护理腹泻患者时需消耗大量的护理用物，增加患者经济负担。现行临床使用一次性气管导管进行大便引流时具有以下缺陷：1. 伴有严重痔疮或烦躁不合作者使用时，易造成痔疮压迫坏死致出血，或者拔管时易损伤肠壁。2. 需定时检查导管是否牢靠，防止脱管。3. 使用导管时患者会有异物感，且长时间使用会抑制肛门括约肌，不能得到有效的锻炼。

发明内容

[0003] 本实用新型的目的在于为解决背景技术中存在的缺陷，提出一种有效保护皮肤，减轻患者痛苦，保持肛门括约肌生理功能的自制粪便引流装置。

[0004] 本实用新型的目的是这样实现的：自制粪便引流装置包括造口袋、吸引管和引流袋，所述造口袋下部的排放阀与吸引管一端相连接，吸引管另一端与所述引流袋上部的导管相连接，所述造口袋贴近皮肤的内侧面为无纺布里衬，所述里衬粘连有一圆形底盘，所述底盘从下到下具有粘帖保护纸、双螺旋型粘胶、膜片层，所述底盘中心处具有一个开口；所述引流袋下部装设有排放阀。

[0005] 所述引流袋下部的排放阀为扣合式排放阀。

[0006] 所述引流袋上部具有悬挂部件，所述悬挂部件为悬挂孔和 / 或系带。

[0007] 所述引流袋表面具有容量刻度及患者基本资料填写区。

[0008] 由于实行上述方案，本实用新型就具有以下优点：1、取材方便，操作简单，护士操作易于掌握；2、清洁卫生，减少院内感染率，有益于创造一个良好的病室环境；3、患者舒适感增加，减少因腹泻导致患者皮肤破溃引发感染；4、保持肛门括约肌的生理功能。

[0009] 附图说明：本实用新型的具体结构由以下的附图和实施例给出：

[0010] 图 1 是自制粪便引流装置的结构示意图。

[0011] 图例：1. 吸引管，2. 吸引管接头，3. 排放阀，4. 造口袋，5. 底盘，6. 开口，7. 粘贴保护纸，8. 膜片，9. 双螺旋粘胶，10. 引流袋，11. 扣合式排放阀，12. 系带，13. 悬挂孔，14. 导管，15. 容量刻度，16. 患者基本资料填写区。

[0012] 具体实施方式：本实用新型不受下述实施例的限制，可根据本实用新型的技术方案与实际情况来确定具体的实施方式。

[0013] 实施例：如图 1 所示，自制粪便引流装置包括造口袋 4、吸引管 1 和引流袋 10，所述造口袋 4 下部的排放阀 3 与吸引管 1 一端通过吸引管接头 2 相连接，吸引管 1 另一端与所述引流袋 10 上部的导管 14 相连接，所述造口袋 4 贴近皮肤的内侧面为无纺布里衬，所述里

衬粘连有一圆形底盘 5，所述底盘 5 从下到下具有粘帖保护纸 7、双螺旋型粘胶 9、膜片层 8，所述底盘 5 中心处具有一个开口 6；所述引流袋 10 下部装设有排放阀，所述排放阀为扣合式排放阀 11，所述引流袋 10 上部具有悬挂部件，所述悬挂部件为悬挂孔 13 和系带 12，所述引流袋 10 表面具有容量刻度 15 及患者基本资料填写区 16。

[0014] 使用时，用温水清理肛周皮肤，使其保持清洁、干燥；检查所述底盘 5 开口 6 的大小，根据肛门大小用弯剪将所述开口 6 剪到合适的尺寸，所述开口 6 应稍大于肛门 1-2cm；撕去所述粘帖保护纸 7，将所述底盘 5 按压肛周 2-3 分钟，保证底盘 5 和皮肤密封贴紧，最后将引流袋 10 通过悬挂孔 13 或系带 12 固定在床边。

[0015] 显然，本实用新型的上述说明仅仅是为清楚地说明本实用新型所作的举例，而并非是对本实用新型的实施方式的限定。凡是属于本实用新型的技术方案所引申出的显而易见的变化或变动仍处于本实用新型的保护范围之列。

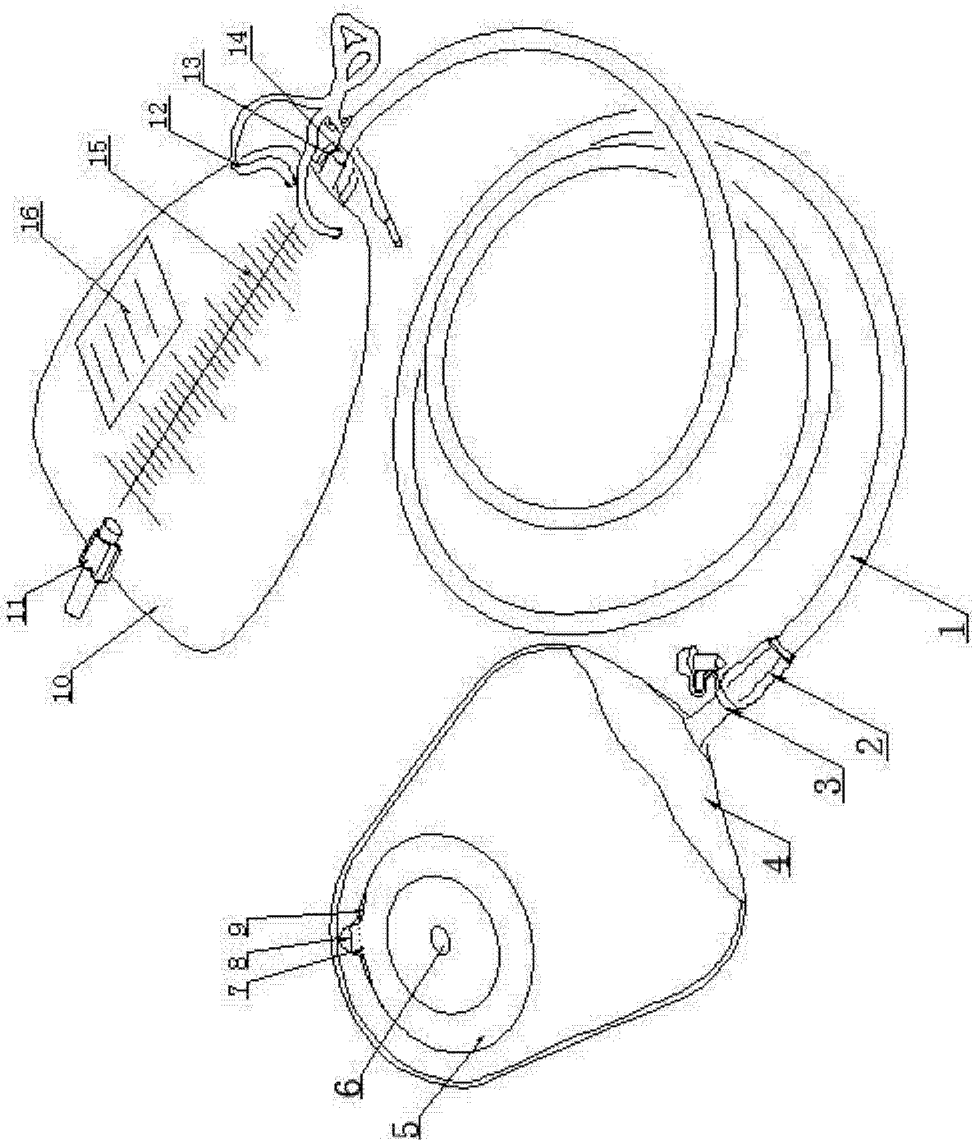

图 1