(19)中华人民共和国国家知识产权局

(12)实用新型专利

(10)授权公告号 CN 202120292 U
(45)授权公告日 2012.01.18

(21)申请号 201120243466.6

(22)申请日 2011.07.07

(73)专利权人 戴海燕
地址 400700 重庆市朝阳中学

(72)发明人 戴海燕

(51)Int.Cl.
G06K 19/07(2006.01)
F21V 33/00(2006.01)
F21Y 101/02(2006.01)

权利要求书 1 页 说明书 1 页 附图 1 页

(54)实用新型名称

新型 IC 卡

(57)摘要

新型 IC 卡，其特征是：在 IC 卡上安装一个 LED 显示灯。IC 卡平常都随身携带，可以在需要用灯照明的时候使用 IC 卡上的 LED 显示灯，不用再到处寻找手电筒。

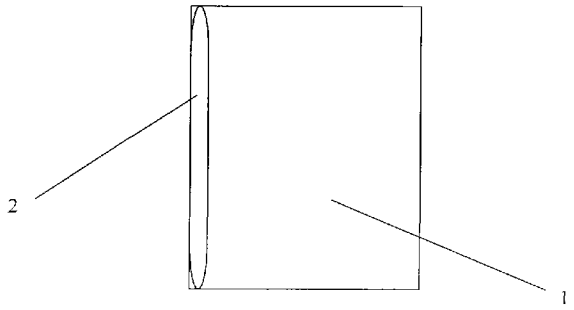

CN 202120292 U

1. 新型 IC 卡，其特征是：在 IC 卡上安装一个 LED 显示灯。

新型 IC 卡

技术领域

[0001] 本实用新型涉及一种新型 IC 卡。

背景技术

[0002] 现有 IC 卡均功能单一，除了刷卡外没有其他的功能。

发明内容

[0003] 本实用新型的目的就是要解决上述背景技术中提到的问题，提供一种新型 IC 卡。

[0004] 本实用新型采用的技术方案是：新型 IC 卡，其特征是：在 IC 卡上安装一个 LED 显示灯。

[0005] 本实用新型的有益效果是：IC 卡平常都随身携带，可以在需要用灯照明的时候使用 IC 卡上的 LED 显示灯，不用再到处寻找手电筒。

附图说明

[0006] 下面结合附图和实例对本实用新型作进一步详细说明。

[0007] 图为本实用新型的结构示意图。

[0008] 图中：1、IC 卡，2、LED 显示灯。

具体实施方式

[0009] 如图，新型 IC 卡，其特征是：在 IC 卡 1 上安装一个 LED 显示灯 2。IC 卡平常都随身携带，可以在需要用灯照明的时候使用 IC 卡上的 LED 显示灯，不用再到处寻找手电筒。

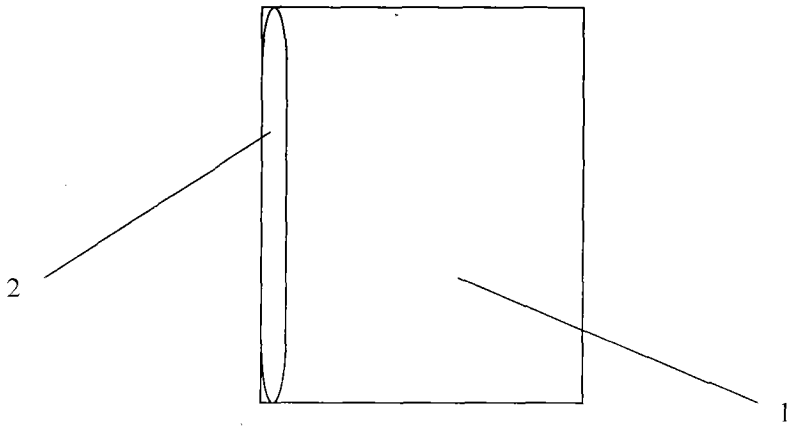
2
1