(19)中华人民共和国国家知识产权局

(12)实用新型专利

(10)授权公告号 CN 208639593 U
(45)授权公告日 2019.03.26

(21)申请号 201820626367.8

(22)申请日 2018.04.28

(73)专利权人 天门通威生物科技有限公司
地址 431700 湖北省天门市天门工业园天仙大道

(72)发明人 陈文典

(74)专利代理机构 北京方圆嘉禾知识产权代理有限公司 11385
代理人 董芙蓉

(51)Int.Cl.
A23N 17/00(2006.01)

权利要求书1页 说明书2页 附图2页

(54)实用新型名称

一种饲料加工装置

(57)摘要

本实用新型公开了一种饲料加工装置，包括传送带和固定底座，所述固定底座的顶部两侧通过连接杆与顶板焊接，所述固定底座的顶部通过连接杆与传送带连接，且传送带上等间距设置有多个放置槽，所述固定底座的一侧位于传送带的一侧设置有收集仓，所述顶板的顶部设置有液压推动器，且液压推动器的底部通过伸缩杆与挤压板连接。本实用新型中，传送带上等间距的设置有多个放置槽，且顶板的顶部从左至右依次设置有液压推动器、电机与风机，则依次对饲料进行挤压、切割与烘干，通过传送带的带动实现了自动化的设置，给饲料的加工提供了便利，省时省力。

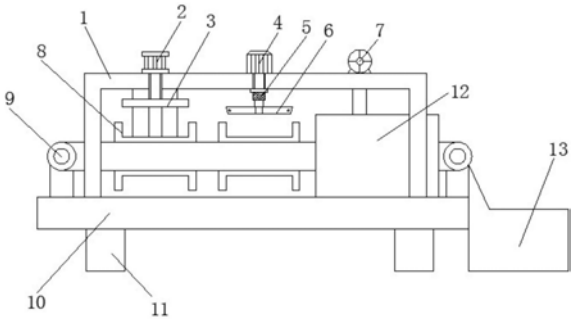

CN 208639593 U

1.一种饲料加工装置，包括传送带(9)和固定底座(10)，其特征在于，所述固定底座(10)的顶部两侧通过连接杆与顶板(1)焊接，所述固定底座(10)的顶部通过连接杆与传送带(9)连接，且传送带(9)上等间距设置有多个放置槽(8)，所述固定底座(10)的一侧位于传送带(9)的一侧设置有收集仓(13)，所述顶板(1)的顶部设置有液压推动器(2)，且液压推动器(2)的底部通过伸缩杆与挤压板(3)连接，所述顶板(1)的顶部位于液压推动器(2)的一侧设置有电机(4)，且电机(4)的底部通过转轴与液压推动杆(5)传动连接，所述液压推动杆(5)的底部连接有切割刀片(6)，所述顶板(1)的顶部位于电机(4)的一侧设置有风机(7)，且风机(7)的下方位于传送带(9)的外侧设置有烘干仓(12)，所述烘干仓(12)的内侧顶部设置有多个出风口(14)，且多个出风口(14)的顶部通过连通管与风机(7)连通。

2.根据权利要求1所述的一种饲料加工装置，其特征在于，所述切割刀片(6)共设置有两个，且两个切割刀片(6)之间交错设置。

3.根据权利要求1所述的一种饲料加工装置，其特征在于，所述多个出风口(14)两两之间间距相等。

4.根据权利要求1所述的一种饲料加工装置，其特征在于，所述固定底座(10)的底部四个拐角位置处焊接有支撑腿(11)。

5.根据权利要求1所述的一种饲料加工装置，其特征在于，所述传送带(9)通过转轴与电机传动连接。

一种饲料加工装置

技术领域

[0001] 本实用新型涉及饲料加工设备技术领域，尤其涉及一种饲料加工装置。

背景技术

[0002] 饲料加工指适用于农场、农户饲养牲畜、家禽的饲料生产加工活动，包括宠物食品的生产。安全饲料是指饲喂食用动物的饲料中，各种成分在动物体中不会产生危害人体健康的有机物和无机物。生产安全饲料是关系到饲料生产可持续发展和人类健康的重要问题。

[0003] 然而现有的饲料在加工过程中还存在着一些不足之处，现有的饲料在加工的时候，大多都是通过切割搅拌混合后，然后对原料进行挤压、烘干，这样的方式不但结构复杂且加工效率低下，同时费时费力。

实用新型内容

[0004] 本实用新型的目的是为了解决现有技术中存在的缺点，而提出的一种饲料加工装置。

[0005] 为了实现上述目的，本实用新型采用了如下技术方案：一种饲料加工装置，包括传送带和固定底座，所述固定底座的顶部两侧通过连接杆与顶板焊接，所述固定底座的顶部通过连接杆与传送带连接，且传送带上等间距设置有多个放置槽，所述固定底座的一侧位于传送带的一侧设置有收集仓，所述顶板的顶部设置有液压推动器，且液压推动器的底部通过伸缩杆与挤压板连接，所述顶板的顶部位于液压推动器的一侧设置有电机，且电机的底部通过转轴与液压推动杆传动连接，所述液压推动杆的底部连接有切割刀片，所述顶板的顶部位于电机的一侧设置有风机，且风机的下方位于传送带的外侧设置有烘干仓，所述烘干仓的内侧顶部设置有多个出风口，且多个出风口的顶部通过连通管与风机连通。

[0006] 作为上述技术方案的进一步描述：

[0007] 所述切割刀片共设置有两个，且两个切割刀片之间交错设置。

[0008] 作为上述技术方案的进一步描述：

[0009] 所述多个出风口两两之间间距相等。

[0010] 作为上述技术方案的进一步描述：

[0011] 所述固定底座的底部四个拐角位置处焊接有支撑腿。

[0012] 作为上述技术方案的进一步描述：

[0013] 所述传送带通过转轴与电机传动连接。

[0014] 本实用新型中，首先，传送带上等间距的设置有多个放置槽，且顶板的顶部从左至右依次设置有液压推动器、电机与风机，则依次对饲料进行挤压、切割与烘干，通过传送带的带动实现了自动化的设置，给饲料的加工提供了便利，省时省力，其次，传送带上设置有多个放置槽，放置槽能够用于存放饲料，则饲料在挤压和切割的时候，不会造成饲料的变形，使得每块饲料在切割的时候大小都保持一致。

附图说明

[0015] 图1为本实用新型提出的一种饲料加工装置的结构示意图；

[0016] 图2为本实用新型烘干仓的内部结构示意图；

[0017] 图3为本实用新型切割刀片的结构示意图。

[0018] 图例说明：

[0019] 1-顶板、2-液压推动器、3-挤压板、4-电机、5-液压推动杆、6-切割刀片、7-风机、8-放置槽、9-传送带、10-固定底座、11-支撑腿、12-烘干仓、13-收集仓、14-出风口。

具体实施方式

[0020] 下面将结合本实用新型实施例中的附图，对本实用新型实施例中的技术方案进行清楚、完整地描述，显然，所描述的实施例仅仅是本实用新型一部分实施例，而不是全部的实施例。

[0021] 参照图1-3，一种饲料加工装置，包括传送带9和固定底座10，固定底座10的顶部两侧通过连接杆与顶板1焊接，固定底座10的顶部通过连接杆与传送带9连接，且传送带9上等间距设置有多个放置槽8，固定底座10的一侧位于传送带9的一侧设置有收集仓13，顶板1的顶部设置有液压推动器2，且液压推动器2的底部通过伸缩杆与挤压板3连接，顶板1的顶部位于液压推动器2的一侧设置有电机4，且电机4的底部通过转轴与液压推动杆5传动连接，液压推动杆5的底部连接有切割刀片6，顶板1的顶部位于电机4的一侧设置有风机7，且风机7的下方位于传送带9的外侧设置有烘干仓12，烘干仓12的内侧顶部设置有多个出风口14，且多个出风口14的顶部通过连通管与风机7连通。

[0022] 切割刀片6共设置有两个，且两个切割刀片6之间交错设置，多个出风口14两两之间间距相等，固定底座10的底部四个拐角位置处焊接有支撑腿11，传送带9通过转轴与电机传动连接。

[0023] 放置槽8被等间距的设置在传送带9上，且当其中一个放置槽8移动到挤压板3的底部时，此时一个放置槽8正好移动到切割刀片6的底部，且一个放置槽8正好移动到烘干仓12内，使得饲料加工的效率更高。

[0024] 工作原理：使用时，将饲料等重量的放到传送带9上的放置槽8内，然后液压推动器2能够带动挤压板3对放置槽8内部的饲料进行挤压，挤压过后的饲料被移动到切割刀片6的底部，此时用户根据切割的形状，通过电机4带动切割刀片6进行转动，然后液压推动杆5带动切割刀片6上下移动，从而对挤压过的饲料进行切割，切割过后的饲料再次被移动到烘干仓12的内部，然后通过风机7将风通过出风口14吹向饲料，并对饲料进行烘干，烘干过后的饲料再次被移动，然后被倒入到收集仓13内进行储存。

[0025] 以上所述，仅为本实用新型较佳的具体实施方式，但本实用新型的保护范围并不局限于此，任何熟悉本技术领域的技术人员在本实用新型揭露的技术范围内，根据本实用新型的技术方案及其实用新型构思加以等同替换或改变，都应涵盖在本实用新型的保护范围之内。

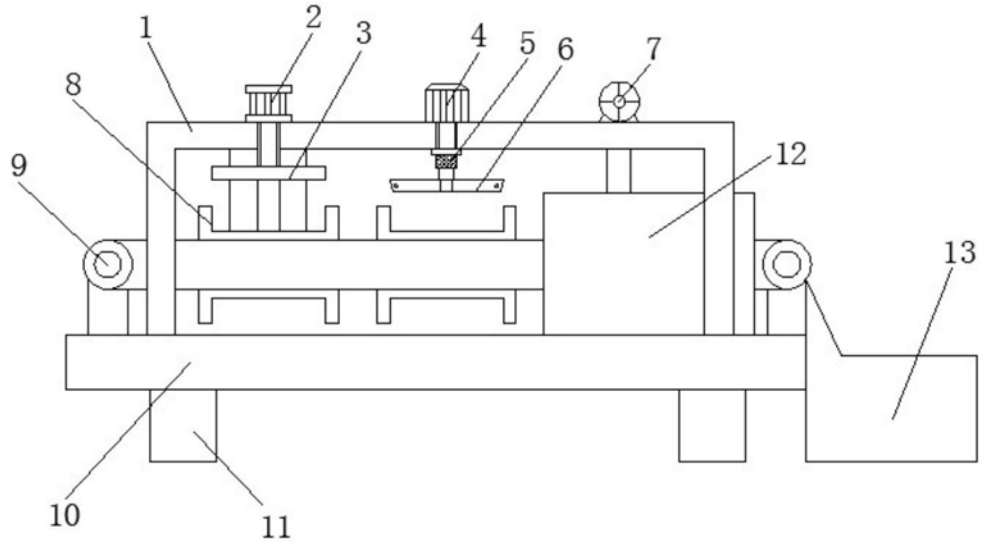

图1

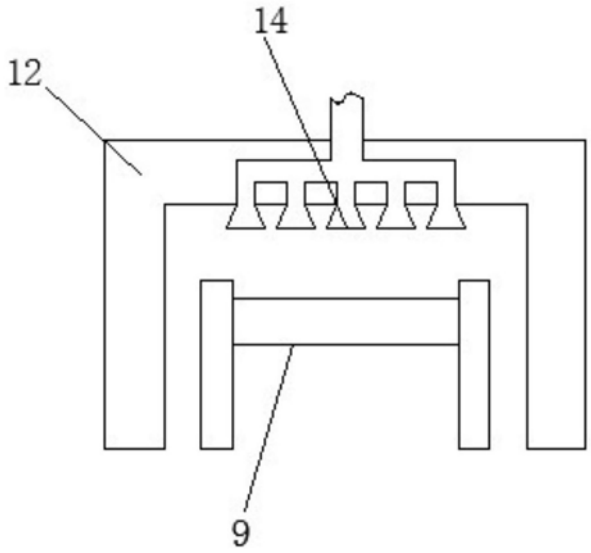

图2

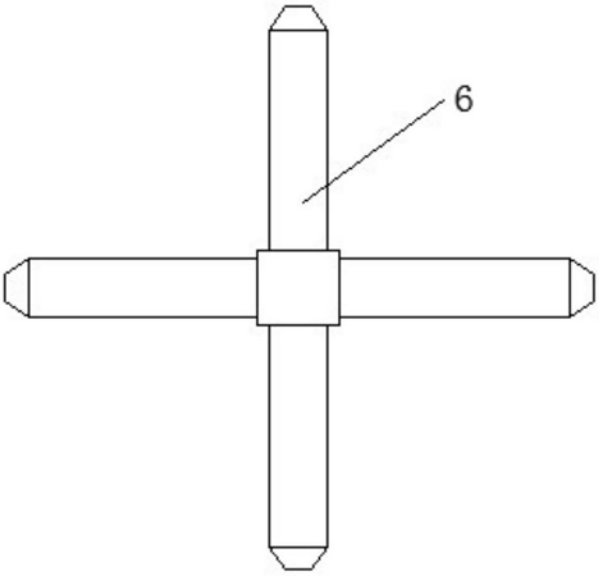

图3