(19)国家知识产权局

(12)实用新型专利

(10)授权公告号 CN 222452907 U
(45)授权公告日 2025.02.11

(21)申请号 202421231378.8

(22)申请日 2024.05.31

(73)专利权人 杭州仟源保灵药业有限公司
地址 310018 浙江省杭州市经济技术开发区23号大街668号

(72)发明人 魏鹏 张界 谷中君

(74)专利代理机构 杭州九洲专利事务所有限公司 33101
专利代理师 翁玮

(51)Int.Cl.
B65D 23/00(2006.01)
B65D 53/02(2006.01)
B67B 7/16(2006.01)

权利要求书1页 说明书3页 附图1页

(54)实用新型名称

一种带开瓶器的口服液瓶

(57)摘要

本实用新型为一种带开瓶器的口服液瓶,包括用于盛放口服液的瓶身、瓶盖和开瓶器,所述瓶身靠近瓶盖一侧收拢形成直径小于瓶身的瓶口,并在瓶口外设置有一圈外翻的凸圈,所述凸圈的外侧安装有瓶盖,在瓶盖的底部设置有固定装置,用于实现瓶盖与瓶身的卡和,并在瓶盖内位于瓶口处安装有密封圈,用于保证瓶身的密闭性,通过开瓶器作用瓶盖实现开盖。本实用新型具有结构简单合理,方便使用,密闭性好等优点。

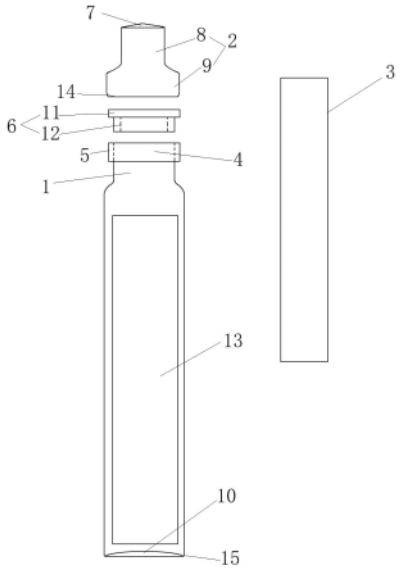

CN 222452907 U

1.一种带开瓶器的口服液瓶,包括用于盛放口服液的瓶身(1)、瓶盖(2)和开瓶器(3),其特征在于:所述瓶身(1)靠近瓶盖(2)一侧收拢形成直径小于瓶身(1)的瓶口(4),并在瓶口(4)外设置有一圈外翻的凸圈(5),所述凸圈(5)的外侧安装有瓶盖(2),在瓶盖(2)的底部设置有固定装置,用于实现瓶盖(2)与瓶身(1)的卡和,并在瓶盖(2)内位于瓶口(4)处安装有密封圈(6),用于保证瓶身(1)的密闭性,通过开瓶器(3)作用瓶盖(2)实现开盖。

2.根据权利要求1所述的带开瓶器的口服液瓶,其特征在于:所述瓶盖(2)由手持柄(8)和安装盖(9)组成,安装盖(9)设置在手持柄(8)的正上方,两者均为圆柱形结构,所述手持柄(8)用于方便手持瓶盖(2),且手持柄(8)的直径小于安装盖(9)的直径,使得瓶盖(2)整体呈凸字形结构,安装盖(9)内部中空放置有密封圈(6),当安装盖(9)与瓶口(4)卡和后,密封圈(6)紧贴于瓶口(4),用于保证瓶身(1)的密闭性。

3.根据权利要求2所述的带开瓶器的口服液瓶,其特征在于:所述密封圈(6)由密封盖(11)和密封柱(12)组成,密封柱(12)设置在密封盖(11)底部的中间位置,所述密封盖(11)和密封柱(12)分别与凸圈(5)和瓶口(4)相匹配,当密封柱(12)插入至瓶口(4)内,密封盖(11)贴合覆盖在凸圈(5)的上表面,用于保证瓶身(1)处于完全密闭的状态,且密封柱(12)的内部中空,用于提高密封柱(12)的变形能力,方便插入瓶口(4)或从瓶口(4)内取出,在凸圈(5)的外侧位于安装盖(9)的底部设置有固定装置,用于保证凸圈(5)与安装盖(9)之间的卡和固定。

4.根据权利要求3所述的带开瓶器的口服液瓶,其特征在于:所述固定装置为设置在安装盖(9)底部边缘上一圈向内凹陷的限位包边(14),通过限位包边(14)包裹住凸圈(5)的底部,实现安装盖(9)与凸圈(5)之间的卡和,当需要服用口服液时,将开瓶器(3)插入手持柄(8)内,通过向一侧推动开瓶器(3)实现开盖。

5.根据权利要求4所述的带开瓶器的口服液瓶,其特征在于:所述开瓶器(3)为圆柱形结构的长管,长管的至少一端内部中空,用于插入手持柄(8)内,通过水平作用力推动长管,带动安装盖(9)底部的限位包边(14)一侧向上倾斜,限位包边(14)与凸圈(5)外侧挤压后发生形变,从而失去对凸圈(5)的限位固定效果,方便进行开盖操作。

6.根据权利要求5所述的带开瓶器的口服液瓶,其特征在于:所述手持柄(8)远离安装盖(9)一侧设置有凸起的三角形限位块(7),用于提高手持柄(8)的强度以及对开瓶器(3)起到很好的导向作用,方便开瓶器(3)插入手持柄(8)内进行开盖。

7.根据权利要求6所述的带开瓶器的口服液瓶,其特征在于:所述开瓶器(3)为不锈钢材料,瓶盖(2)为铝制材料,瓶身(1)为玻璃材料,密封圈(6)为橡胶材料。

8.根据权利要求7所述的带开瓶器的口服液瓶,其特征在于:所述瓶身(1)的底部为上凸的弧形底面(10),用于方便观察剩余口服液防止浪费,瓶身(1)底部边缘处设置有弧形的保护边(15)。

9.根据权利要求8所述的带开瓶器的口服液瓶,其特征在于:所述瓶身(1)的外侧侧身设置有图案区(13),用于粘贴商标或者图案。

一种带开瓶器的口服液瓶

技术领域

[0001] 本实用新型属于口服液瓶技术领域,具体涉及一种带开瓶器的口服液瓶。

背景技术

[0002] 口服液类的药品、保健品,如止咳糖浆、蜂王浆等大多采用大玻璃瓶进行盛装,分次服用必然会对玻璃瓶内存留的口服液造成污染,影响药品或保健品的品质,不利于人体健康,所以一些口服液采用较小的玻璃瓶来盛装,以实现一次一支的服用方式,避免对剩余口服液造成的污染。

[0003] 但是现有的较小的玻璃瓶存在以下问题,若通过瓶身上固定瓶盖进行封装,使用者开启瓶盖较为不便,采用瓶盖上直接塞上瓶塞这种方式,整体固定不够牢固,瓶塞容易掉出,且不够美观,而采用瓶身加旋转式瓶盖的设计,瓶盖与瓶身螺纹连接,这种设计可以方便打开瓶盖,密闭性好,但是由于口服液量少,一般可以一次服用完,瓶盖无需反复使用,就会导致资源浪费,而且整体造价成本高,为此,设计一种带开瓶器的口服液瓶,从而克服上述问题。

实用新型内容

[0004] 本实用新型的目的在于克服现有技术存在的不足,而提供一种结构简单合理,方便使用,密闭性好,造型美观的带开瓶器的口服液瓶。

[0005] 本实用新型是通过如下的技术方案予以实现的:一种带开瓶器的口服液瓶,包括用于盛放口服液的瓶身、瓶盖和开瓶器,所述瓶身靠近瓶盖一侧收拢形成直径小于瓶身的瓶口,并在瓶口外设置有一圈外翻的凸圈,所述凸圈的外侧安装有瓶盖,在瓶盖的底部设置有固定装置,用于实现瓶盖与瓶身的卡和,并在瓶盖内位于瓶口处安装有密封圈,用于保证瓶身的密闭性,通过开瓶器作用瓶盖实现开盖。

[0006] 作为优选:所述瓶盖由手持柄和安装盖组成,安装盖设置在手持柄的正上方,两者均为圆柱形结构,所述手持柄用于方便手持瓶盖,且手持柄的直径小于安装盖的直径,使得瓶盖整体呈凸字形结构,安装盖内部中空,放置有密封圈,当安装盖与瓶口卡和后,密封圈紧贴于瓶口,用于保证瓶身的密闭性。

[0007] 作为优选:所述密封圈由密封盖和密封柱组成,密封柱设置在密封盖底部的中间位置,所述密封盖和密封柱分别与凸圈和瓶口相匹配,当密封柱插入至瓶口内,密封盖贴合覆盖在凸圈的上表面,用于保证瓶身处于完全密闭的状态,且密封柱的内部中空,用于提高密封柱的变形能力,方便插入瓶口或从瓶口内取出,在凸圈的外侧位于安装盖的底部设置有固定装置,用于保证凸圈与安装盖之间的卡和固定。

[0008] 作为优选:所述固定装置为设置在安装盖底部边缘上的一圈向内凹陷的限位包边,通过限位包边包裹住凸圈的底部,实现安装盖与凸圈之间的卡和,当需要服用口服液时,将开瓶器插入手持柄内,通过向一侧推动开瓶器实现开盖。

[0009] 作为优选:所述开瓶器为圆柱形结构的长管,长管的至少一端内部中空,用于插入

手持柄内,通过水平作用力推动长管,带动安装盖底部的限位包边一侧向上倾斜,限位包边与凸圈外侧挤压后发生形变,从而失去对凸圈的限位固定效果,方便进行开盖操作。

[0010] 作为优选:所述手持柄远离安装盖一侧设置有凸起的三角形限位块,用于提高手持柄的强度以及对开瓶器起到很好的导向作用,方便开瓶器插入手持柄内进行开盖。

[0011] 作为优选:所述开瓶器为不锈钢材料,瓶盖为铝制材料,所述瓶身为玻璃材料,所述密封圈为橡胶材料。

[0012] 作为优选:所述瓶身的底部为上凸的弧形底面,用于方便观察剩余口服液防止浪费,瓶身底部边缘处设置有弧形的保护边。

[0013] 作为优选:所述瓶身的外侧侧身设置有图案区,用于粘贴商标或者图案。

[0014] 本实用新型的有益效果如下:

[0015] 本实用新型的口服液瓶,通过开瓶器可以很方便地开启瓶盖,方便服用口服液,而且由于小瓶口服液容量少,一次性可以服用完,瓶盖无需反复使用,相比于瓶盖与瓶身螺纹连接这种方式,整体造价成本低,并且使用也较为方便。

附图说明

[0016] 图1为本实用新型的爆炸结构示意图。

具体实施方式

[0017] 为使本领域的普通技术人员更加清楚地理解本实用新型的目的、技术方案和优点,以下结合附图和实施例对本实用新型做进一步的阐述。

[0018] 在本实用新型的描述中,需要理解的是,“上”、“下”、“左”、“右”、“内”、“外”、“横向”、“竖向”等术语所指示的方位或位置关系为基于附图所示的方位或位置关系,仅是为了便于描述本实用新型,而不是指示或暗示所指的装置或原件必须具有特定的方位,因此不能理解为对本实用新型的限制。

[0019] 下面将结合附图对本实用新型作详细的介绍:如图1所示,一种带开瓶器的口服液瓶,包括用于盛放口服液的瓶身1、瓶盖2和开瓶器3,所述瓶身1靠近瓶盖2一侧收拢形成直径小于瓶身1的瓶口4,并在瓶口4外设置有一圈外翻的凸圈5,所述凸圈5的外侧安装有瓶盖2,在瓶盖2的底部设置有固定装置,用于实现瓶盖2与瓶身1的卡和,并在瓶盖2内位于瓶口4处安装有密封圈6,用于保证瓶身1的密闭性,通过开瓶器3作用瓶盖2实现开盖。

[0020] 所述瓶盖2由手持柄8和安装盖9组成,手持柄8设置在安装盖9的正上方,两者均为圆柱形结构,所述手持柄8用于方便手持瓶盖2,且手持柄8的直径小于安装盖9的直径,使得瓶盖2整体呈凸字形结构,安装盖9内部中空,放置有密封圈6,当安装盖9与瓶口4卡和后,密封圈6紧贴于瓶口4,用于保证瓶身1的密闭性。当瓶盖打开后,密封圈6仍安装在瓶口上,可以在口服液没喝完的情况下,通过密封圈进行封口,防止灰尘进入或者受潮。

[0021] 所述密封圈6为橡胶材料,密封圈6由密封盖11和密封柱12组成,密封柱12设置在密封盖11底部的中间位置,所述密封盖11和密封柱12分别与凸圈5和瓶口4相匹配,当密封柱12插入至瓶口4内,密封盖11贴合覆盖在凸圈5的上表面,用于保证瓶身1处于完全密闭的状态,且密封柱12的内部中空,用于提高密封柱12的变形能力,方便插入瓶口4或从瓶口4内取出,在凸圈5的外侧位于安装盖9的底部设置有固定装置,用于保证凸圈5与安装盖9之间

的卡和固定。

[0022] 本实用新型在瓶盖和瓶身之间位于瓶身上设置了密封圈,该密封圈可以很好地保证瓶身的密闭性,从而很好地避免口服液受潮变质等情况发生,影响使用者的身体健康。

[0023] 所述固定装置为设置在安装盖9底部边缘上一圈向内凹陷的限位包边14,通过限位包边14包裹住凸圈5的底部,实现安装盖9与凸圈5之间的卡和,当需要服用口服液时,将开瓶器3插入手持柄8内,通过向一侧推动开瓶器3实现开盖。

[0024] 所述开瓶器3为圆柱形结构的长管,长管的一端内部中空或为整根空心管,开瓶器3插入手持柄8内,通过水平作用力推动长管,带动安装盖9底部的限位包边14一侧向上倾斜,限位包边14与凸圈5外侧挤压后,发生形变,从而失去对凸圈5的限位固定效果,此时,就可以方便地将瓶盖取出,完成开盖操作。

[0025] 所述手持柄8远离安装盖9一侧设置有凸起的三角形限位块7,用于提高手持柄8的强度以及对开瓶器3起到很好的导向作用,方便开瓶器3插入手持柄8内进行开盖。

[0026] 所述开瓶器3为不锈钢材料,瓶盖2为铝制材料或其他的金属材料,所述瓶身1为玻璃材料,其中瓶身最优为棕色玻璃瓶,可以很好地减少口服液挥发或遇光分解的情况,从而更好地保存口服液。所述瓶身1的底部为上凸的弧形底面10,用于方便观察剩余口服液防止浪费,瓶身1底部边缘处设置有弧形的保护边15。所述瓶身1的外侧侧身设置有图案区13,用于粘贴商标或者图案,使得整体更为美观。

[0027] 本文中所描述的具体实施例仅例示性说明本实用新型的原理及其功效,而非用于限制本实用新型。任何熟悉此技术的人士皆可在不违背本实用新型的精神及范畴下,对上述实施例进行修饰或改变。因此,但凡所属技术领域中具有通常知识者在未脱离本实用新型所揭示的精神与技术思想下所完成的一切等效修饰或改变,仍应由本实用新型的权利要求所涵盖。

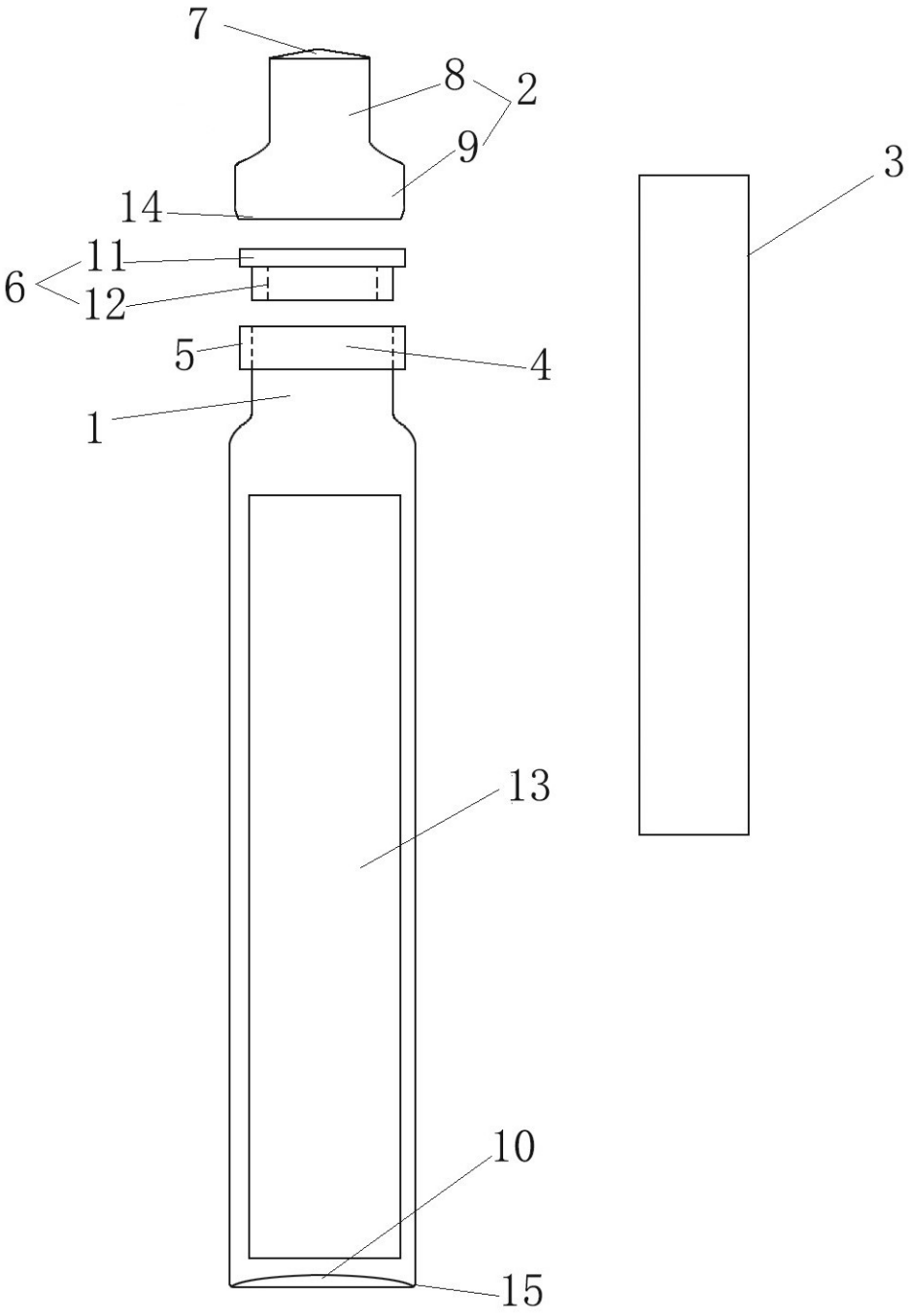

图1