(19)国家知识产权局

(12)实用新型专利

(10)授权公告号 CN 219909751 U
(45)授权公告日 2023.10.27

(21)申请号 202320938204.4

(22)申请日 2023.04.19

(73)专利权人 深圳市华剑建设集团股份有限公司

地址 518000 广东省深圳市福田区梅林街道中康路卓越城一期4号楼

(72)发明人 张军勇 陈亚升 孙旭东 彭龙 黄河

(74)专利代理机构 深圳领道知识产权代理事务所(普通合伙) 44857

专利代理师 刘丽敏

(51)Int.Cl.

E04F 13/23(2006.01)

E04F 13/24(2006.01)

权利要求书1页 说明书5页 附图4页

(54)实用新型名称

一种装配式内墙装饰结构

(57)摘要

本实用新型公开了装配式内墙装饰结构，包括龙骨架，承挂座，挂设件及装饰板；所述龙骨架包括连接座及竖龙骨，所述连接座安装于墙壁上，且与所述竖龙骨相连，用于将所述竖龙骨安装于墙壁上，并调节所述竖龙骨与墙壁之间的间距；所述承挂座为横置的U型结构，包括承挂端及抵接端；所述挂设件适于挂设在所述承挂端上；所述装饰板与所述挂设件相连，且适于与所述抵接端相抵，以保持在竖直状态。根据本实用新型提供的装配式内墙装饰结构，结构简单，组装方便，便于施工人员装配，此外，装配效果好，从而有利于确保装配效果。

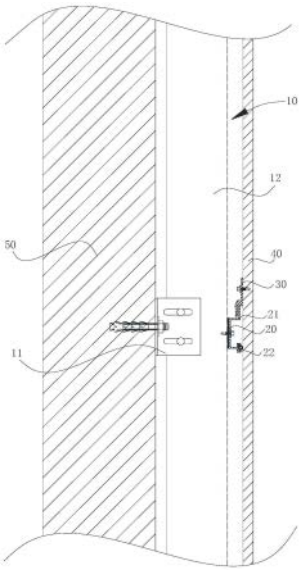

CN 219909751 U

1.一种装配式内墙装饰结构,其特征在于,包括:

龙骨架,所述龙骨架包括连接座及竖龙骨,所述连接座安装于墙壁上,且与所述竖龙骨相连,用于将所述竖龙骨安装于墙壁上,并调节所述竖龙骨与墙壁之间的间距;

承挂座,所述承挂座为横置的U型结构,包括承挂端及抵接端;

挂设件,所述挂设件适于挂设在所述承挂端上;

装饰板,所述装饰板与所述挂设件相连,且适于与所述抵接端相抵,以保持在竖直状态。

2.根据权利要求1所述的装配式内墙装饰结构,其特征在于,所述连接座包括L型件、第一螺杆及第二螺杆;

所述L型件的第一端通过所述第一螺杆固定于墙壁上,所述L型件的第二端通过所述第二螺杆与所述竖龙骨相连。

3.根据权利要求2所述的装配式内墙装饰结构,其特征在于,所述L型件的第二端相对的开设有两个调节孔,所述两个调节孔沿水平方向延伸,所述第二螺杆可滑动的设置于所述两个调节孔内,且与所述竖龙骨相连,以安装所述竖龙骨,并调节所述竖龙骨与墙壁之间的距离。

4.根据权利要求1所述的装配式内墙装饰结构,其特征在于,所述承挂座的承挂端向上弯折形成有一承挂部,所述承挂部上套设有硅胶套,所述挂设件挂设于所述承挂部上。

5.根据权利要求4所述的装配式内墙装饰结构,其特征在于,所述承挂座的抵接端设置有一抵接件,所述抵接件的截面为C型件结构,所述抵接件内填充有缓冲胶条,所述装饰板与所述缓冲胶条相抵。

6.根据权利要求5所述的装配式内墙装饰结构,其特征在于,所述挂设件的截面为Z字型结构,一端固定于所述装饰板上,另一端挂设于所述承挂部上。

7.根据权利要求1所述的装配式内墙装饰结构,其特征在于,所述竖龙骨为方向管状结构。

8.根据权利要求2所述的装配式内墙装饰结构,其特征在于,所述第一螺杆为穿山刺膨胀螺杆,所述第二螺杆为钻尾螺杆。

一种装配式内墙装饰结构

技术领域

[0001] 本实用新型涉及建筑装饰领域，尤其涉及一种装配式内墙装饰结构。

背景技术

[0002] 随着人们生活水平和审美观的提高，人们对建筑内饰和家具贴面装饰都提出了更高的审美要求。无论是在生活场所还是在办公场所，较为美观的环境往往能使人心情更为愉悦，可以起到提高生活质量及工作质量的作用，由此，促进了现代装饰装修行业的高速发展。

[0003] 墙面装饰板是一种用于装饰墙面的板材，一般可以采用木料或者大理石材等加工形成，现有技术中，墙面装饰板的施工步骤较为复杂，操作十分不方便，同时质量很难得到保障，进而影响装饰效果。

发明内容

[0004] 本实用新型旨在至少在一定程度上解决相关技术中的技术问题之一。为此，本实用新型的目的在于提出一种装配式内墙装饰结构。

[0005] 为实现上述目的，根据本实用新型实施例的装配式内墙装饰结构，包括

[0006] 龙骨架，所述龙骨架包括连接座及竖龙骨，所述连接座安装于墙壁上，且与所述竖龙骨相连，用于将所述竖龙骨安装于墙壁上，并调节所述竖龙骨与墙壁之间的间距；

[0007] 承挂座，所述承挂座为横置的U型结构，包括承挂端及抵接端；

[0008] 挂设件，所述挂设件适于挂设在所述承挂端上；

[0009] 装饰板，所述装饰板与所述挂设件相连，且适于与所述抵接端相抵，以保持在竖直状态。

[0010] 根据本实用新型提供的装配式内墙装饰结构，结构简单，组装方便，便于施工人员装配，此外，装配效果好，从而有利于确保装配效果。

[0011] 另外，根据本实用新型上述实施例的装配式内墙装饰结构还可以具有如下附加的技术特征：

[0012] 根据本实用新型的一个实施例，所述连接座包括L型件、第一螺杆及第二螺杆；

[0013] 所述L型件的第一端通过所述第一螺杆固定于墙壁上，所述L型件的第二端通过所述第二螺杆与所述竖龙骨相连。

[0014] 根据本实用新型的一个实施例，所述L型件的第二端相对的开设有两个调节孔，所述两个调节孔沿水平方向延伸，所述第二螺杆可滑动的设置于所述两个调节孔内，且与所述竖龙骨相连，以安装所述竖龙骨，并调节所述竖龙骨与墙壁之间的距离。

[0015] 根据本实用新型的一个实施例，所述承挂座的承挂端向上弯折形成有一承挂部，所述承挂部上套设有硅胶套，所述挂设件挂设于所述承挂部上。

[0016] 根据本实用新型的一个实施例，所述承挂座的抵接端设置有一抵接件，所述抵接件的截面为C型件结构，所述抵接件内填充有缓冲胶条，所述装饰板与所述缓冲胶条相抵。

[0017] 根据本实用新型的一个实施例，所述挂设件的截面为Z字型结构，一端固定于所述装饰板上，另一端挂设于所述承挂部上。

[0018] 根据本实用新型的一个实施例，所述竖龙骨为方向管状结构。

[0019] 根据本实用新型的一个实施例，所述第一螺杆为穿山刺膨胀螺杆，所述第二螺杆为钻尾螺杆。

[0020] 本实用新型的附加方面和优点将在下面的描述中部分给出，部分将从下面的描述中变得明显，或通过本实用新型的实践了解到。

附图说明

[0021] 为了更清楚地说明本实用新型实施例或现有技术中的技术方案，下面将对实施例或现有技术描述中所需要使用的附图作简单地介绍，显而易见地，下面描述中的附图仅仅是本实用新型的一些实施例，对于本领域普通技术人员来讲，在不付出创造性劳动的前提下，还可以根据这些附图示出的结构获得其他的附图。

[0022] 图1是本实用新型实施例的结构示意图；

[0023] 图2是本实用新型实施例中连接座的结构示意图；

[0024] 图3是本实用新型实施例中承挂座的结构示意图；

[0025] 图4是本实用新型实施例中挂设件的结构示意图。

[0026] 附图标记：

[0027] 龙骨架10

[0028] 连接座11；

[0029] L型件111；

[0030] 调节孔1111；

[0031] 第一螺杆112；

[0032] 第二螺杆113；

[0033] 竖龙骨12；

[0034] 承挂座20；

[0035] 承挂端21；

[0036] 承挂部211；

[0037] 抵接端22；

[0038] 抵接件221；

[0039] 缓冲胶条2211；

[0040] 挂设件30；

[0041] 装饰板40；

[0042] 墙壁50。

[0043] 本实用新型目的的实现、功能特点及优点将结合实施例，参照附图做进一步说明。

实施方式

[0044] 下面详细描述本实用新型的实施例，所述实施例的示例在附图中示出，其中自始至终相同或类似的标号表示相同或类似的元件或具有相同或类似功能的元件。下面通过参

考附图描述的实施例是示例性的，旨在用于解释本实用新型，而不能理解为对本实用新型的限制，基于本实用新型中的实施例，本领域普通技术人员在没有作出创造性劳动前提下所获得的所有其他实施例，都属于本实用新型保护的范围。

[0045] 在本实用新型的描述中，需要理解的是，术语“中心”、“纵向”、“横向”、“长度”、“宽度”、“厚度”、“上”、“下”、“前”、“后”、“左”、“右”、“竖直”、“水平”、“顶”、“底”“内”、“外”、“顺时针”、“逆时针”“轴向”、“周向”、“径向”等指示的方位或位置关系为基于附图所示的方位或位置关系，仅是为了便于描述本实用新型和简化描述，而不是指示或暗示所指的装置或元件必须具有特定的方位、以特定的方位构造和操作，因此不能理解为对本实用新型的限制。

[0046] 此外，术语“第一”、“第二”仅用于描述目的，而不能理解为指示或暗示相对重要性或者隐含指明所指示的技术特征的数量。由此，限定有“第一”、“第二”的特征可以明示或者隐含地包括一个或者更多个该特征。在本实用新型的描述中，“多个”的含义是两个或两个以上，除非另有明确具体的限定。

[0047] 在本实用新型中，除非另有明确的规定和限定，术语“安装”、“相连”、“连接”、“固定”等术语应做广义理解，例如，可以是固定连接，也可以是可拆卸连接，或一体地连接；可以是机械连接，也可以是电连接；可以是直接相连，也可以通过中间媒介间接相连，可以是两个元件内部的连通。对于本领域的普通技术人员而言，可以根据具体情况理解上述术语在本实用新型中的具体含义。

[0048] 在本实用新型中，除非另有明确的规定和限定，第一特征在第二特征之“上”或之“下”可以包括第一和第二特征直接接触，也可以包括第一和第二特征不是直接接触而是通过它们之间的另外的特征接触。而且，第一特征在第二特征“之上”、“上方”和“上面”包括第一特征在第二特征正上方和斜上方，或仅仅表示第一特征水平高度高于第二特征。第一特征在第二特征“之下”、“下方”和“下面”包括第一特征在第二特征正下方和斜下方，或仅仅表示第一特征水平高度小于第二特征。

[0049] 下面参照附图详细描述本实用新型实施例的装配式内墙装饰结构。

[0050] 参照图1至图4所示，根据本实用新型实施例提供的装配式内墙装饰结构，包括龙骨架10，承挂座20，挂设件30及装饰板40。

[0051] 所述龙骨架10包括连接座11及竖龙骨12，所述连接座11安装于墙壁50上，且与所述竖龙骨12相连，用于将所述竖龙骨12安装于墙壁50上，并调节所述竖龙骨12与墙壁50之间的间距。竖龙骨12为主要的支承结构，通过连接座11安装在墙壁50上，且连接座11与竖龙骨12活动连接，这样，也就可以调节竖龙骨12在连接座11上的位置，相应的，也就可以起到调整竖龙骨12与墙壁50之间的间距的作用。如此一来，当室内空间较大时，可以使竖龙骨12略微的远离墙壁50，而当室内空间较小时，则可以使竖龙骨12略微的靠近墙壁50，也即是，可以根据室内空间大小来调整，有利于使用。

[0052] 所述承挂座20为横置的U型结构，包括承挂端21及抵接端22，承挂端21作为承挂部211位，可以与挂设件30相对应，从而将挂设件30挂设在所述承挂端21上，而装饰板40与挂设件30相连，因此，通过挂设件30就可以将装饰板40挂设在承挂座20上，同时，利用抵接端22与装饰板40相抵，从而使得装饰板40保持在竖直状态，以确保装饰板40的装饰效果。

[0053] 具体而言，在装配时，先将连接座11安装在墙壁50上，然后固定竖龙骨12，这样，主

要的支承结构便可以被装配在墙壁50上，装配的过程中，可以根据空间大小，调整竖龙骨12与墙壁50之间的距离，确保竖龙骨12不会占用过多的室内空间而影响整体的装饰效果。进一步地，将承挂座20安装在主龙骨上，然后将挂设件30固定在装饰板40上，最后，将挂设件30安装在承挂座20上，装饰板40即可被挂设在墙壁50旁边，整个装配工作十分简单，方便，且挂设效果好，有利于工作人员施工操作。

[0054] 根据本实用新型提供的装配式内墙装饰结构，结构简单，组装方便，便于施工人员装配，此外，装配效果好，从而有利于确保装配效果。

[0055] 在本实用新型的一个实施例中，所述连接座11包括L型件111、第一螺杆112及第二螺杆113；所述L型件111的第一端通过所述第一螺杆112固定于墙壁50上，所述L型件111的第二端通过所述第二螺杆113与所述竖龙骨12相连。

[0056] 其中，所述第一螺杆112为穿山刺膨胀螺杆，所述第二螺杆113为钻尾螺杆。

[0057] 穿山刺膨胀螺杆及钻尾螺杆具有较好的固定效果，使得将L型件111与墙壁50和竖龙骨12相连时，固定效果更好，更加牢固，从而可以提高使用寿命。

[0058] 在本实用新型的一个实施例中，所述L型件111的第二端相对的开设有两个调节孔1111，所述两个调节孔1111沿水平方向延伸，所述第二螺杆113可滑动的设置于所述两个调节孔1111内，且与所述竖龙骨12相连，以安装所述竖龙骨12，并调节所述竖龙骨12与墙壁50之间的距离。

[0059] 也即是说，螺杆可以穿过调节孔1111而穿设至竖龙骨12内，从而将竖龙骨12与L型件111相连，以便于通过L型件111将竖龙骨12固定在墙壁50旁边，而螺杆活动设置于调节孔1111内，因此，螺杆在调节孔1111内的位置可以调节，由此，通过调节螺杆在调节孔1111内的位置，即可使得竖龙骨12与墙壁50之间的间距可调，进而可以装配需求来调整装饰板40离墙壁50的距离，有利于使用。

[0060] 在本实用新型的一个实施例中，所述承挂座20的承挂端21向上弯折形成有一承挂部211，所述承挂部211上套设有硅胶套，所述挂设件30挂设于所述承挂部211上。

[0061] 硅胶套具有一定的弹性，将其套设在承挂部211上，那么，当挂设件30挂设在承挂部211上时，弹性件可以填充承挂部211与挂设件30之间的空间，并与挂设件30相抵，由此，可以起到一定的固定作用，以防止挂设件30移位而导致装饰板40的位置发生变化。

[0062] 在本实用新型的一些实施例中，所述承挂座20的抵接端22设置有一抵接件221，所述抵接件221的截面为C型件结构，所述抵接件221内填充有缓冲胶条2211，所述装饰板40与所述缓冲胶条2211相抵。

[0063] 在抵接端22设置抵接件221，可以用于安装缓冲胶条2211，进而通过缓冲胶条2211与装饰板40相抵，这样，一方面，缓冲胶条2211可以起到支撑装饰板40的作用，使得装饰板40可以保持在竖直的状态，也即是确保装饰板40的竖直度；另一方面，缓冲胶条2211还可以限制装饰板40的振动，以起到减震降噪的作用。

[0064] 在本实用新型的一些实施例中，所述挂设件30的截面为Z字型结构，一端固定于所述装饰板40上，另一端挂设于所述承挂部211上。

[0065] 也即是，挂设件30具有固定端及挂设端，其中，固定端与装饰板40相连，而挂设端则挂设在承挂部211上，这样，在装配时，直接将挂设端挂设在承挂部211上即可将装饰板40进行安装。

[0066] 在本实用新型的一些实施例中，所述竖龙骨12为方向管状结构。

[0067] 竖龙骨12的材料可以是不锈钢材质，也可以是合金材质，硬度大，抗腐蚀性好，使用寿命长，而采用方形管状结构，不仅减少自身重量，方便装配，还能节省材料，有利于使用。

[0068] 在本说明书的描述中，参考术语“一个实施例”、“一些实施例”、“示例”、“具体示例”、或“一些示例”等的描述意指结合该实施例或示例描述的具体特征、结构、材料或者特点包含于本实用新型的至少一个实施例或示例中。在本说明书中，对上述术语的示意性表述不必须针对的是相同的实施例或示例。而且，描述的具体特征、结构、材料或者特点可以在任一个或多个实施例或示例中以合适的方式结合。此外，在不相互矛盾的情况下，本领域的技术人员可以将本说明书中描述的不同实施例或示例以及不同实施例或示例的特征进行结合和组合。

[0069] 以上所述仅为本实用新型的优选实施例，并非因此限制本实用新型的专利范围，凡是在本实用新型的实用新型构思下，利用本实用新型说明书及附图内容所作的等效结构变换，或直接/间接运用在其他相关的技术领域均包括在本实用新型的专利保护范围内。

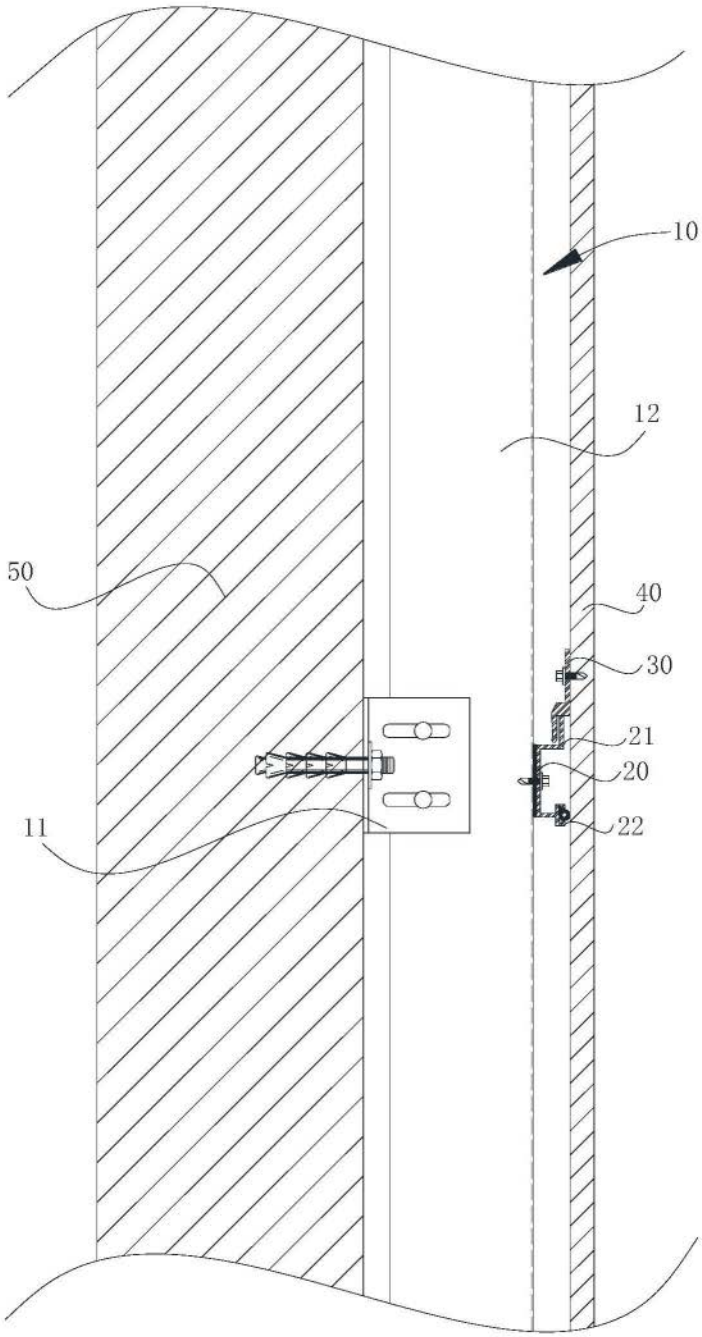

图1

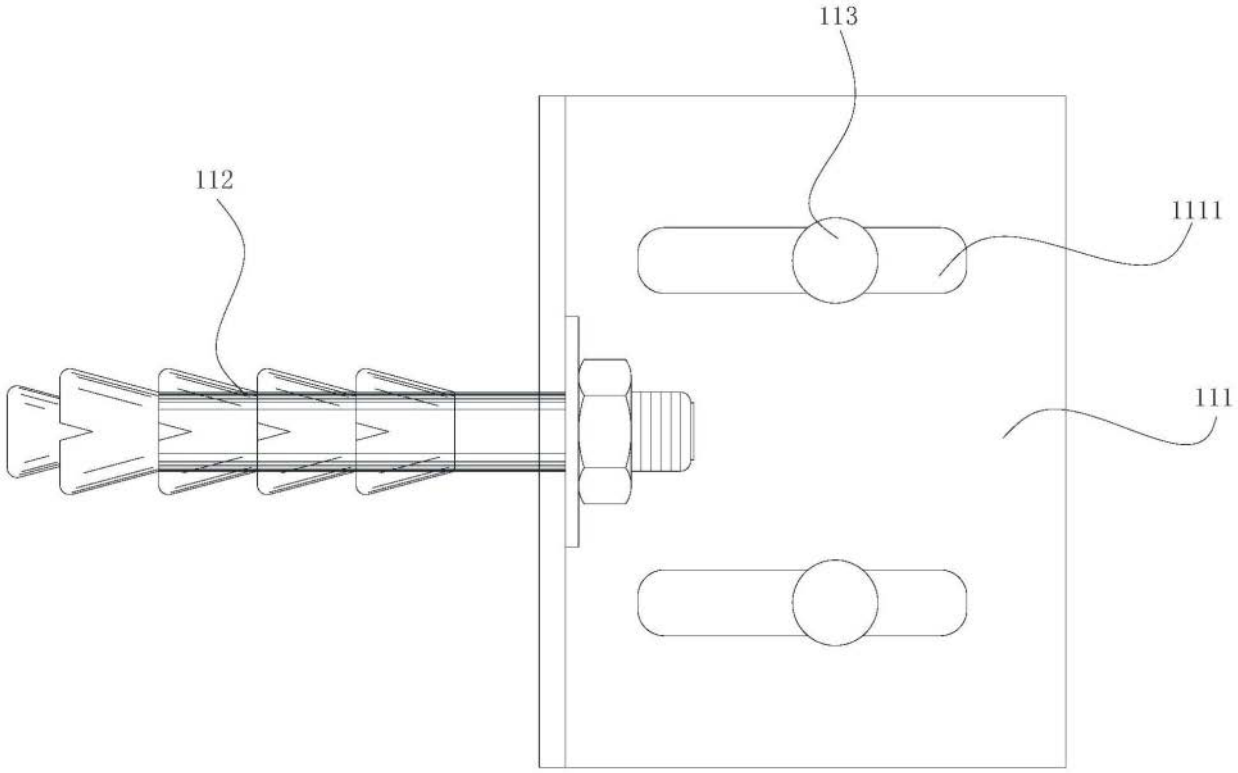

图2

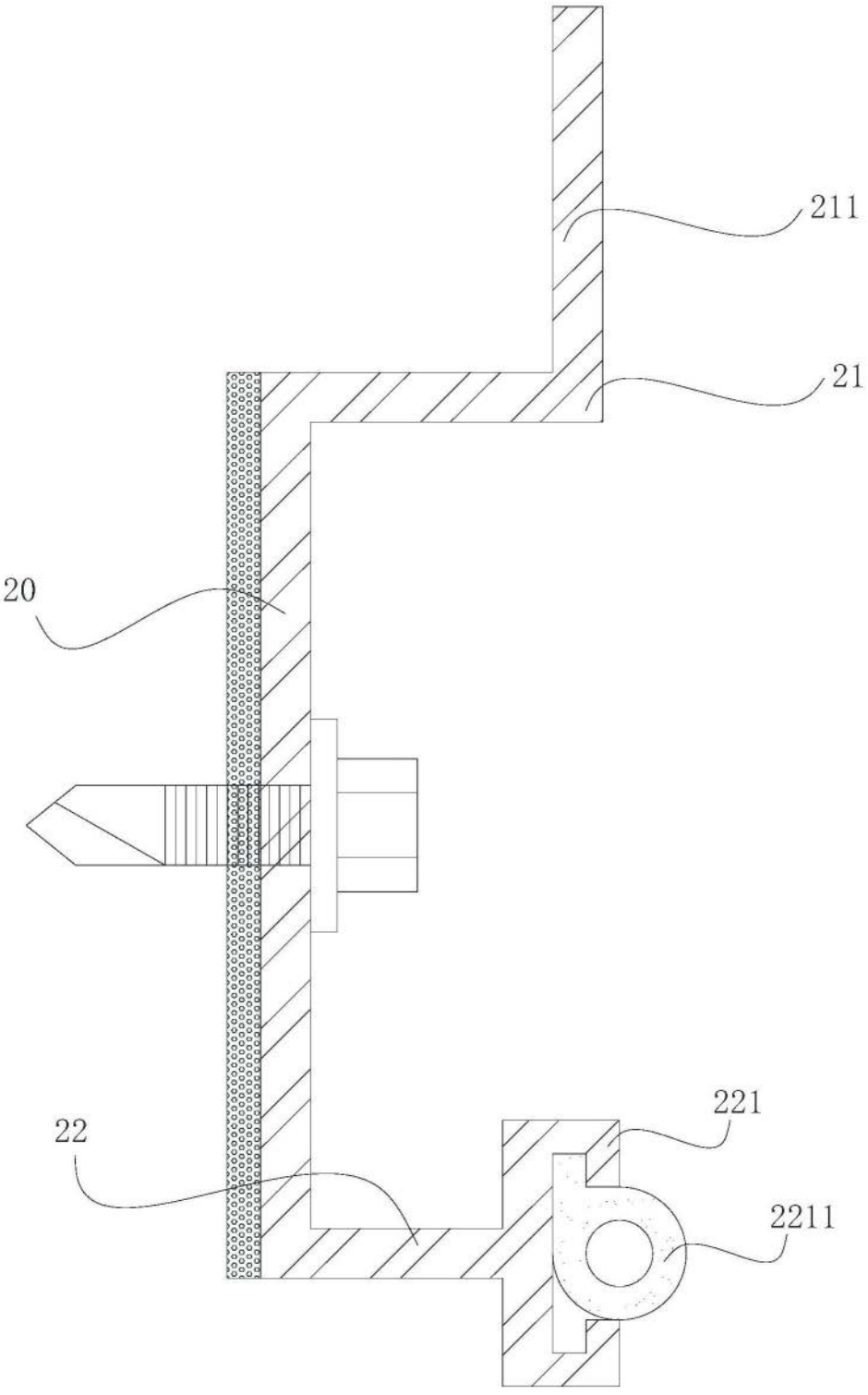

图3

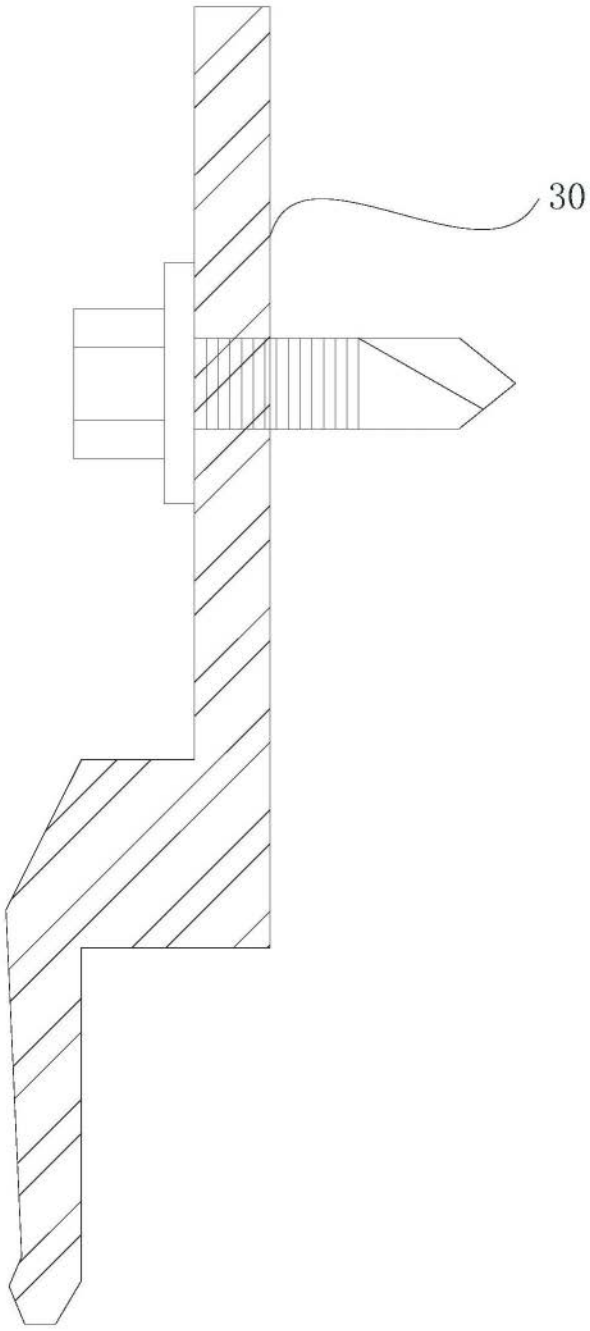

图4