(19)国家知识产权局

(12)实用新型专利

(10)授权公告号 CN 219307218 U
(45)授权公告日 2023.07.07

(21)申请号 202320091037.4

(22)申请日 2023.01.31

(73)专利权人 谭思娜
地址 430000 湖北省武汉市汉阳区玉龙路168号20栋1单元28楼2804室

(72)发明人 谭思娜

(74)专利代理机构 武汉睿新合晟知识产权代理事务所(普通合伙) 42299
专利代理师 陈琳

(51)Int.Cl.
A61G 7/065(2006.01)
A61G 7/07(2006.01)
A61F 7/00(2006.01)

权利要求书1页 说明书3页 附图4页

(54)实用新型名称

一种带减压贴和自热背心的俯卧位趴枕

(57)摘要

本实用新型提供一种带减压贴和自热背心的俯卧位趴枕，包括头枕，所述头枕的一侧一体成型有垫枕，所述头枕和垫枕的内部填充有海绵垫；减压垫，所述减压垫设置于头枕的顶端中部两侧，所述垫枕的两侧顶端之间设置有背垫，所述背垫为电加热结构。本实用新型通过设置减压垫和背垫，减压垫和背垫为当前现有技术，使用时，患者额头和下巴分别贴合在减压垫的表面，患者胸部支撑在垫枕上，患者胸部中间位置通过支撑垫托举，这样患者在俯卧时，不会产生压疮，通过背垫可以加热患者背部，使得患者背部得到保暖，同时可以防止患者更改体位。

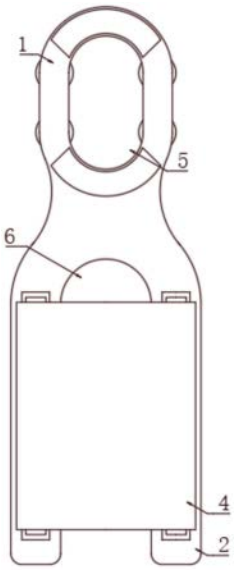

CN 219307218 U

1.一种带减压贴和自热背心的俯卧位趴枕,其特征在于:所述一种带减压贴和自热背心的俯卧位趴枕包括

头枕(1),所述头枕(1)的一侧一体成型有垫枕(2),所述头枕(1)和垫枕(2)的内部填充有海绵垫;

减压垫(3),所述减压垫(3)设置于头枕(1)的顶端中部两侧,所述垫枕(2)的两侧顶端之间设置有背垫(4),所述背垫(4)为电加热结构。

2.根据权利要求1所述的一种带减压贴和自热背心的俯卧位趴枕,其特征在于:所述头枕(1)的中部设置有第一凹槽(5),所述垫枕(2)的中部设置有第二凹槽(6)。

3.根据权利要求2所述的一种带减压贴和自热背心的俯卧位趴枕,其特征在于:所述垫枕(2)位于第二凹槽(6)的两端均设置有支撑垫(7),两个所述支撑垫(7)与垫枕(2)的底端之间通过魔术贴粘连。

4.根据权利要求1所述的一种带减压贴和自热背心的俯卧位趴枕,其特征在于:所述垫枕(2)的顶端两侧表面均设置有底层(8),两侧所述底层(8)的表面均设置有钩带(9),所述背垫(4)的两侧底端表面均设置有绒带。

5.根据权利要求1所述的一种带减压贴和自热背心的俯卧位趴枕,其特征在于:所述头枕(1)的底端四角均设置有气囊(10),四角所述气囊(10)均为可充气结构。

6.根据权利要求1所述的一种带减压贴和自热背心的俯卧位趴枕,其特征在于:所述头枕(1)和垫枕(2)的一侧设置有拉链。

一种带减压贴和自热背心的俯卧位趴枕

技术领域

[0001] 本实用新型属于医用护理器具技术领域，具体涉及一种带减压贴和自热背心的俯卧位趴枕。

背景技术

[0002] 玻璃体切除术可用于治疗视网膜脱离、增殖期糖尿病视网膜病变、眼内炎、眼外伤或其他因素导致的玻璃体病变等眼科疾病，术后体位控制是手术成功的关键，术后要求患者采取俯卧位的目的是借助填充物上浮力顶压脱离视网膜使其复位，同时为预防填充物膨胀移到眼前引起角膜混浊、白内障、青光眼等术后并发症，视网膜裂孔封闭和视力恢复效果与保持体位准确及时间成正比，但长时间的严格体位会使受压部位产生压疮，特别是皮肤组织较薄的患者更容易发生，长期俯卧位背部也容易受凉。

[0003] 目前市面上的俯卧位趴枕多为棉质和硅胶材质，棉质摩擦力大，硅胶不透气，均容易产生压疮。经过临床观察俯卧位患者盖被子不方便，背部容易受凉，导致患者不舒适，更容易随便更改体位，因此需要设计一种带减压贴和自热背心的俯卧位趴枕。

实用新型内容

[0004] 本实用新型的目的在于提供一种带减压贴和自热背心的俯卧位趴枕，以解决上述背景技术中提出的问题。

[0005] 为实现上述目的，本实用新型提供如下技术方案：

[0006] 一种带减压贴和自热背心的俯卧位趴枕，所述一种带减压贴和自热背心的俯卧位趴枕包括

[0007] 头枕，所述头枕的一侧一体成型有垫枕，所述头枕和垫枕的内部填充有海绵垫；

[0008] 减压垫，所述减压垫设置于头枕的顶端中部两侧，所述垫枕的两侧顶端之间设置有背垫，所述背垫为电加热结构。

[0009] 作为本实施例的优选，所述头枕的中部设置有第一凹槽，所述垫枕的中部设置有第二凹槽；

[0010] 作为本实施例的优选，所述垫枕位于第二凹槽的两端均设置有支撑垫，两个所述支撑垫与垫枕的底端之间通过魔术贴粘连；

[0011] 作为本实施例的优选，所述垫枕的顶端两侧表面均设置有底层，两侧所述底层的表面均设置有钩带，所述背垫的两侧底端表面均设置有绒带；

[0012] 作为本实施例的优选，所述头枕的底端四角均设置有气囊，四角所述气囊均为可充气结构；

[0013] 作为本实施例的优选，所述头枕和垫枕的一侧设置有拉链。

[0014] 与现有技术相比，本实用新型具有以下有益效果：

[0015] (1)实用新型所述的带减压贴和自热背心的俯卧位趴枕，通过设置减压垫和背垫，减压垫和背垫为当前现有技术，使用时，患者额头和下巴分别贴合在减压垫的表面，患者胸

部支撑在垫枕上，患者胸部中间位置通过支撑垫托举，这样患者在俯卧时，不会产生压疮，通过背垫可以加热患者背部，使得患者背部得到保暖，同时可以防止患者更改体位。

[0016] (2)本实用新型所述的带减压贴和自热背心的俯卧位趴枕，通过设置气囊，本装置在头枕的底端四角设置有气囊，气囊为可充气结构，充气时可以提高头枕的高度，这样便于调节支撑高度，放气时，可以降低头枕的高度，从而达到便于调节的目的。

附图说明

[0017] 图1为本实用新型的整体结构示意图；

[0018] 图2为本实用新型的支撑垫结构示意图；

[0019] 图3为本实用新型图2中A处的放大示意图；

[0020] 图4为本实用新型图2中B处的放大示意图。

[0021] 图中所示：1、头枕；2、垫枕；3、减压垫；4、背垫；5、第一凹槽；6、第二凹槽；7、支撑垫；8、底层；9、钩带；10、气囊。

具体实施方式

[0022] 下面将结合本实用新型实施例中的附图，对本实用新型实施例中的技术方案进行清楚、完整地描述，显然，所描述的实施例仅仅是本实用新型一部分实施例，而不是全部的实施例。基于本实用新型中的实施例，本领域普通技术人员在没有做出创造性劳动前提下所获得的所有其他实施例，都属于本实用新型保护的范围。

[0023] 在本实用新型的描述中，需要理解的是，术语“顶”、“底”、“内”、“外”等指示的方位或位置关系为基于附图所示的方位或位置关系，仅是为了便于描述本实用新型和简化描述，而不是指示或暗示所指的设备或元件必须具有特定的方位、以特定的方位构造和操作，因此不能理解为对本实用新型的限制。

[0024] 在本专利的描述中，需要说明的是，除非另有明确的规定和限定，术语“安装”、“相连”、“连接”、“设置”应做广义理解，例如，可以是固定相连、设置，也可以是可拆卸连接、设置，或一体地连接、设置。对于本领域的普通技术人员而言，可以根据具体情况理解上述术语在本专利中的具体含义。

[0025] 此外，术语“第一”、“第二”仅用于描述目的，而不能理解为指示或暗示相对重要性或者隐含指明所指示的技术特征的数量。由此，限定有“第一”、“第二”的特征可以明示或者隐含地包括一个或者更多个该特征。在本实用新型的描述中，“若干”的含义是两个或两个以上，除非另有明确具体的限定。

[0026] 请参阅图1至2所示，本实用新型实施例提供一种带减压贴和自热背心的俯卧位趴枕，包括头枕1，头枕1的一侧一体成型有垫枕2，头枕1和垫枕2的内部填充有海绵垫；减压垫3，减压垫3设置于头枕1的顶端中部两侧，垫枕2的两侧顶端之间设置有背垫4，背垫4为电加热结构。在本实施例中，通过设置减压垫3和背垫4，减压垫3和背垫4为当前现有技术，使用时，患者额头和下巴分别贴合在减压垫3的表面，患者胸部支撑在垫枕2上，患者胸部中间位置通过支撑垫7托举，这样患者在俯卧时，不会产生压疮，通过背垫4可以加热患者背部，使得患者背部得到保暖，同时可以防止患者更改体位。

[0027] 请参阅图1至4所示，头枕1的中部设置有第一凹槽5，垫枕2的中部设置有第二凹槽

6。通过设置第一凹槽5和第二凹槽6，第一凹槽5和第二凹槽6复合人体工程学设计，这样支撑时更加省力，舒适度更高。垫枕2位于第二凹槽6的两端均设置有支撑垫7，两个支撑垫7与垫枕2的底端之间通过魔术贴粘连。在本实施例中，通过设置支撑垫7，患者胸部支撑在垫枕2上，患者胸部中间位置通过支撑垫7托举，这样可以保持胸部位置悬空，然后通过第一凹槽5透气。

[0028] 请参阅图3至图4所示，垫枕2的顶端两侧表面均设置有底层8，两侧底层8的表面均设置有钩带9，背垫4的两侧底端表面均设置有绒带。通过设置钩带9和绒带，使用钩带9和绒带固定背垫4，这样便于粘连，也便于拆卸。头枕1的底端四角均设置有气囊10，四角气囊10均为可充气结构。在本实施例中，通过设置气囊10，本装置在头枕1的底端四角设置有气囊10，气囊10为可充气结构，充气时可以提高头枕1的高度，这样便于调节支撑高度，放气时，可以降低头枕1的高度，从而达到便于调节的目的。

[0029] 本实施例中，头枕1和垫枕2的一侧设置有拉链，通过设置拉链，头枕1和垫枕2的一侧设置拉链，这样可以在清洗时，方便将头枕1和垫枕2内部的海绵垫取出。

[0030] 本实施例的带减压贴和自热背心的俯卧位趴枕在使用时，将本装置放置在患者头部以及胸部位置处，患者俯卧于本装置上，患者头部支撑在头枕1上，脸部陷入第一凹槽5中，患者额头和下巴分别贴合在减压垫3的表面，患者胸部支撑在垫枕2上，患者胸部中间位置通过支撑垫7托举，这样患者在俯卧时，不会产生压疮，然后将背垫4放置在患者背部表面，将背垫4两侧的绒带粘连在底层8表面的钩带9上固定，然后将背垫4连接电源，通过背垫4可以加热患者背部，使得患者背部得到保暖，同时可以防止患者更改体位。

[0031] 以上显示和描述了本实用新型的基本原理、主要特征和本实用新型的优点。本行业的技术人员应该了解，本实用新型不受上述实施例的限制，上述实施例和说明书中描述的仅为本实用新型的优选例，并不用来限制本实用新型，在不脱离本实用新型精神和范围的前提下，本实用新型还会有各种变化和改进，这些变化和改进都落入要求保护的本实用新型范围内。本实用新型要求保护范围由所附的权利要求书及其等效物界定。

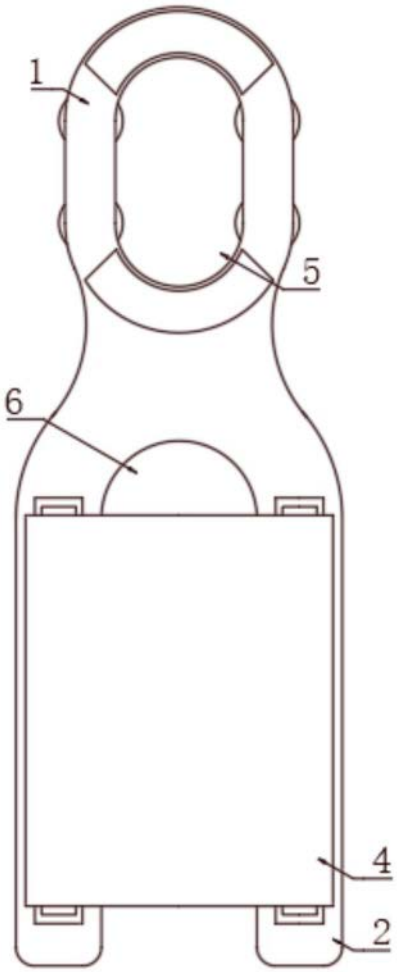

图1

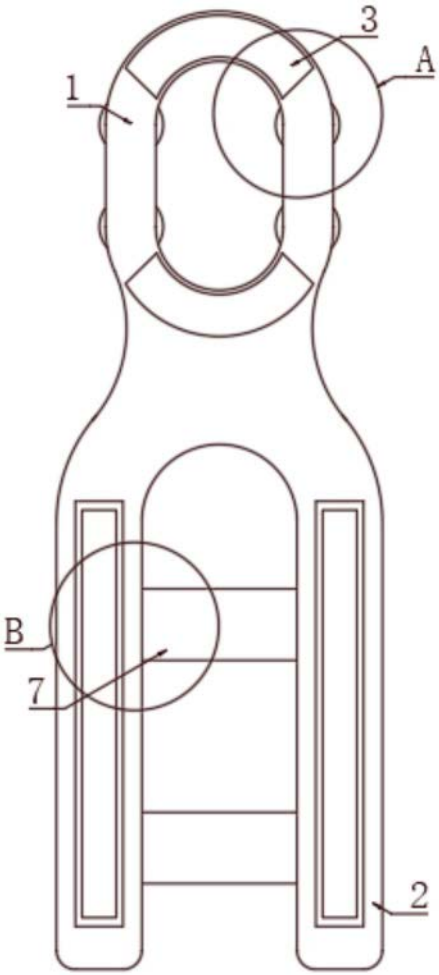

图2

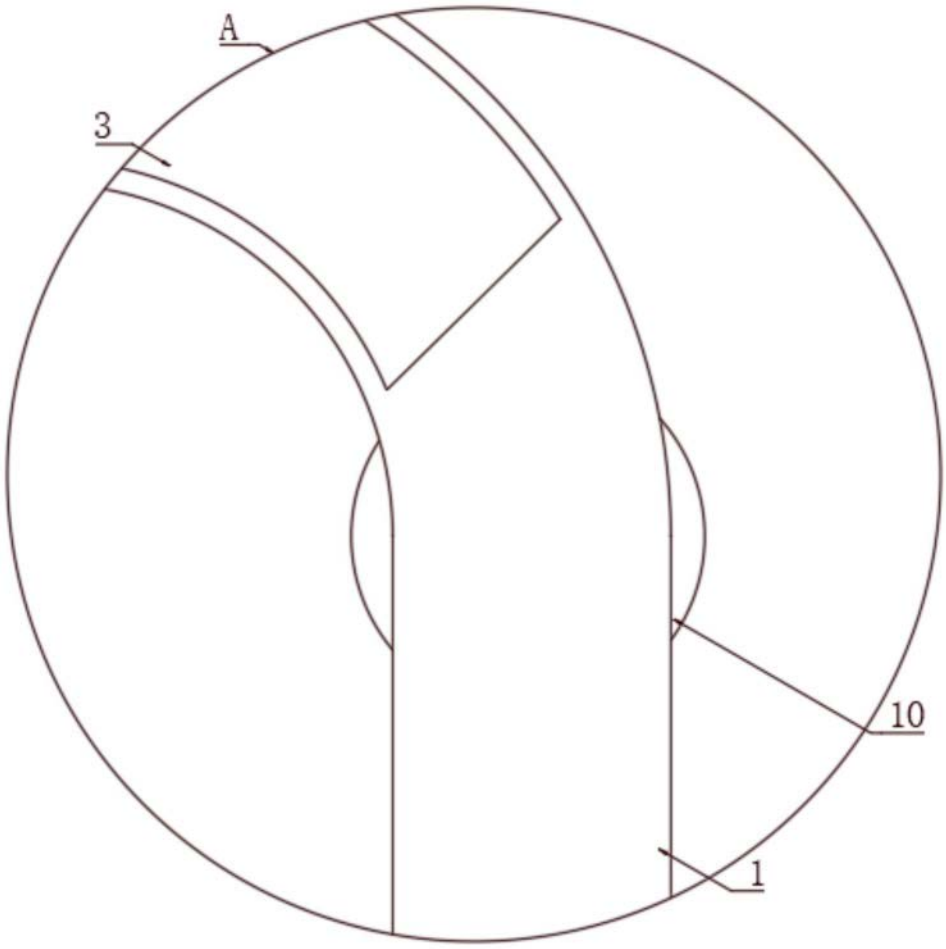

图3

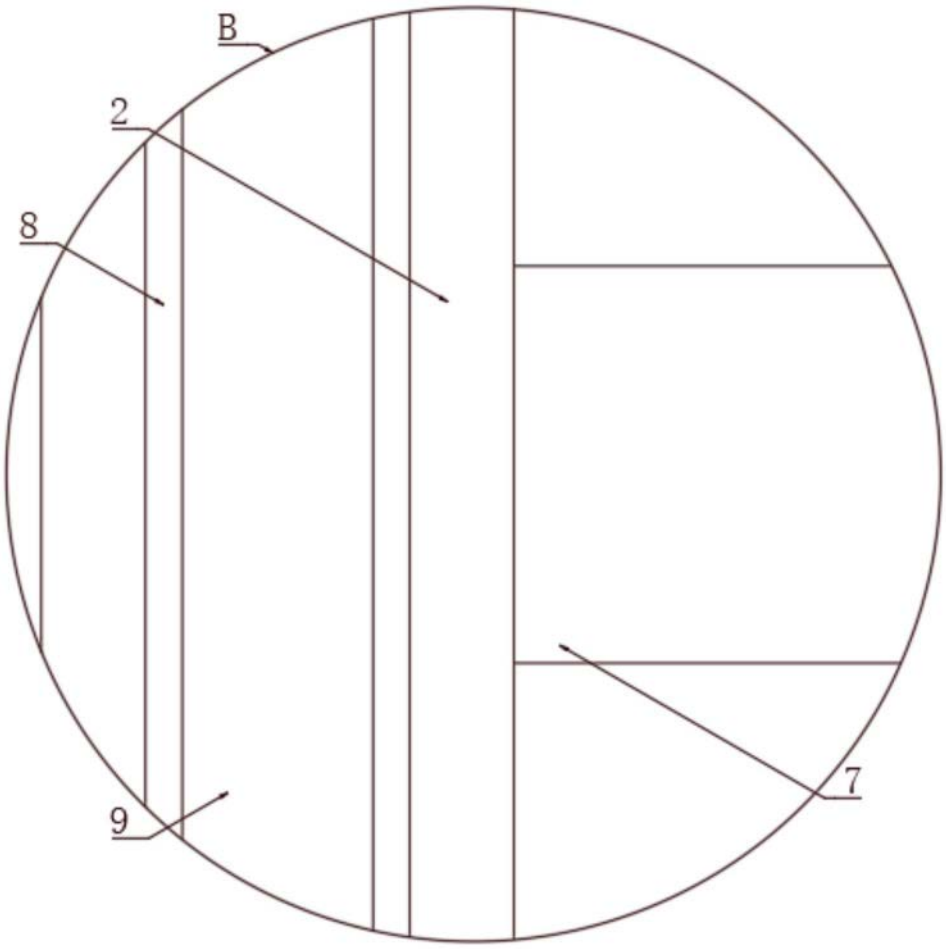

图4