(19)中华人民共和国国家知识产权局

(12)实用新型专利

(10)授权公告号 CN 202901670 U
(45)授权公告日 2013.04.24

(21)申请号 201220597402.0

(22)申请日 2012.11.14

(73)专利权人 江苏百通塑业发展有限公司
地址 214421 江苏省无锡市江阴市华士镇华西民营工业园民企三路 8 号(属华西工业集中区)

(72)发明人 陈华

(74)专利代理机构 江阴市同盛专利事务所(普通合伙) 32210
代理人 唐纫兰 曾丹

(51)Int.Cl.
F16L 47/02(2006.01)

权利要求书1页 说明书2页 附图1页

(54)实用新型名称

PE 给水管件的热熔承插连接结构

(57)摘要

本实用新型涉及一种 PE 给水管件的热熔承插连接结构,它包括第一 PE 给水管件(1)、第二 PE 给水管件(2)和热熔承插连接管件(3),其特征在于所述热熔承插连接管件(3)左半段的内壁设有第一卡块(4),所述热熔承插连接管件(3)右半段的内壁设有第二卡块(5),所述第一 PE 给水管件(1)的右端从热熔承插连接管件(3)的左端伸入热熔承插连接管件(3)的第一卡块(4)处,所述第二 PE 给水管件(2)的左端从热熔承插连接管件(3)的右端伸入热熔承插连接管件(3)的第二卡块(5)处。本实用新型第一 PE 给水管件和第二 PE 给水管件与热熔承插连接管件的热熔连接容易定位,热熔连接快速高效。

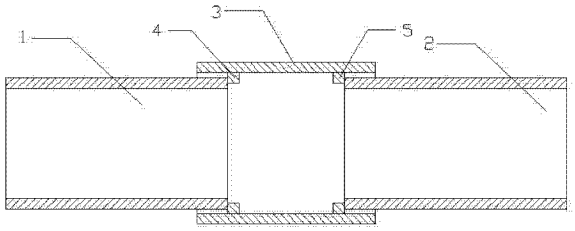

CN 202901670 U

1. 一种PE给水管件的热熔承插连接结构，它包括第一PE给水管件(1)和第二PE给水管件(2)，所述第一PE给水管件(1)和第二PE给水管件(2)通过热熔承插连接管件(3)连接，其特征在于所述热熔承插连接管件(3)左半段的内壁设有第一卡块(4)，所述热熔承插连接管件(3)右半段的内壁设有第二卡块(5)，所述第一PE给水管件(1)的右端从热熔承插连接管件(3)的左端伸入热熔承插连接管件(3)的第一卡块(4)处，所述第二PE给水管件(2)的左端从热熔承插连接管件(3)的右端伸入热熔承插连接管件(3)的第二卡块(5)处。

PE 给水管件的热熔承插连接结构

技术领域

[0001] 本实用新型涉及一种 PE 给水管件的热熔承插连接结构，属于管材技术领域。

背景技术

[0002] 热熔承插连接广泛应用于 PE 给水管件的连接，传统的 PE 给水管件的热熔承插连接结构包括第一 PE 给水管件和第二 PE 给水管件，第一 PE 给水管件和第二 PE 给水管件通过热熔承插连接管件连接，在实际连接过程中不容易定位，使得热熔连接效率较低。

发明内容

[0003] 本实用新型的目的在于克服上述不足，提供一种容易定位，使得热熔连接效率较高的 PE 给水管件的热熔承插连接结构。

[0004] 本实用新型的目的是这样实现的：

[0005] 一种 PE 给水管件的热熔承插连接结构，它包括第一 PE 给水管件和第二 PE 给水管件，所述第一 PE 给水管件和第二 PE 给水管件通过热熔承插连接管件连接，所述热熔承插连接管件左半段的内壁设有第一卡块，所述热熔承插连接管件右半段的内壁设有第二卡块，所述第一 PE 给水管件的右端从热熔承插连接管件的左端伸入热熔承插连接管件的第一卡块处，所述第二 PE 给水管件的左端从热熔承插连接管件的右端伸入热熔承插连接管件的第二卡块处。

[0006] 与现有技术相比，本实用新型的有益效果是：

[0007] 本实用新型热熔承插连接管件左半段的内壁设有第一卡块，所述热熔承插连接管件右半段的内壁设有第二卡块，使得第一 PE 给水管件和第二 PE 给水管件与热熔承插连接管件的热熔连接容易定位，热熔连接快速高效。

附图说明

[0008] 图 1 为本实用新型 PE 给水管件的热熔承插连接结构的结构示意图。

[0009] 其中：

[0010] 第一 PE 给水管件 1

[0011] 第二 PE 给水管件 2

[0012] 热熔承插连接管件 3

[0013] 第一卡块 4

[0014] 第二卡块 5。

具体实施方式

[0015] 参见图 1，本实用新型涉及的一种 PE 给水管件的热熔承插连接结构，它包括第一 PE 给水管件 1 和第二 PE 给水管件 2，所述第一 PE 给水管件 1 和第二 PE 给水管件 2 通过热熔承插连接管件 3 连接，所述热熔承插连接管件 3 左半段的内壁设有第一卡块 4，所述热熔

承插连接管件 3 右半段的内壁设有第二卡块 5，所述第一 PE 给水管件 1 的右端从热熔承插连接管件 3 的左端伸入热熔承插连接管件 3 的第一卡块 4 处，所述第二 PE 给水管件 2 的左端从热熔承插连接管件 3 的右端伸入热熔承插连接管件 3 的第二卡块 5 处。

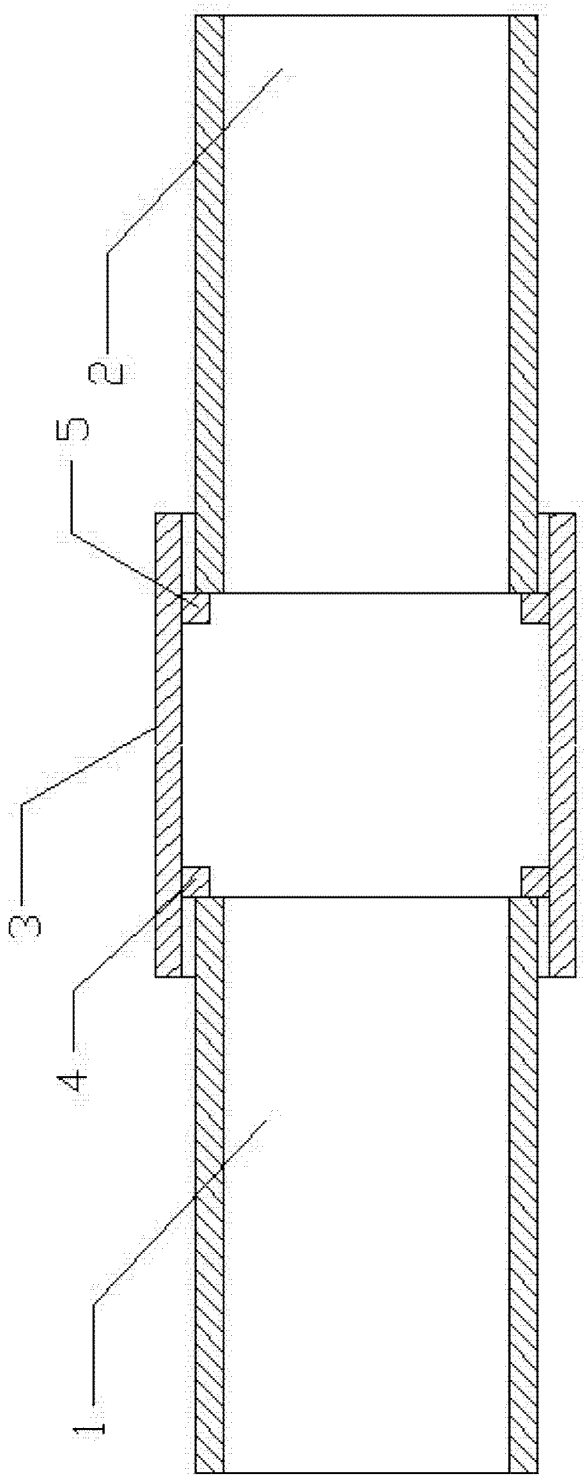

图 1