(19)中华人民共和国国家知识产权局

(12)实用新型专利

(10)授权公告号 CN 201779415 U
(45)授权公告日 2011.03.30

(21)申请号 201020280889.0

(22)申请日 2010.08.03

(73)专利权人 张文东
地址 525000 广东省高州市府前北路 84 号

(72)发明人 张文东

(74)专利代理机构 广州嘉权专利商标事务所有限公司 44205
代理人 李柏林

(51)Int.Cl.
F16M 11/20(2006.01)
F16M 11/42(2006.01)

权利要求书 1 页 说明书 2 页 附图 1 页

(54)实用新型名称

平板电视机升降装置

(57)摘要

本实用新型公开了一种平板电视机升降装置，包括底座，所述底座上设有红外线接收器、与红外线接收器连接的驱动电机，有升降杆与驱动电机相连，所述底座上位于升降杆左、右两侧设有左、右导杆，所述升降杆顶部设有升降面板，该升降面板将左、右两端嵌装在左、右导杆上，有顶板将左、右两端固定在左、右导杆顶部，所述升降面板上还固定有穿过顶板的电视安装板；本实用新型整体结构简单、合理、与电视安装连接方便，运行起来稳定可靠，是一种广泛与平板电视连接使平板电视实现高度可调的升降装置。

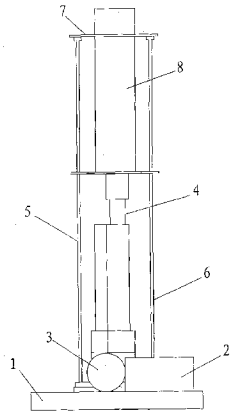

CN 201779415 U

1. 平板电视机升降装置，其特征在于：包括底座 (1)，所述底座 (1) 上设有红外线接收器 (2)、与红外线接收器 (2) 连接的驱动电机 (3)，有升降杆 (4) 与驱动电机 (3) 相连，所述底座 (1) 上位于升降杆 (4) 左、右两侧设有左、右导杆 (5、6)，所述升降杆 (4) 顶部设有升降面板 (5)，该升降面板 (5) 将左、右两端嵌装在左、右导杆 (5、6) 上，有顶板 (7) 将左、右两端固定在左、右导杆 (5、6) 顶部，所述升降面板 (5) 上还固定有穿过顶板 (7) 的电视安装板 (8)。

平板电视机升降装置

技术领域

[0001] 本实用新型涉及一种升降装置，特别是一种平板电视机升降装置。

背景技术

[0002] 随着人们生活水平的提高和科技的不断发展，平板电视已进入千家万户成为消费者的首选，目前，平板电视的固定方式仅包括底座固定或支架挂墙固定，一旦平板电视安装到底座或挂墙支架后，不能随意的上、下调整，这使得消费者在观看电视时带来不便；市面上也有一些平板电视机升降机构可以使电视安装后实现上、下升降，但结构比较复杂、组装较为繁琐，且电视在上下升降时运动不稳定，针对上述缺点，有必要做出改进。

实用新型内容

[0003] 为了克服现有技术的不足，本实用新型提供一种结构合理、使用稳定的平板电视机升降装置。

[0004] 本实用新型解决其技术问题所采用的技术方案是：

[0005] 平板电视机升降装置，包括底座，所述底座上设有红外线接收器、与红外线接收器连接的驱动电机，有升降杆与驱动电机相连，所述底座上位于升降杆左、右两侧设有左、右导杆，所述升降杆顶部设有升降面板，该升降面板将左、右两端嵌装在左、右导杆上，有顶板将左、右两端固定在左、右导杆顶部，所述升降面板上还固定有穿过顶板的电视安装板。

[0006] 本实用新型的有益效果是：将平板电视背面通过安装架固定在升降装置的电视安装板上，当需要调节电视高度时，利用遥控器将信号给红外线接收器，红外线接收器收到信号后控制驱动电机启动，通过驱动电机驱动升降装置、升降面板沿左、右导杆上、下运动以实现调节电视高度的目的。本实用新型整体结构简单、合理、与电视安装连接方便，运行起来稳定可靠，是一种广泛与平板电视连接使平板电视实现高度可调的升降装置。

附图说明

[0007] 下面结合附图和实施例对本实用新型进一步说明。

[0008] 图 1 是本实用新型的结构示意图。

具体实施方式

[0009] 参照图 1，平板电视机升降装置，包括底座 1，所述底座 1 上设有红外线接收器 2、与红外线接收器 2 连接的驱动电机 3，有升降杆 4 与驱动电机 3 相连，所述底座 1 上位于升降杆 4 左、右两侧设有左、右导杆 5、6，所述升降杆 4 顶部设有升降面板 5，该升降面板 5 将左、右两端嵌装在左、右导杆 5、6 上，有顶板 7 将左、右两端固定在左、右导杆 5、6 顶部，所述升降面板 5 上还固定有穿过顶板 7 的电视安装板 8。

[0010] 将平板电视背面通过安装架固定在升降装置的电视安装板 8 上，当需要调节电视高度时，利用遥控器将信号给红外线接收器 2，红外线接收器 2 收到信号后控制驱动电机 3

启动，通过驱动电机 3 驱动升降杆 4、升降面板 8 沿左、右导杆 5、6 上、下运动以实现调节电视高度的目的。

[0011] 本实用新型整体结构简单、合理、与电视安装连接方便，运行起来稳定可靠，是一种广泛与平板电视连接使平板电视实现高度可调的升降装置。

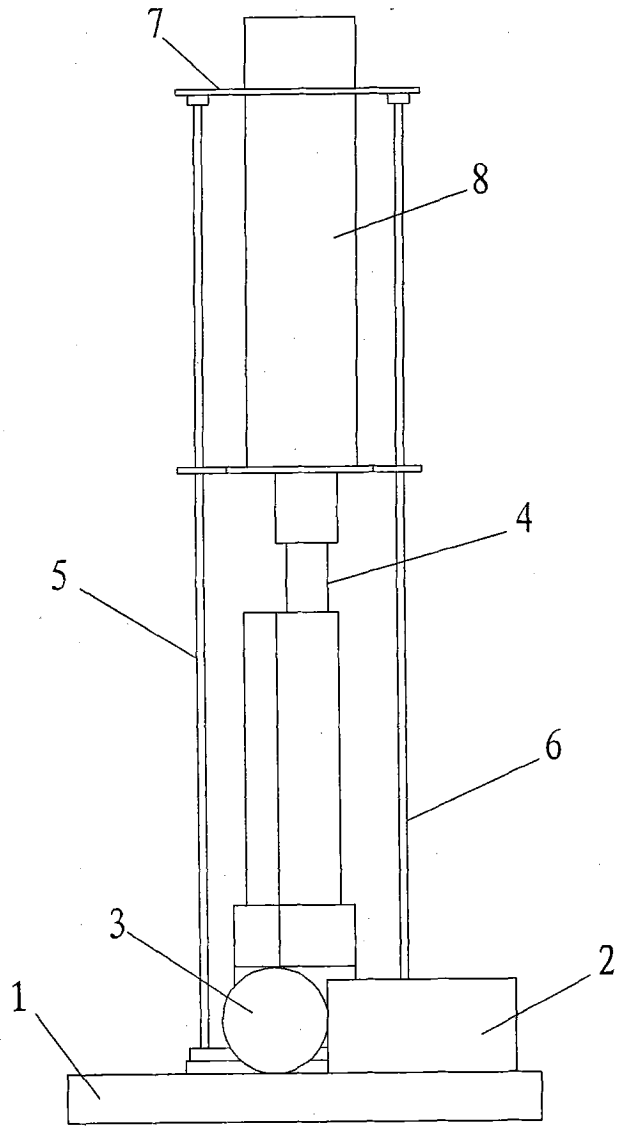

图 1