(19)中华人民共和国国家知识产权局

(12)实用新型专利

(10)授权公告号 CN 203314457 U
(45)授权公告日 2013.12.04

(21)申请号 201320298906.7

(22)申请日 2013.05.29

(73)专利权人 黄哲真
地址 362000 福建省泉州市南安市东田镇兰溪村前街东43号

(72)发明人 黄东阳 黄成杰 黄成进 黄哲真

(51)Int.Cl.
A47B 81/00(2006.01)
A47K 10/06(2006.01)
A47K 10/10(2006.01)
A61L 2/10(2006.01)

(ESM)同样的发明创造已同日申请发明专利

权利要求书1页 说明书2页 附图1页

(54)实用新型名称

一种集合杀菌通风烘干效果的柜子

(57)摘要

一种集合杀菌通风烘干效果的柜子，包括柜体和柜门，所述柜体内设有上柜和下柜，通过在上柜上设有通风孔，下柜内设有紫外线射灯和干燥吹风装置，并通过自动电控装置控制其工作时间，自动电控装置设有三个不同档的工作时间，能更加人性化的便于操作。并且在下柜连串有凹形悬挂箱，使用时通过一盏紫外线射灯对下柜进行杀菌消毒，两台干燥吹风装置吹出的热风会带动下柜内部的空气对流，气流从上柜的通风孔吸入柜体内部，再经过热风机加热产生热气流向中空凹形悬挂箱，热风会均匀从不锈钢管的挂杆的切缝口吹出，从而对不锈钢管的挂杆的湿毛巾进行烘干作用，从而起到集紫外杀菌、柜体通风、热风烘干一体的多功能的柜子。

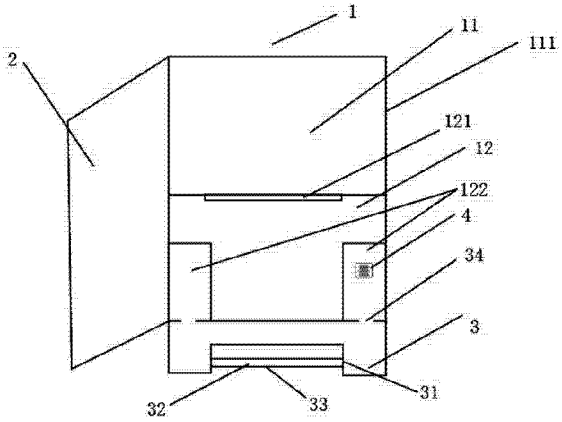

CN 203314457 U

1. 一种集合杀菌通风烘干效果的柜子，包括柜体（1）和柜门（2），所述柜体（1）内设有上柜（11）和下柜（12），其特征在于：所述柜体（1）下方还设有凹形悬挂箱（3），所述凹形悬挂箱（3）采用空心设计，内部设有通气通道，所述箱顶端还设有通孔（34）。

2. 根据权利要求 1 所述的集合杀菌通风烘干效果的柜子，其特征在于：所述凹形悬挂箱（3）的凹槽设有对称槽孔（31），所述槽孔（31）上还设有挂杆（32），所述挂杆（32）的底部还设有切缝口（33）。

3. 根据权利要求 2 所述的集合杀菌通风烘干效果的柜子，其特征在于：所述切缝口（33）缝口的宽度在 1mm-5mm。

4. 根据权利要求 2 所述的集合杀菌通风烘干效果的柜子，其特征在于：所述挂杆（32）采用不锈钢制成。

5. 根据权利要求 1 所述的集合杀菌通风烘干效果的柜子，其特征在于：所述下柜（12）内还设有紫外线射灯（121）和干燥吹风装置（122），所述紫外线射灯（121）设于下柜（12）顶端处，所述干燥吹风装置（122）分别对称设于下柜（12）两侧，所述下柜（12）底部还设有与通孔（34）相吻合通孔。

6. 根据权利要求 1 所述的集合杀菌通风烘干效果的柜子，其特征在于：所述下柜（12）内还设有一个自动电控装置（4），所述自动电控装置（4）用于控制紫外线射灯（121）和干燥吹风装置（122）工作时间。

7. 根据权利要求 5 或 6 所述的集合杀菌通风烘干效果的柜子，其特征在于：所述干燥吹风装置（122）采用热风机、吹风机或风机中的任意一种。

8. 根据权利要求 6 所述的集合杀菌通风烘干效果的柜子，其特征在于：所述自动电控装置（4）包括三个不同档时间感应按钮（41）。

9. 根据权利要求 1 所述的集合杀菌通风烘干效果的柜子，其特征在于：所述上柜（11）两侧均设有若干个通风孔（111）。

10. 根据权利要求 1 所述的集合杀菌通风烘干效果的柜子，其特征在于：所述通风孔（111）的形状采用密集的圆形穿孔设计。

一种集合杀菌通风烘干效果的柜子

技术领域

[0001] 本实用新型涉及一种柜子，尤其是一种集合杀菌通风烘干效果的柜子。

背景技术

[0002] 现代家居生活中，都是高档木制品装潢，但潮湿的卫生间因为通风效果不佳，通常就会使用这些木制品容易潮湿发霉，滋长细菌，特别是像木制的柜子，通常情况下，人们一般将毛巾和牙刷裸露地摆放于浴室这样较潮湿的环境，很容易被细菌污染，蚊蝇、蟑螂、虫蚁等也会携菌传染，毛巾与毛巾紧贴摆放又会造成病菌的交叉感染，从而导致眼病、肝炎、肠炎、皮肤病等多种疾病的传染和蔓延，影响人们的身体健康，因此对毛巾和牙刷的消毒，是急需解决的问题。另外，浴室清洁用品如毛巾、牙刷、洗手液、沐浴液等随意摆放，占用了浴室空间，使浴室凌乱不整洁。

发明内容

[0003] 本实用新型的目的在于提供一种能解决了密闭柜子自身的通风问题、及时消灭细菌滋长问题，同时将通风效果转化为热风系统，对潮湿的毛巾织物进行热风烘干功能的柜子。

[0004] 本实用新型是通过如下方式来实现上述目的的：一种集合杀菌通风烘干效果的柜子，包括柜体(1)和柜门(2)，所述柜体(1)内设有上柜(11)和下柜(12)，所述柜体(1)下方还设有凹形悬挂箱(3)，所述凹形悬挂箱(3)采空心设计，内部设有通气通道，所述箱顶端还设有通孔(34)。

[0005] 所述凹形悬挂箱(3)的凹槽设有对称槽孔(31)，所述槽孔(31)上还设有挂杆(32)，所述挂杆(32)的底部还设有切缝口(33)。

[0006] 所述切缝口(33)缝口的宽度在1mm-5mm。

[0007] 所述挂杆(32)采用不锈钢制成。

[0008] 所述下柜(12)内还设有一盏紫外线射灯(121)和两台干燥吹风装置(122)，所述紫外线射灯(121)设于下柜(12)顶端处，所述两台干燥吹风装置(122)分别对称设于下柜(12)两侧，所述下柜(12)底部还设有与通孔(34)相吻合通孔。

[0009] 所述下柜(12)内还设有一个自动电控装置(4)，所述自动电控装置(4)用于控制紫外线射灯(121)和干燥吹风装置(122)工作时间。

[0010] 所述干燥吹风装置(122)采用热风机、吹风机或风机中的任意一种。

[0011] 所述自动电控装置(4)包括三个不同档时间感应按钮(41)。

[0012] 所述上柜(11)两侧均设有若干个通风孔(111)。

[0013] 所述通风孔(111)的形状采用密集的圆形穿孔设计。

[0014] 本实用新型的有益效果体现在于：首先将柜体(1)上下为成两层，上柜(11)两侧设有通风孔(111)，可以保持上柜(11)气流的流通，在下柜(12)内设有紫外线射灯(121)可以通过紫外光线杀菌消毒，并且侧下方设有干燥吹风装置(122)可以提供气流供设于柜体

(1)下方的凹形悬挂箱(3),因为凹形悬挂箱(3)采用镂空设计,可以使用下柜(12)和悬挂箱(3)气流循环,并通过悬挂箱(3)的凹槽设有对称槽孔(31)将气流吹入挂杆(32)的底部还设有切缝口(33),即有效防止下柜(12)的潮湿,预制细菌生长,同时又对柜体外面的毛巾进行烘干,也避免了毛巾潮湿环境下细菌的滋长,同时舒适便捷人们的居家生活。

附图说明

[0015] 下面结合附图对本实用新型进行详细的说明。

[0016] 图 1 为本实用新型结构示意图 ;

[0017] 图 2 为自动电控装置的平面图。

具体实施方式

[0018] 如图 1 所示,一种集合杀菌通风烘干效果的柜子,包括柜体(1)和柜门(2),所述柜体(1)内设有上柜(11)和下柜(12),所述上柜(11)两侧均设有通风孔(111),可以保持上柜(11)气流的流通,为了使柜子的美度,通风孔(111)形状采用密集的圆形穿孔设计。

[0019] 在所述柜体(1)下方还设有凹形悬挂箱(3),所述凹形悬挂箱(3)采空心设计,内部设有通气通道,所述箱顶端还设有通孔(34)。所述凹形悬挂箱(3)的凹槽设有对称槽孔(31),所述槽孔(31)上还设有采用不锈钢材料制作的挂杆(32),所述挂杆(32)的底部还设有 3mm 宽度的切缝口(33)。

[0020] 所述下柜(12)内还设有一盏紫外线射灯(121)和两台热风机(122),所述紫外线射灯(121)设于下柜(12)顶端处,所述两台热风机(122)分别对称设于下柜(12)两侧,热风机(122)最好是采用 :无刷直流热风电机,其特点是噪音小,风量大,所述下柜(12)底部还设有与通孔(34)相吻合通孔。

[0021] 所述下柜(2)内还设有一个自动电控装置(4),所述自动电控装置(4)用于控制紫外线射灯(121)和热风机(122)工作时间,所述自动电控装置(4)包括三个不同档时间感应按钮(41)。

[0022] 当人们居家洗漱完,将潮湿的牙刷牙杯放入下柜(12)内,将毛巾悬挂在凹形悬挂箱(3)的不锈钢管的挂杆(32)上,开启下柜(12)上安装的自动电控装置(4),自动电控装置(4)上设定紫外线射灯(121)和干热风机(122)工作时间,(工作时间档位设有 3 种 :10 分钟、20 分钟、30 分钟),当把自动电控装置(4)调到 10 分钟时,密闭的下柜(12)就会内自动开启紫外线射灯(121)自动工作时间 10 分种,对下柜(12)内部的刚使用的牙刷、牙杯进行杀菌消毒,同时两侧的热风机(122)也启动自动工作时间 10 分种,热风机(122)吹出的热风会带动下柜(12)内部的空气对流,气流从上柜(11)的通风孔(111)吸入柜体(1)内部,再经过热风机(122)加热产生热气流向中空凹形悬挂箱(3),热风会均匀从不锈钢管的挂杆(32)的切缝口(33)吹出,从而对不锈钢管的挂杆(32)的湿毛巾进行烘干作用。从而起到集紫外杀菌、柜体通风、热风烘干一体的多功能的柜子。

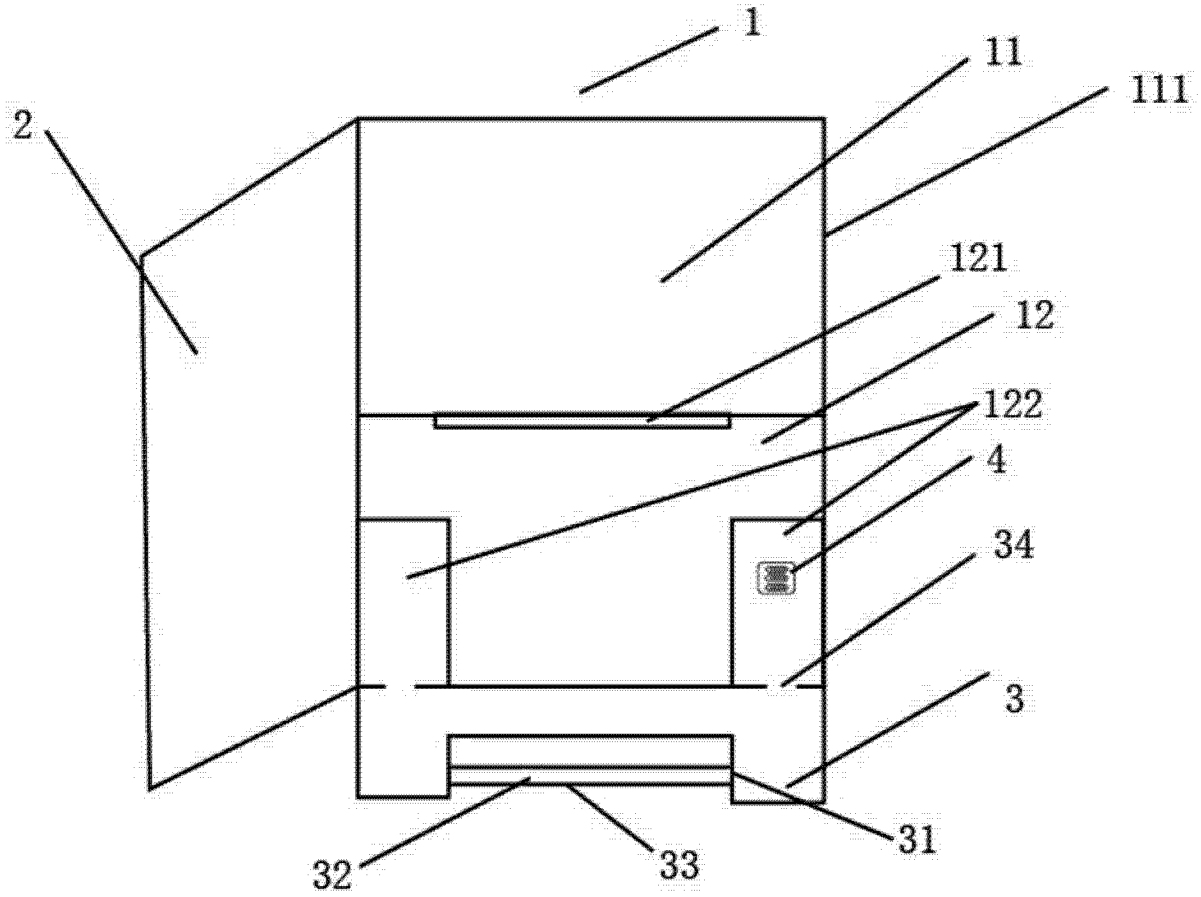

图 1

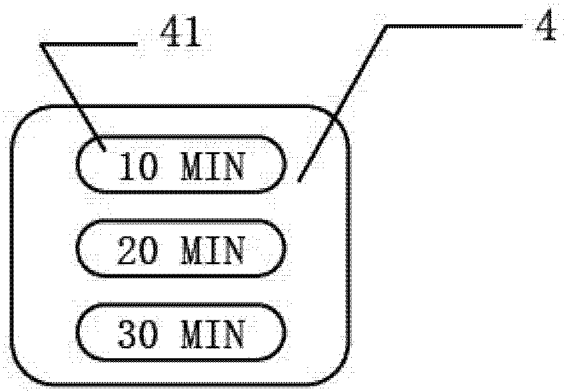

图 2