(19)中华人民共和国国家知识产权局

(12)实用新型专利

(10)授权公告号 CN 203166122 U
(45)授权公告日 2013.08.28

(21)申请号 201320215072.9

(22)申请日 2013.04.24

(73)专利权人 永固集团股份有限公司
地址 325600 浙江省温州市乐清市经济开发区纬二十路 328 号

(72)发明人 郑革 郑建余 方伟

(74)专利代理机构 北京三聚阳光知识产权代理有限公司 11250
代理人 张建纲

(51)Int.Cl.
H01R 11/05(2006.01)
H01R 4/44(2006.01)

权利要求书1页 说明书3页 附图2页

(54)实用新型名称

C 型接续线夹

(57)摘要

本实用新型公开了一种 C 型接续线夹，包括具有 C 形槽的线夹本体、压块组件和螺栓紧固组件；压块组件包括母块和公块，C 形槽的底壁上设有第一凸条，第一凸条设于公块的下方并与夹线孔同向设置；C 形槽与公块外端相对的侧壁上成型有接线孔，公块的底端成型有第二线槽，接线孔与第二线槽同向设置，均与夹线孔的设置方向垂直；分支电缆从接线孔插入并由第二线槽与 C 形槽的底壁夹持；第二线槽与 C 形槽底壁正对的侧面为斜面且其上成型有凸起的第二凸条，C 形槽的底壁与第二线槽正对位置设有凸起的第三凸条，第三凸条的高度低于第一凸条的高度；第二凸条与第三凸条同向设置，均与夹线孔同向设置。本实用新型的优点是：结构合理、接线可靠。

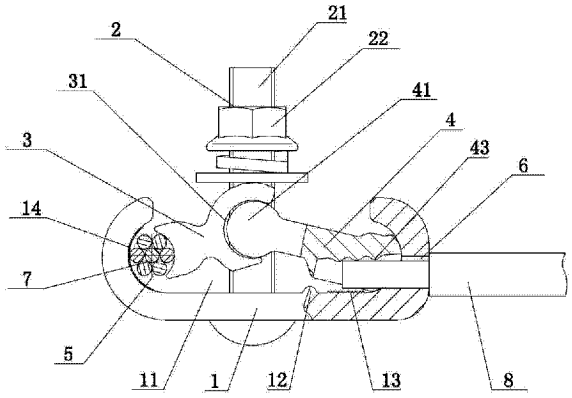

CN 203166122 U

1. 一种 C 型接续线夹，包括具有 C 形槽（11）的线夹本体（1）、设置在所述 C 形槽（11）中的压块组件和将线夹本体（1）与压块组件固定连接的螺栓紧固组件（2）；

所述压块组件包括母块（3）和公块（4），所述母块（3）的内端设有轴槽（31），所述公块（4）的内端设有内轴头（41），所述内轴头（41）设于所述轴槽（31）中；所述母块（3）的外端设有第一线槽，所述第一线槽与所述 C 形槽（11）的对应侧壁之间形成夹持主电缆（7）的夹线孔（5）；所述公块（4）的外端为与所述 C 形槽（11）的对应侧壁相匹配的形状；

所述 C 形槽（11）的底壁上设有向上凸起的第一凸条（12），所述第一凸条（12）设于所述公块（4）的下方并与所述夹线孔（5）同向设置；

所述 C 形槽（11）与所述公块（4）外端相对的侧壁上成型有接线孔（6），所述公块（4）的底端成型有第二夹线槽（42），所述接线孔（6）与所述第二线槽（42）同向设置，均与所述夹线孔（5）的设置方向垂直；分支电缆（8）从所述接线孔（6）插入并由第二线槽（42）与所述 C 形槽（11）的底壁夹持；

其特征在于：所述第二线槽（42）与所述 C 形槽（11）底壁正对的侧面为斜面且其上成型有凸起的第二凸条（43），所述 C 形槽（11）的底壁与所述第二线槽（42）正对位置设有凸起的第三凸条（13），所述第三凸条（13）的高度低于所述第一凸条（12）的高度；所述第二凸条（43）与第三凸条（13）同向设置，均与所述夹线孔（5）同向设置。

2. 根据权利要求 1 所述的 C 型接续线夹，其特征在于：所述 C 形槽（11）与所述第一线槽相对的侧壁上成型有防滑齿（14）。

3. 根据权利要求 1 或 2 所述的 C 型接续线夹，其特征在于：所述第二线槽（42）内成型有多条所述第二凸条（43），所述 C 形槽（11）的底壁上成型有多条所述第三凸条（13）。

4. 根据权利要求 3 所述的 C 型接续线夹，其特征在于：所述螺栓紧固组件（2）包括螺栓（21）、螺母（22）、平垫片和弹簧垫片，所述螺栓（21）为半圆头方颈螺栓。

C 型接续线夹

技术领域

[0001] 本实用新型属于线夹结构涉及领域，具体涉及一种 C 型接续线夹。

背景技术

[0002] 现行电力网路中，电表入户接线问题给人们带来很多困扰，经常会发生因接线不牢固而导致断线的状况。

[0003] 传统 C 型接续线夹在使用时只能连接单一规格(即线径)的分支电缆，适用范围窄，针对传统 C 型接续线夹存在的不足，目前市场上也出现了多种能够对各种不同规格的分支线缆进行接续的 C 型接续线夹，但结构大都不甚合理，仍存有需改进之处。

实用新型内容

[0004] 本实用新型的目的是提供一种结构合理且接线可靠的 C 型接续线夹，该 C 型接续线夹具有很好的使用效果。

[0005] 实现本实用新型目的的技术方案是：

[0006] 一种 C 型接续线夹，包括具有 C 形槽的线夹本体、设置在所述 C 形槽中的压块组件和将线夹本体与压块组件固定连接的螺栓紧固组件；

[0007] 所述压块组件包括母块和公块，所述母块的内端设有轴槽，所述公块的内端设有内轴头，所述内轴头设于所述轴槽中；所述母块的外端设有第一线槽，所述第一线槽与所述 C 形槽的对应侧壁之间形成夹持主电缆的夹线孔；所述公块的外端为与所述 C 形槽的对应侧壁相匹配的形状；

[0008] 所述 C 形槽的底壁上设有向上凸起的第一凸条，所述第一凸条设于所述公块的下方并与所述夹线孔同向设置；

[0009] 所述 C 形槽与所述公块外端相对的侧壁上成型有接线孔，所述公块的底端成型有第二夹线槽，所述接线孔与所述第二线槽同向设置，均与所述夹线孔的设置方向垂直；分支电缆从所述接线孔插入并由第二线槽与所述 C 形槽的底壁夹持；

[0010] 所述第二线槽与所述 C 形槽底壁正对的侧面为斜面且其上成型有凸起的第二凸条，所述 C 形槽的底壁与所述第二线槽正对位置设有凸起的第三凸条，所述第三凸条的高度低于所述第一凸条的高度；所述第二凸条与第三凸条同向设置，均与所述夹线孔同向设置。

[0011] 上述技术方案中，所述 C 形槽与所述第一线槽相对的侧壁上成型有防滑齿。

[0012] 上述技术方案中，所述第二线槽内成型有多条所述第二凸条，所述 C 形槽的底壁上成型有多条所述第三凸条。

[0013] 上述技术方案中，所述螺栓紧固组件包括螺栓、螺母、平垫片和弹簧垫片，所述螺栓为半圆头方颈螺栓。

[0014] 本实用新型具有积极的效果：

[0015] (1)本实用新型的 C 型接续线夹在使用时能够对各种不同规格的分支电缆进行夹

持连接，其结构合理，夹持效果好，在使用过程中分支电缆也不易滑脱。

[0016] （2）本实用新型中通过在所述 C 形槽与所述第一线槽相对的侧壁上设置防滑齿，能够有效防止待夹持的主电缆滑脱。

附图说明

[0017] 图 1 为本实用新型的 C 型接续线夹紧固前的结构示意图；

[0018] 图 2 为本实用新型的 C 型接续线夹紧固后的结构示意图；

[0019] 图 3 为图 2 的仰视图；

[0020] 图 4 为本实用新型的 C 型接线线夹中的母块的一种结构示意图；

[0021] 图中所示附图标记为：1- 线夹本体；11-C 形槽；12- 第一凸条；13- 第三凸条；14- 防滑齿；2- 螺栓紧固组件；21- 螺栓；22- 螺母；3- 母块；31- 轴槽；4- 公块；41- 内轴头；42- 第二线槽；43- 第二凸条；5- 夹线孔；6- 接线孔；7- 主电缆；8- 分支电缆。

具体实施方式

[0022] 下面结合说明书附图对本实用新型中的 C 型接续线夹的一种实施例做详细说明：

[0023] 如 1 至图 4 所示，一种 C 型接续线夹，包括具有 C 形槽 11 的线夹本体 1、设置在所述 C 形槽 11 中的压块组件和将线夹本体 1 与压块组件固定连接的螺栓紧固组件 2；所述压块组件包括母块 3 和公块 4，所述母块 3 的内端设有轴槽 31，所述公块 4 的内端设有内轴头 41，所述内轴头 41 设于所述轴槽 31 中；所述母块 3 的外端设有第一线槽，所述第一线槽与所述 C 形槽 11 的对应侧壁之间形成夹持主电缆 7 的夹线孔 5；所述公块 4 的外端为与所述 C 形槽 11 的对应侧壁相匹配的形状；所述 C 形槽 11 的底壁上设有向上凸起的第一凸条 12，所述第一凸条 12 设于所述公块 4 的下方并与所述夹线孔 5 同向设置；所述 C 形槽 11 与所述公块 4 外端相对的侧壁上成型有接线孔 6，所述公块 4 的底端成型有第二夹线槽 42，所述接线孔 6 与所述第二线槽 42 同向设置，均与所述夹线孔 5 的设置方向垂直；分支电缆 8 从所述接线孔 6 插入并由第二线槽 42 与所述 C 形槽 11 的底壁夹持；所述第二线槽 42 与所述 C 形槽 11 底壁正对的侧面为斜面且其上成型有凸起的第二凸条 43，所述 C 形槽 11 的底壁与所述第二线槽 42 正对位置设有凸起的第三凸条 13，所述第三凸条 13 的高度低于所述第一凸条 12 的高度；所述第二凸条 43 与第三凸条 13 同向设置，均与所述夹线孔 5 同向设置。由于本实施例中的所述第二线槽 42 与所述 C 形槽 11 底壁正对的侧面为斜面且其上成型有凸起的第二凸条 43，所述第二凸条 43 为多个时就会形成阶梯形状也即第二凸条 43 越靠近螺栓紧固组件 2 就与 C 形槽 11 底面间的夹持间隙就越小（具体参看图 2），如此对应的第二凸条 43 就能将对应规格的分支电缆紧压在 C 形槽 11 中，从而实现线夹与各种不同规格的分支线缆的连接，该 C 型接续线夹的结构合理，夹持效果好，同时由于在 C 形槽 11 的底壁上设置了第三凸条因而该线夹在使用过程中分支电缆也不易滑脱。

[0024] 本实施例中的所述 C 形槽 11 与所述第一线槽相对的侧壁上成型有防滑齿 14，通过设置防滑齿 14 可有效防止主电缆从夹线孔 5 的滑脱，具有较好的使用效果。

[0025] 本实施例中的所述第二线槽 42 内成型有多条所述第二凸条 43，所述 C 形槽 11 的底壁上成型有多条所述第三凸条 13，具体参看图 1、图 2 和图 4。

[0026] 本实施例中的所述螺栓紧固组件 2 包括螺栓 21、螺母 22、平垫片和弹簧垫片，所述

螺栓 21 为半圆头方颈螺栓，采用这种结构在紧固螺栓紧固组件 2 时螺栓 21 不会发生转动，只需旋拧螺母 22 即可，紧固操作方便。

[0027] 显然，本实用新型的上述实施例仅仅是为清楚地说明本实用新型所作的举例，而并非是对本实用新型的实施方式的限定。对于所属领域的普通技术人员来说，在上述说明的基础上还可以做出其它不同形式的变化或变动。这里无需也无法对所有的实施方式予以穷举。而这些属于本实用新型的实质精神所引伸出的显而易见的变化或变动仍属于本实用新型的保护范围。

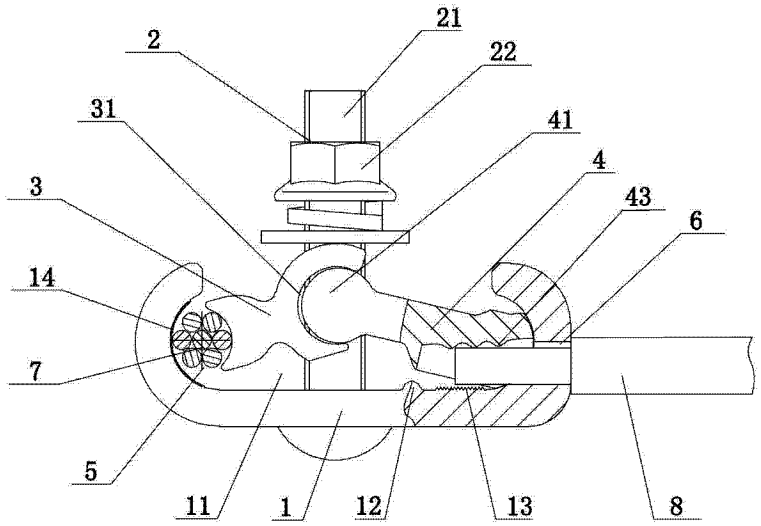

图 1

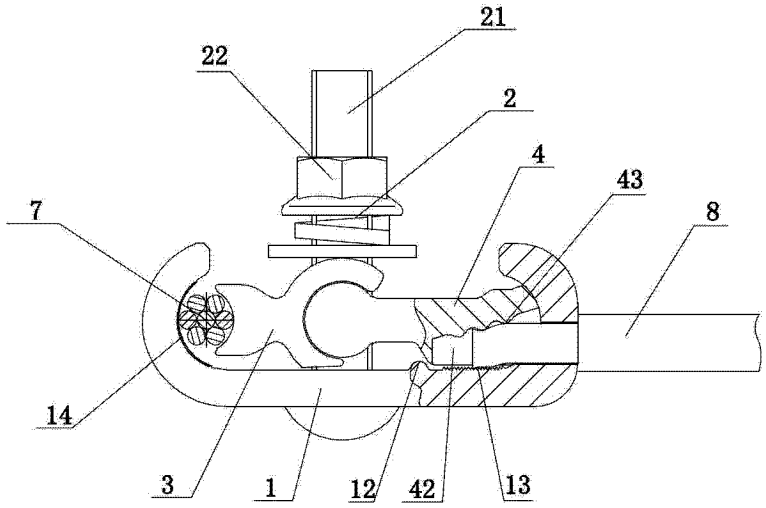

图 2

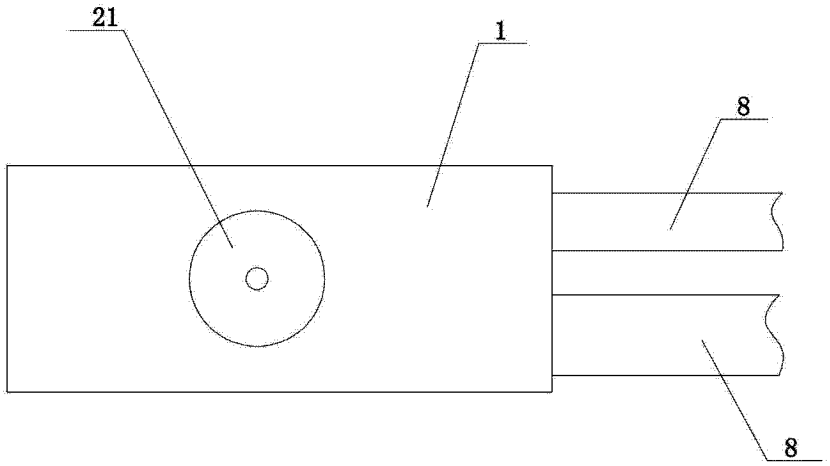

图 3

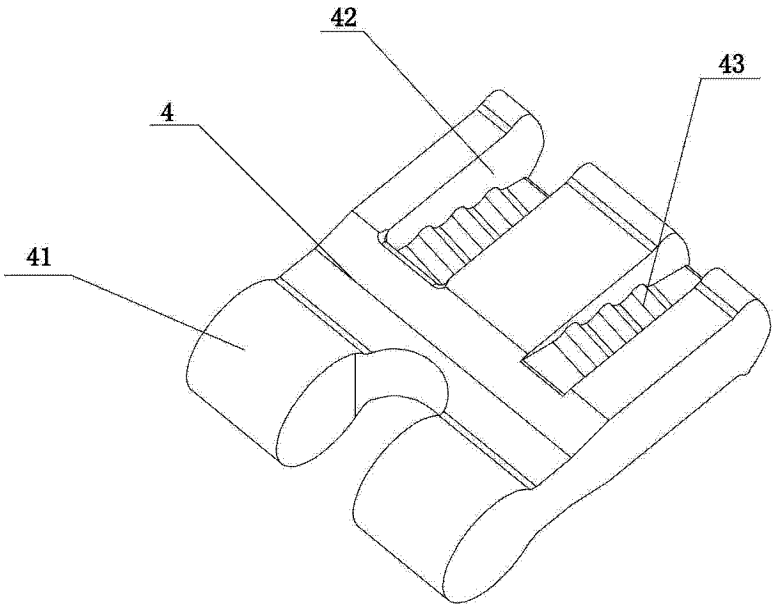

图 4