(19)中华人民共和国国家知识产权局

(12)实用新型专利

(10)授权公告号 CN 202147495 U
(45)授权公告日 2012.02.22

(21)申请号 201120246639.X

(22)申请日 2011.07.13

(73)专利权人 徐丹凤
地址 315100 浙江省宁波市高教园区钱湖南路 1 号浙江大学宁波理工学院

(72)发明人 徐丹凤

(74)专利代理机构 宁波市鄞州甬致专利代理事务所（普通合伙）33228
代理人 代忠炯

(51)Int.Cl.
B42F 9/00(2006.01)

权利要求书 1 页 说明书 2 页 附图 2 页

(54)实用新型名称

文件夹

(57)摘要

本实用新型公开了一种文件夹，包括文件夹本体(1)、夹文件的夹子(2)，所述的夹子(2)固定在文件夹本体(1)内表面，所述的文件夹本体(1)的外表面还设有可装随身物品的物品袋(3)和装文件的文件袋(4)，所述的物品袋(3)、文件袋(4)与文件夹本体(1)一体连接。该文件夹是一种可携带随身物品、防水的文件夹。

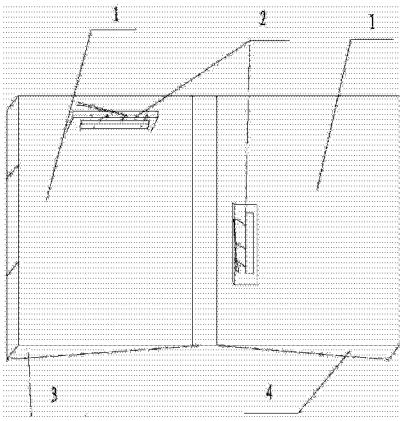

CN 202147495 U

1. 一种文件夹，包括文件夹本体（1）、夹文件的夹子（2），所述的夹子（2）固定在文件夹本体（1）内表面，其特征在于：所述的文件夹本体（1）的外表面还设有可装随身物品的物品袋（3）和装文件的文件袋（4），所述的物品袋（3）、文件袋（4）与文件夹本体（1）一体连接。

2. 根据权利要求 1 所述的文件夹，其特征在于：所述的物品袋（3）包括物品袋本体（3.1）和物品袋盖子（3.4），所述的物品袋本体（3.1）由前后脊页（3.1.1）、侧脊页（3.1.3）和封页一（3.1.2）固定连接构成，所述的物品袋盖子（3.4）设置在文件夹本体（1）左侧和右侧中的一侧边缘线处，可绕边缘线上下翻动并与物品袋本体（3.1）扣合。

3. 根据权利要求 1 所述的文件夹，其特征在于：所述的文件袋（4）包括文件袋本体（4.1）和文件袋盖子（4.2），所述的文件袋本体（4.1）由前后脊页（4.1.1）、侧脊页（4.1.2）和封页二（4.1.3）一体连接构成，所述的文件袋盖子（4.2）设置在文件夹本体（1）左侧和右侧中的另一侧边缘线处，可绕边缘线上下翻动并与文件袋本体（4.1）扣合。

4. 根据权利要求 1 或 2 所述的文件夹，其特征在于：所述的物品袋本体（3.1）内部设置有隔板（3.2）。

5. 根据权利要求 1 或 2 所述的文件夹，其特征在于：所述的扣合是指，物品袋（3）的侧脊页（3.1.3）与所述的物品袋盖子（3.4）上设置有需配合起作用的一对或多对扣（3.3）。

6. 根据权利要求 1 或 3 所述的文件夹，其特征在于：所述的扣合是指，文件袋（4）的侧脊页（4.1.2）与文件袋盖子（4.2）上设置有需要配合起作用的一对按扣（4.3）。

文件夹

技术领域

[0001] 本实用新型涉及一种文件夹。

背景技术

[0002] 文件夹是办公人员常用的办公工具，现有技术的文件夹上面没有用来装随身物品的地方，对于经常需要携带文件出门办事的人们来说，不得不另外携带一个包来装手机、钱包、钥匙等随身物品，这给人们出门增加了不便，且若碰上下雨天，现有技术的文件夹三面没有脊页遮挡，雨水容易从没有脊页的面进入而将夹在文件夹里的纸制文件弄湿。

发明内容

[0003] 本实用新型要解决的技术问题是，提供一种可携带随身物品、防水的文件夹。

[0004] 本实用新型的技术解决方案是，提供一种具有以下结构的文件夹，包括文件夹本体、夹文件的夹子，所述的夹子固定在文件夹本体内表面，所述的文件夹本体的外表面还设有可装随身物品的物品袋和装文件的文件袋，所述的物品袋、文件袋与文件夹本体一体连接，所述的物品袋包括物品袋本体和物品袋盖子，所述的物品袋本体由前后脊页、侧脊页和封页一固定连接构成，所述的物品袋盖子设置在文件夹本体左侧和右侧中的一侧边缘线处，可绕边缘线上下翻动并与物品袋本体扣合；所述的文件袋包括文件袋本体和文件袋盖子，所述的文件袋本体由前后脊页、侧脊页和封页二一体连接构成，所述的文件袋盖子设置在文件夹本体左侧和右侧中的另一侧边缘线处，可绕边缘线上下翻动并与文件袋本体扣合。

[0005] 采用以上结构后，本实用新型文件夹与现有技术相比，具有以下优点：

[0006] 由于本实用新型的文件夹还设有一个可装随身物品的物品袋和一个可装文件的文件袋，所述的物品袋里可放手机、钱包、钥匙等随身物品，减去了带包包的麻烦；所述的文件袋，里面可装入重要的文件，下雨天也不用再担心重要的纸制文件被雨弄湿。

[0007] 作为本实用新型的一种改进，所述的物品袋本体内部设置有隔板，所述的隔板将物品袋分成不同的小袋，可将不同的物品分装在不同的小袋里，避免像手机和钥匙装在一个袋里面造成钥匙划伤手机表面这类事情的发生。

[0008] 作为本实用新型的另一种改进，所述的物品袋的侧脊页与所述的物品袋盖子上设置有需配合起作用的一对或者多对扣，这样即便是将物品带倒置，里面装的手机、钱包、钥匙等也不会掉出来，所述扣的对数视物品袋中的小袋数量和使用方便而定。

[0009] 作为本实用新型的还有一种改进，所述的文件袋的侧脊页与文件袋盖子上设置有需要配合起作用的一对按扣，所述的按扣扣上之后，里面的文件不容易掉出来，下雨天外面的雨水也不容易将里面的重要文件弄湿。

附图说明

[0010] 图 1 是本实用新型文件夹展开后的结构示意图。

[0011] 图 2 是本实用新型文件夹的物品袋的结构示意图。

[0012] 图 3 是本实用新型文件夹的文件袋的结构示意图。

[0013] 图中所示 :1、文件夹本体， 2、夹子， 3、物品袋,3.1、物品袋本体,3.1.1、物品袋前后脊页,3.1.2、封页一,3.1.3、物品袋侧脊页,3.2、隔板,3.3、多对扣,3.4、物品袋盖子,4、文件袋,4.1、文件袋本体,4.1.1、前后脊页,4.1.2、侧脊页,4.1.3、封页二,4.2、文件袋盖子,4.3、按扣。

[0014] 具体实施方式

[0015] 下面结合附图和具体实施例对本实用新型作进一步说明。

[0016] 请参阅图 1、图 2 和图 3 所示,本实用新型的文件夹包括文件夹本体 1、夹文件的夹子 2,所述的夹子 2 固定在文件夹本体 1 内表面,所述的文件夹本体的外表面还设有可装随身物品的物品袋 3 和装文件的文件袋 4,所述的文件夹本体 1、物品袋 3、文件袋 4 均由聚氯乙烯的塑料制成,具有一定的防水功能,所述的物品袋 3、文件袋 4 与文件夹本体 1 一体连接,所述的物品袋 3 包括物品袋本体 3.1 和物品袋盖子 3.4,所述的物品袋本体 3.1 由前后脊页 3.1.1、侧脊页 3.1.3 和封页一 3.1.2 固定连接构成,所述的物品袋盖子 3.4 设置在文件夹本体左侧和右侧中的一侧边缘线处,可绕边缘线上下翻动并与物品袋本体 3.1 扣合,在本实施例中,所述的物品袋本体 3.1 内部设置有两块隔板 3.2,将物品袋本体 3.1 分为三个小袋,所述的物品袋盖子 3.4 也由对应于三个小袋的三部分组成,物品袋上对应三个小袋有三对扣 3.3,所述的三对扣 3.3 可为按扣或者粘扣,需要用手机时打开放手机的小袋即可,不用担心另外一个小袋里面的钥匙会掉出来,使得所述的物品袋 3 使用时更加方便和安全 ;所述的文件袋 4 包括文件袋本体 4.1 和文件袋盖子 4.2,所述的文件袋本体 4.1 由前后脊页 4.1.1、侧脊页 4.1.2 和封页二 4.1.3 一体连接构成,所述的文件袋盖子 4.2 设置在文件夹本体 1 左侧和右侧中的另一侧边缘线处,可绕边缘线上下翻动与文件袋本体 4.1 扣合,在所述的文件袋 4 的侧脊页 4.1.2 与文件袋盖子 4.2 上设置有需要配合起作用的一对按扣 4.3,扣上之后,里面的文件不容易掉出来,下雨天外面的雨水也不容易将里面的重要文件弄湿。

[0017] 以上是本实用新型的优选实施例,还可做各种变化,比如文件袋 4 上面设置的按扣 4.3 可为粘扣或者其它的扣,数量可以是多对,按扣或者粘扣也可以换成拉链 ;文件袋 4 里面可以设置夹层,方便放置不同的文件,物品袋 3 里面的隔板 3.2 做成可抽出的,都在本实用新型的保护范围内。

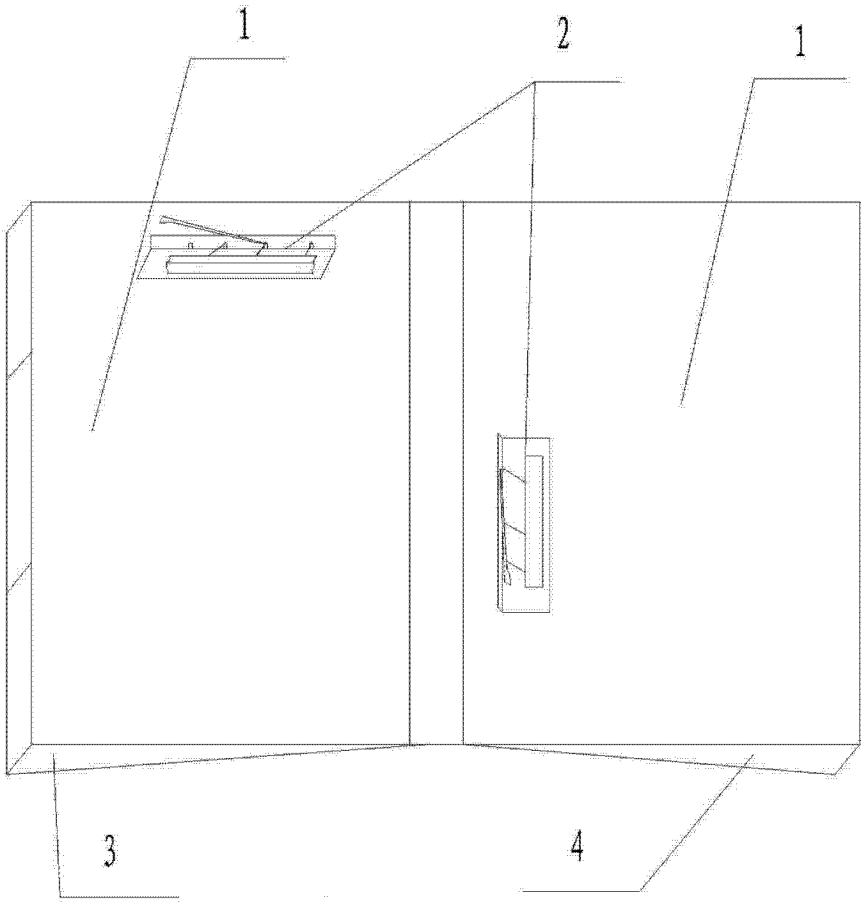

图 1

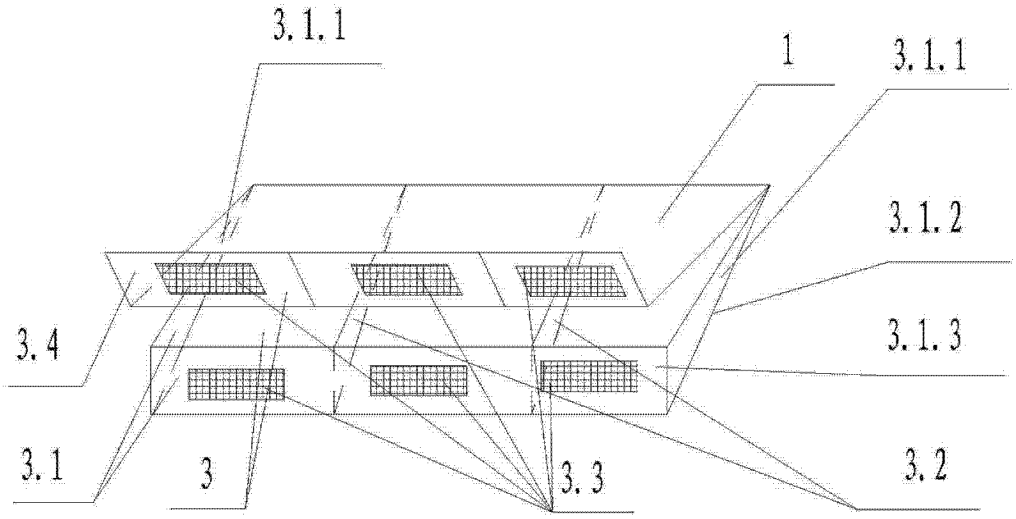

图 2

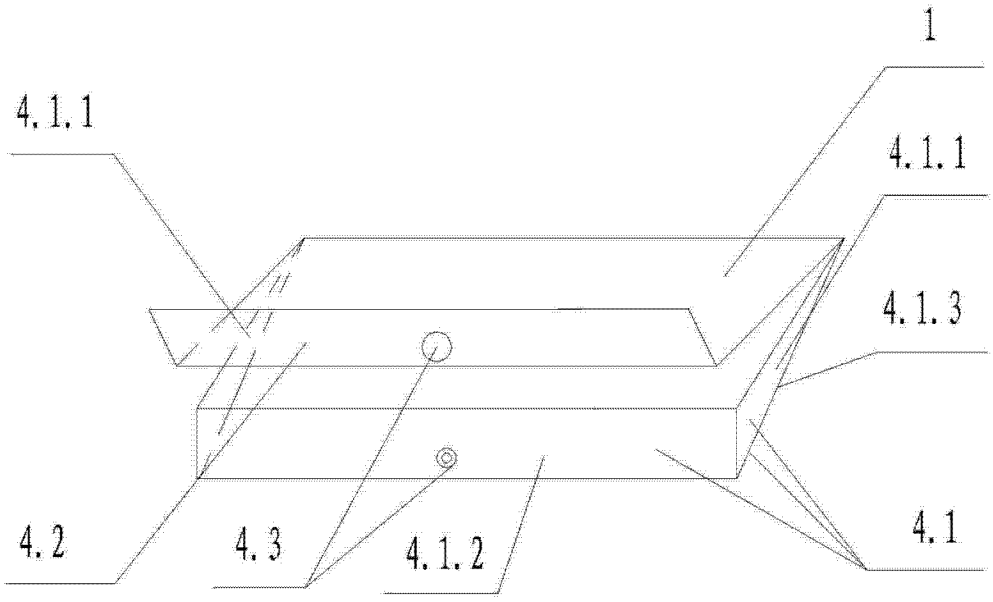

图 3