(19)中华人民共和国国家知识产权局

(12)实用新型专利

(10)授权公告号 CN 206831507 U
(45)授权公告日 2018.01.02

(21)申请号 201720004533.6

(22)申请日 2017.01.04

(73)专利权人 上海林内有限公司
地址 201412 上海市奉贤区团青公路4500号

(72)发明人 陈光杰

(74)专利代理机构 上海知义律师事务所 31304
代理人 刘峰

(51)Int.Cl.
F23D 14/68(2006.01)
F23K 5/00(2006.01)

权利要求书1页 说明书2页 附图2页

(54)实用新型名称

燃气具进气过滤装置

(57)摘要

本实用新型公开了一种燃气具进气过滤装置，包括壳体，壳体上设置有进风口、出风口，壳体内腔设置有过滤网，波纹管以螺旋形式绕制成管状体，管状体的内孔形成内风道，内风道与进风口相通，波纹管处于管状体外周的管壁上紧贴套置有导风套，导风套外壁与壳体内壁之间的空腔形成外风道，外风道与进风口和出风口相通。本实用新型，使燃烧所需空气经过过滤网，除去空气中的灰尘，并且结构简单，安装方便，无需更换给排气烟管，大大的节约了安装成本。

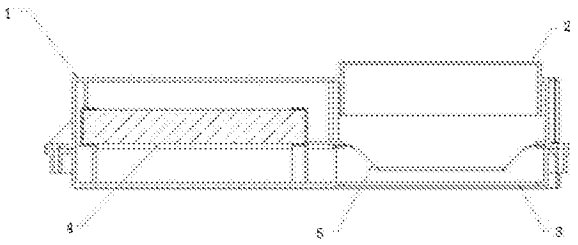

CN 206831507 U

1.燃气具进气过滤装置，包括壳体，所述壳体上设置有进气口、出气口，其特征在于，所述壳体内腔设置有过滤器，所述过滤器的面积大于所述进气口或所述出气口的面积。

2.根据权利要求1所述的燃气具进气过滤装置，其特征在于，所述进气口下部设置有隔断装置，将燃气具上原有的进气口隔断。

3.根据权利要求1所述的燃气具进气过滤装置，其特征在于，所述燃气具进气过滤装置还包括废气排放管。

4.根据权利要求3所述的燃气具进气过滤装置，其特征在于，所述废气排放管与所述进气口同轴。

5.根据权利要求1所述的燃气具进气过滤装置，其特征在于，所述出气口与燃气具相连。

燃气具进气过滤装置

技术领域

[0001] 本实用新型涉及进气过滤技术领域，具体涉及一种燃气具进气过滤装置。

背景技术

[0002] 现有的燃气热水器或燃气采暖热水炉是直接吸入室外空气进行燃烧，但是因为空气中灰尘较多，容易在热交换器翅片部位或其它间隙较小的部位堆积，造成燃气具的给排气不畅，甚至损坏燃气具。

[0003] 因此，急需在燃气具进气通道上设置过滤器可以有效避免上述情况的发生。

实用新型内容

[0004] 针对现有技术的不足，本实用新型公开了一种燃气具进气过滤装置，以解决现有产品因进气灰尘较多产生的一系列问题。

[0005] 本实用新型通过以下技术方案予以实现：

[0006] 一种燃气具进气过滤装置，包括壳体，壳体上设置有进气口、出气口，所述壳体内腔设置有过滤器，所述过滤器面积大于进气口或出气口的面积。

[0007] 优选的，所述进气口下部设置有隔断装置，将燃气具上原有的进气口隔断。

[0008] 优选的，所述燃气具进气过滤装置还包括废气排放管。

[0009] 优选的，燃气具的废气排放管与进气口同轴。

[0010] 优选的，所述出气口与燃气具相连。

[0011] 本实用新型的有益效果：

[0012] 本实用新型的一种燃气具进气过滤装置，使燃烧所需空气经过过滤网，除去空气中的灰尘。

[0013] 本实用新型的结构简单，安装方便，无需更换给排气烟管，大大的节约了安装成本。

附图说明

[0014] 为了更清楚地说明本实用新型实施例或现有技术中的技术方案，下面将对实施例或现有技术描述中所需要使用的附图作简单地介绍，显而易见地，下面描述中的附图仅仅是本实用新型的一些实施例，对于本领域普通技术人员来讲，在不付出创造性劳动的前提下，还可以根据这些附图获得其他的附图。

[0015] 图1是本实用新型的实施例的剖视图；

[0016] 图2是本实用新型安装后的剖视图；

[0017] 图3是本实用新型引申实例；

[0018] 图中的标号分别代表：

[0019] 1、壳体；2、进气口；3、出气口；4、过滤器；5、隔断装置。

具体实施方式

[0020] 为使本实用新型实施例的目的、技术方案和优点更加清楚，下面将结合本实用新型实施例中的附图，对本实用新型实施例中的技术方案进行清楚、完整地描述，显然，所描述的实施例是本实用新型一部分实施例，而不是全部的实施例。基于本实用新型中的实施例，本领域普通技术人员在没有作出创造性劳动前提下所获得的所有其他实施例，都属于本实用新型保护的范围。

[0021] 一种燃气具进气过滤装置的实施例，如图1所示，该进气过滤装置的壳体上设置有进气口、出气口，壳体内腔设置有过滤器，过滤器面积大于进气口或出气口的面积。

[0022] 进气口下部设置有隔断装置，将燃气具上原有的进气口隔断。

[0023] 燃气具的废气排放管与进气口同轴。

[0024] 本实用新型的实际实用，如图2的图上箭头所示，本实用新型实施例在使用时，室外空气通过进气口进入本进气过滤装置，经过过滤器后过滤后，通过出气口进入燃气具。燃气具燃烧后产生的废气从与进气口同轴的废气排放管排出室外。

[0025] 在其它实施例中，出气口还可以设置在壳体其它位置，如图3所示。

[0026] 本实用新型公开了一种燃气具进气过滤装置，包括壳体，壳体上设置有进风口、出风口，壳体内腔设置有过滤网，波纹管以螺旋形式绕制成管状体，管状体的内孔形成内风道，内风道与进风口相通，其特征在于，波纹管处于管状体外周的管壁上紧贴套置有导风套，导风套外壁与壳体内壁之间的空腔形成外风道，外风道与进风口和出风口相通。本实用新型的一种燃气具进气过滤装置，使燃烧所需空气经过过滤网，除去空气中的灰尘。本实用新型的结构简单，安装方便，无需更换给排气烟管，大大的节约了安装成本。

[0027] 以上实施例仅用以说明本实用新型的技术方案，而非对其限制；尽管参照前述实施例对本实用新型进行了详细的说明，本领域的普通技术人员应当理解：其依然可以对前述各实施例所记载的技术方案进行修改，或者对其中部分技术特征进行等同替换；而这些修改或者替换，并不使相应技术方案的本质脱离本实用新型各实施例技术方案的精神和范围。

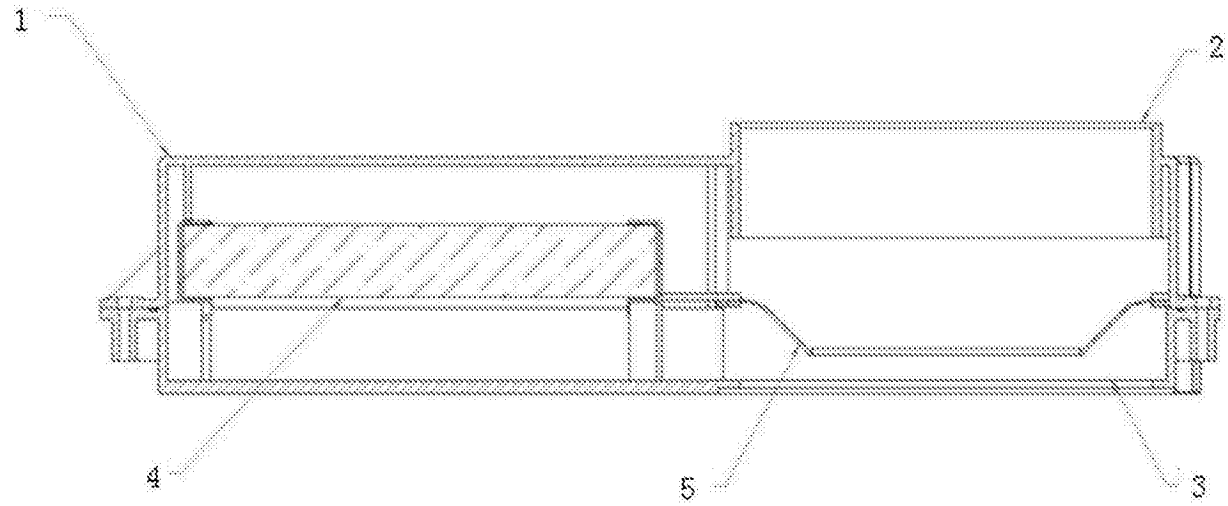

图1

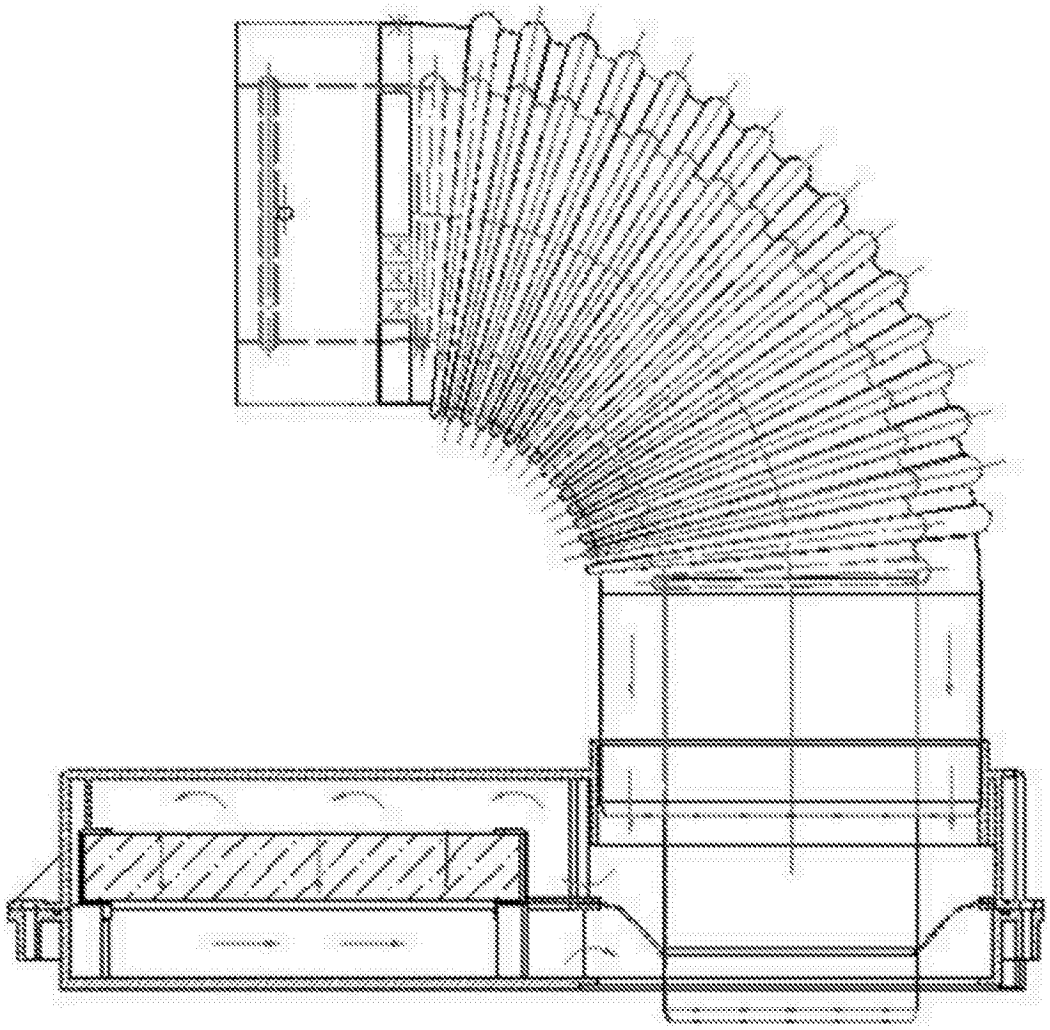

图2

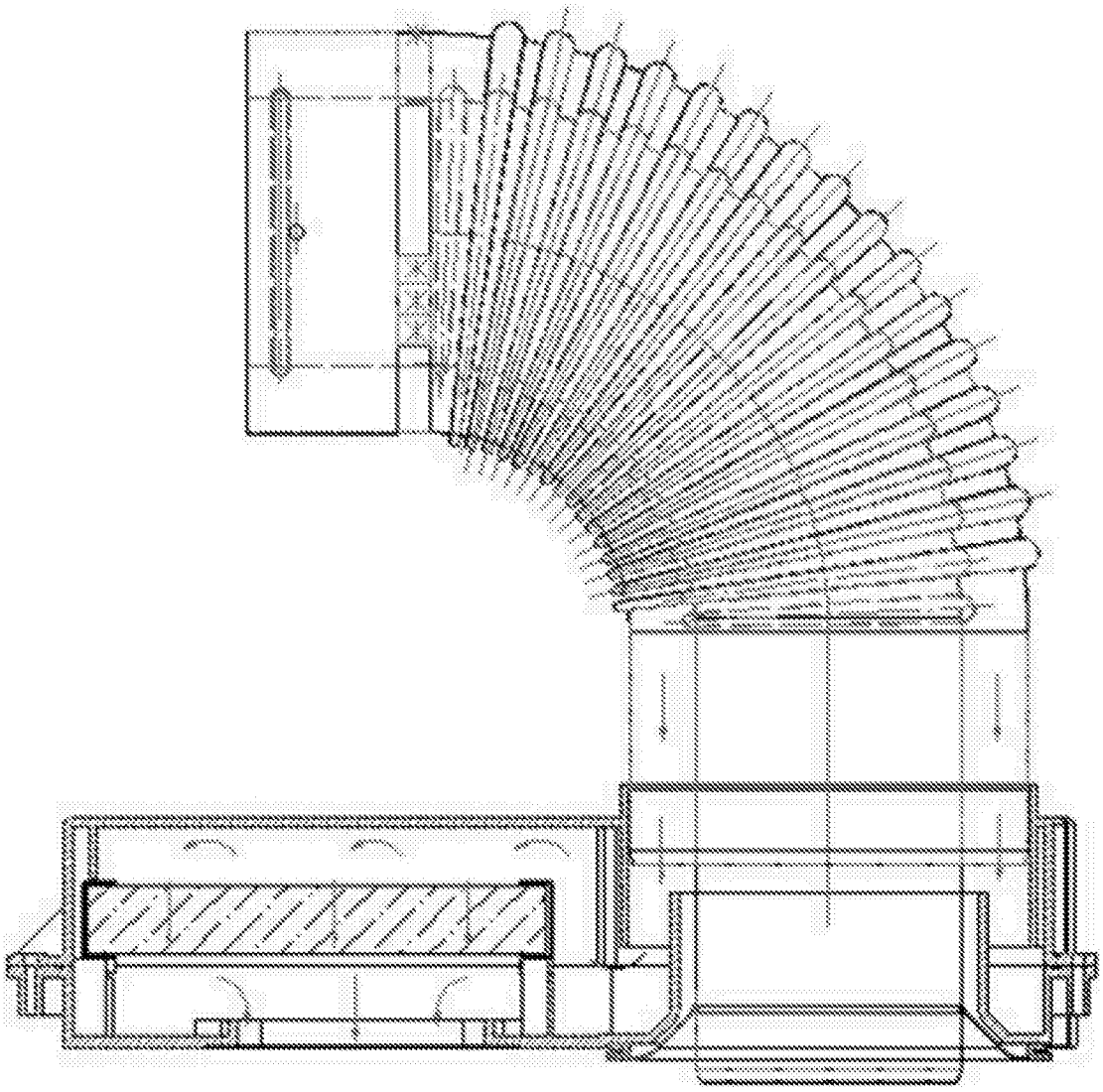

图3