(19)国家知识产权局

(12)实用新型专利

(10)授权公告号 CN 218043954 U
(45)授权公告日 2022.12.16

(21)申请号 202220796892.0

(22)申请日 2022.04.06

(73)专利权人 温州市丰盛鞋业有限公司
地址 325000 浙江省温州市瓯海仙岩工业园德丰路18号

(72)发明人 梁志豪 徐伟然 谢作玉 林晓峰

(51)Int.Cl.
A43B 1/00(2006.01)
A43B 23/00(2006.01)
A43B 19/00(2006.01)

权利要求书1页 说明书3页 附图2页

(54)实用新型名称

防滑舒适型TPR女鞋

(57)摘要

本申请公开了防滑舒适型TPR女鞋，涉及鞋子技术领域，改善目前的鞋子防水效果较差的问题。包括鞋底，所述鞋底的顶部固定连接有革面鞋帮，所述革面鞋帮的顶部穿设有鞋带，所述革面鞋帮的内部固定连接有鞋舌，所述革面鞋帮的顶部可拆卸连接有革面遮布，所述革面遮布靠近所述革面鞋帮的两侧均匀固定连接有公磁扣，本申请通过革面遮布、公磁扣和母磁扣的设置，使得各组公磁扣可以与对应的母磁扣吸附固定住，将革面遮布与革面鞋帮连接固定，从而使革面遮布对鞋带和鞋舌进行遮挡，进而有效降低雨天行走时雨水落在鞋舌上，造成雨水沿着鞋舌的两侧落在革面鞋帮的内部的概率，有效提高了整个鞋子的防水效果。

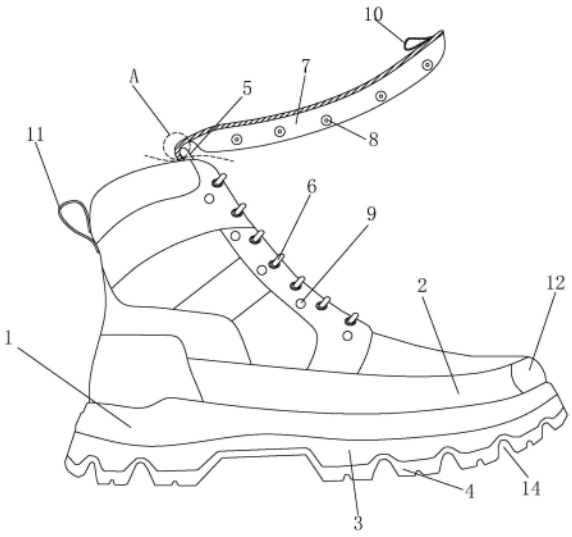

CN 218043954 U

1.防滑舒适型TPR女鞋,包括鞋底(1),其特征在于:所述鞋底(1)的顶部固定连接有革面鞋帮(2),所述革面鞋帮(2)的顶部穿设有鞋带(6),所述革面鞋帮(2)的内部固定连接有鞋舌(5),所述革面鞋帮(2)的顶部可拆卸连接有革面遮布(7),所述革面遮布(7)靠近所述革面鞋帮(2)的两侧均匀固定连接有公磁扣(8),所述革面鞋帮(2)的顶部两侧均匀固定连接有与各组所述公磁扣(8)相适配的母磁扣(9)。

2.根据权利要求1所述的防滑舒适型TPR女鞋,其特征在于:所述革面遮布(7)与所述鞋舌(5)之间固定连接有魔术贴(15)。

3.根据权利要求1所述的防滑舒适型TPR女鞋,其特征在于:所述革面鞋帮(2)的一端固定连接有橡胶包头(12)。

4.根据权利要求1所述的防滑舒适型TPR女鞋,其特征在于:所述鞋底(1)的底部固定连接有聚氨酯缓冲层(3)。

5.根据权利要求4所述的防滑舒适型TPR女鞋,其特征在于:所述聚氨酯缓冲层(3)的底部固定连接有TPR底面层(4),所述TPR底面层(4)的底壁均匀开设有防滑槽(14)。

6.根据权利要求1所述的防滑舒适型TPR女鞋,其特征在于:所述革面鞋帮(2)的另一侧固定连接有第二拉环(11)。

7.根据权利要求1所述的防滑舒适型TPR女鞋,其特征在于:所述革面遮布(7)远离所述鞋舌(5)一侧的顶部固定连接有第一拉环(10)。

8.根据权利要求1所述的防滑舒适型TPR女鞋,其特征在于:所述革面鞋帮(2)的内部固定连接有绒布层(13)。

防滑舒适型TPR女鞋

技术领域

[0001] 本申请涉及鞋子技术领域，尤其是涉及防滑舒适型TPR女鞋。

背景技术

[0002] 穿在脚上，用来保护足部，便于行走的穿着物。由皮革、布帛、胶皮等材料制成。TPR材质的鞋子具有易塑形、价格便宜、鞋底轻便舒适，并且具有高弹性，容易沾色，透气性好，强度高，而且非常耐低温，摩擦系数高，抓着力强等优点。

[0003] 目前的系带式鞋子大多配备有鞋舌在雨天穿戴时雨水容易沿着鞋舌落在鞋子的内部，造成鞋子内部潮湿。

实用新型内容

[0004] 为了改善目前的鞋子防水效果较差的问题，本申请提供防滑舒适型TPR女鞋。

[0005] 本申请提供防滑舒适型TPR女鞋，采用如下的技术方案：

[0006] 防滑舒适型TPR女鞋，包括鞋底，所述鞋底的顶部固定连接有革面鞋帮，所述革面鞋帮的顶部穿设有鞋带，所述革面鞋帮的内部固定连接有鞋舌，所述革面鞋帮的顶部可拆卸连接有革面遮布，所述革面遮布靠近所述革面鞋帮的两侧均匀固定连接有公磁扣，所述革面鞋帮的顶部两侧均匀固定连接有与各组所述公磁扣相适配的母磁扣。

[0007] 通过采用上述技术方案，在魔术贴将革面遮布与鞋舌粘接固定后，可以将革面遮布覆盖在鞋带的顶部，并将各组公磁扣与对应的母磁扣吸附固定住，从而使革面遮布对鞋带和鞋舌进行遮挡，进而有效降低雨天行走时雨水落在鞋舌上，造成雨水沿着鞋舌的两侧落在革面鞋帮的内部的概率。

[0008] 可选的，所述革面遮布与所述鞋舌之间固定连接有魔术贴。

[0009] 通过采用上述技术方案，魔术贴可以提高整个鞋子的保暖效果。

[0010] 可选的，所述革面鞋帮的一端固定连接有橡胶包头。

[0011] 通过采用上述技术方案，橡胶包头可以对整个鞋子的鞋头部分进行保护，降低鞋子鞋头部分的磨损。

[0012] 可选的，所述鞋底的底部固定连接有聚氨酯缓冲层。

[0013] 通过采用上述技术方案，聚氨酯缓冲层可以增加整个鞋子的缓冲效果，从而对穿戴者脚部提供有效的保护。

[0014] 可选的，所述聚氨酯缓冲层的底部固定连接有TPR底面层，所述TPR底面层的底壁均匀开设有防滑槽。

[0015] 通过采用上述技术方案，TPR底面层可以利用TPR材料的耐磨性，有效提高了整个鞋底的使用寿命。

[0016] 可选的，所述革面鞋帮的另一侧固定连接有第二拉环。

[0017] 通过采用上述技术方案，第二拉环可以便于对该鞋子的鞋跟部分进行提拎，从而便于对该鞋子的穿戴。

[0018] 可选的，所述革面遮布远离所述鞋舌一侧的顶部固定连接有第一拉环。

[0019] 通过采用上述技术方案，第一拉环可以便于对革面遮布进行拉动，使得在革面遮布拆卸时更加方便快捷。

[0020] 可选的，所述革面鞋帮的内部固定连接有绒布层。

[0021] 通过采用上述技术方案，采用绒布层将革面遮布与鞋舌粘接可以便于对革面遮布进行拆卸。

[0022] 综上所述，本申请的有益效果如下：

[0023] 本申请通过革面遮布、公磁扣和母磁扣的设置，使得各组公磁扣可以与对应的母磁扣吸附固定住，将革面遮布与革面鞋帮连接固定，从而使革面遮布对鞋带和鞋舌进行遮挡，进而有效降低雨天行走时雨水落在鞋舌上，造成雨水沿着鞋舌的两侧落在革面鞋帮的内部的概率，有效提高了整个鞋子的防水效果。

附图说明

[0024] 图1是本申请的整体结构局部剖视图；

[0025] 图2是本申请图1中A部结构放大图；

[0026] 图3是本申请的结构示意图。

[0027] 附图标记说明：1、鞋底；2、革面鞋帮；3、聚氨酯缓冲层；4、TPR底面层；5、鞋舌；6、鞋带；7、革面遮布；8、公磁扣；9、母磁扣；10、第一拉环；11、第二拉环；12、橡胶包头；13、绒布层；14、防滑槽；15、魔术贴。

具体实施方式

[0028] 以下结合附图1-3对本申请作进一步详细说明。

[0029] 请参照图1，防滑舒适型TPR女鞋，包括鞋底1，鞋底1的底部固定连接有聚氨酯缓冲层3，聚氨酯缓冲层3的设置用于增加整个鞋子的缓冲效果，从而对穿戴者脚部提供有效的保护。聚氨酯缓冲层3的底部固定连接有TPR底面层4，TPR底面层4的设置用于利用TPR材料的耐磨性，有效提高了整个鞋底的使用寿命。TPR底面层4的底壁均匀开设有防滑槽14，防滑槽14的设置用于提高整个鞋底的防滑性能。

[0030] 请参照图1-3，鞋底1的顶部固定连接有革面鞋帮2，革面的革面鞋帮2可以有效提高整个鞋子的防水性能。革面遮布7与鞋舌5之间固定连接有魔术贴15，魔术贴15的设置用于提高整个鞋子的保暖效果。

[0031] 请参照图1，革面鞋帮2的顶部穿设有鞋带6，鞋带6的设置用于在系紧后降低鞋子从穿戴者脚部脱落的概率。革面鞋帮2的内部固定连接有鞋舌5，革面鞋帮2的一端固定连接有橡胶包头12，橡胶包头12的设置用于对整个鞋子的鞋头部分进行保护，降低鞋子鞋头部分的磨损。革面鞋帮2的另一侧固定连接有第二拉环11，第二拉环11的设置便于对该鞋子的鞋跟部分进行提拎，从而便于对该鞋子的穿戴。

[0032] 请参照图1，革面鞋帮2的顶部可拆卸连接有革面遮布7，革面遮布7的设置用于对鞋舌5的顶部进行覆盖，从而降低雨水通过鞋舌5落入革面鞋帮2内部的概率，从而进一步提高整个鞋子的防水效果。革面鞋帮2的内部固定连接有绒布层13，采用绒布层13将革面遮布7与鞋舌5粘接可以便于对革面遮布7进行拆卸。

[0033] 请参照图1，革面遮布7靠近革面鞋帮2的两侧均匀固定连接有公磁扣8，革面鞋帮2的顶部两侧均匀固定连接有与各组公磁扣8相适配的母磁扣9，公磁扣8的设置用于与母磁扣9相互配合对革面遮布7进行固定。革面遮布7远离鞋舌5一侧的顶部固定连接有第一拉环10，第一拉环10的设置便于对革面遮布7进行拉动，使得在革面遮布7拆卸时更加方便快捷。

[0034] 本申请的实施原理为：

[0035] 在雨天穿戴该鞋子时，可以利用魔术贴15将革面遮布7与鞋舌5粘接固定，然后将革面遮布7覆盖在鞋带6的顶部，并将各组公磁扣8与对应的母磁扣9吸附固定住，从而使革面遮布7对鞋带6和鞋舌5进行遮挡，进而有效降低雨天行走时雨水落在鞋舌5上，造成雨水沿着鞋舌5的两侧落在革面鞋帮2的内部的概率。

[0036] 以上均为本申请的较佳实施例，并非依此限制本申请的保护范围，故：凡依本申请的结构、形状、原理所做的等效变化，均应涵盖于本申请的保护范围之内。

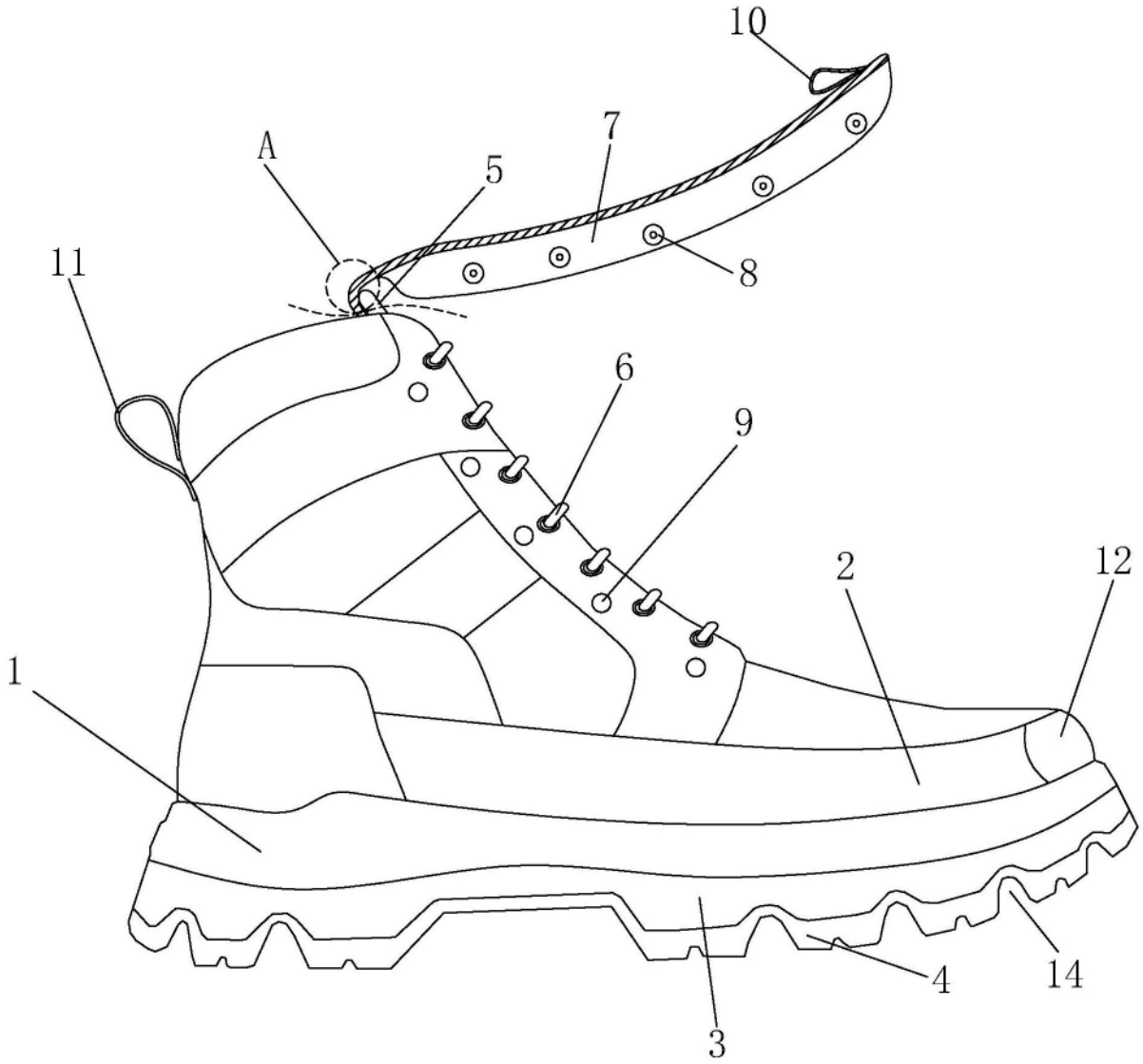

图1

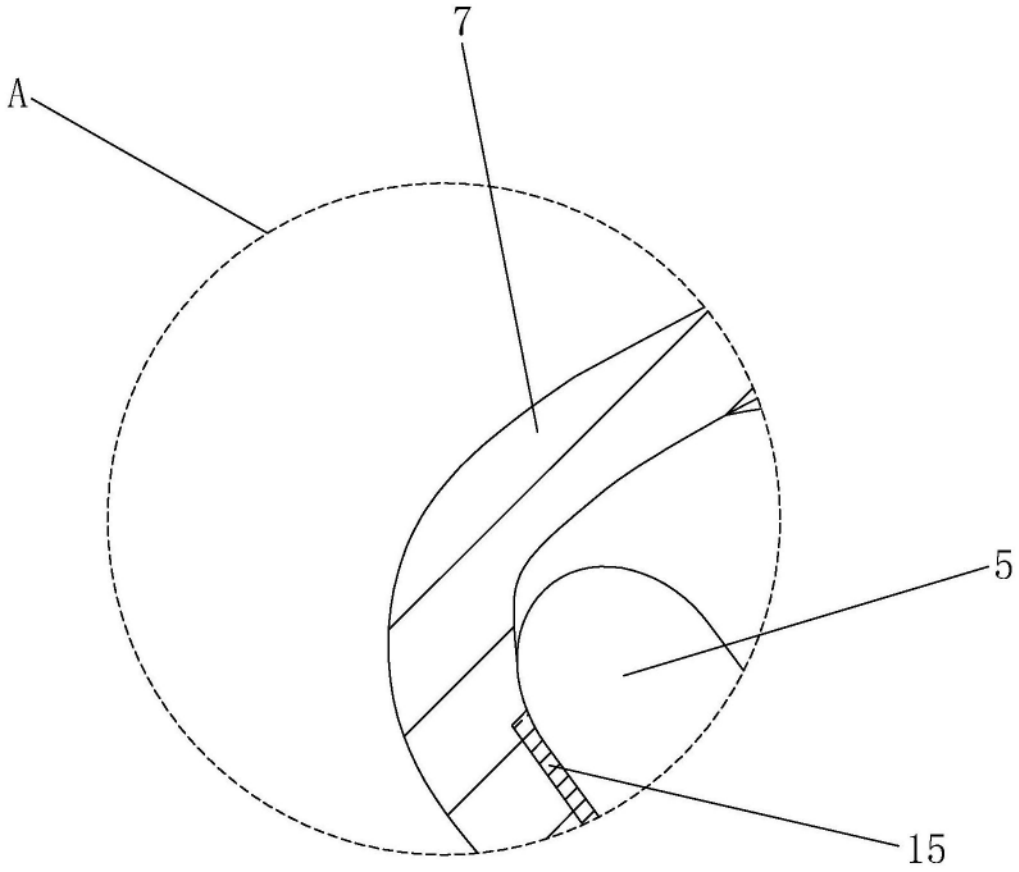

图2

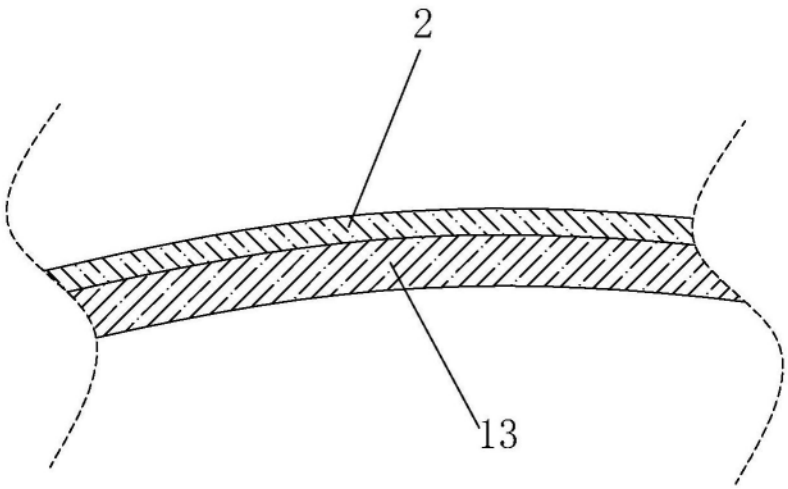

图3