(19)中华人民共和国国家知识产权局

(12)实用新型专利

(10)授权公告号 CN 201939095 U
(45)授权公告日 2011.08.24

(21)申请号 201120045761.0

(22)申请日 2011.02.23

(73)专利权人 奕雪春
地址 315322 浙江省慈溪市新浦镇上舍村 1 队双庆浦路 172 号仁保电器厂

(72)发明人 奕雪春

(51)Int.Cl.
A47J 27/00(2006.01)
A47J 36/24(2006.01)

权利要求书 1 页 说明书 2 页 附图 1 页

(54)实用新型名称

新型电饭煲

(57)摘要

本实用新型涉及一种通过电力进行加热的装置，特别涉及一种新型电饭煲；本实用新型的新型电饭煲可快速进行内胆凹槽内作物进行加热；其中，包括外壳，外壳的内部放置有带有凹槽的内胆，外壳的内底部放置有电加热丝，外壳内底部的上方设置有电加热棒，内胆凹槽的底部设置有通孔，电加热棒的一端穿过通孔并伸入内胆的凹槽中。

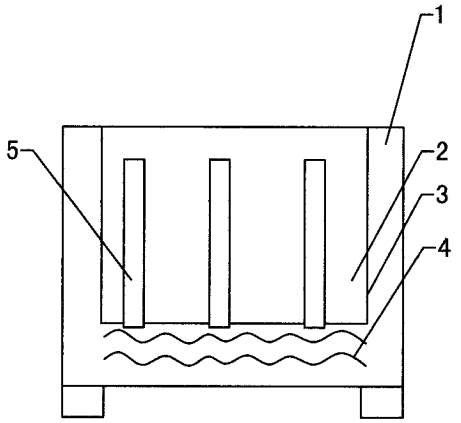

CN 201939095 U

1. 一种新型电饭煲，包括外壳，外壳的内部放置有带有凹槽的内胆，外壳的内底部放置有电加热丝，其特征在于：所述外壳内底部的上方设置有电加热棒，所述内胆凹槽的底部设置有通孔，所述电加热棒的一端穿过所述通孔并伸入所述内胆的凹槽中。

2. 根据权利要求 1 所述的新型电饭煲，其特征在于：所述电加热棒和电加热丝与电源串联在一起。

新型电饭煲

【技术领域】

[0001] 本实用新型涉及一种通过电力进行加热的装置，特别涉及一种新型电饭煲。

【背景技术】

[0002] 众所周知，电饭煲，又称作电锅、电饭锅。是利用电能转变为内能的炊具，使用方便，清洁卫生，还具有对食品进行蒸、煮、炖、煨等多种操作功能；现有电饭煲包括外壳，外壳的内部放置有带有凹槽的内胆，外壳的内底部放置有电加热丝，通过电加热丝对内胆进行加热，从而对内胆凹槽内的米等作物进行蒸、煮、炖、煨等多种操作，在使用中发现，这种方式加热的作物往往很慢，从而需要时间较长，并且浪费电力资源。

【发明内容】

[0003] 为了克服背景技术中的不足，本实用新型公开一种新型电饭煲，所述的新型电饭煲可以达到快速进行内胆凹槽内作物进行加热的目的。

[0004] 为实现上述发明目的，本实用新型采用如下技术方案：

[0005] 一种新型电饭煲，其中，包括外壳，外壳的内部放置有带有凹槽的内胆，外壳的内底部放置有电加热丝，所述外壳内底部的上方设置有电加热棒，所述内胆凹槽的底部设置有通孔，所述电加热棒的一端穿过所述通孔并伸入所述内胆的凹槽中。

[0006] 所述的新型电饭煲，所述电加热棒和电加热丝与电源串联在一起。

[0007] 由于采用如上所述的技术方案，本实用新型具有如下有益效果：

[0008] 本实用新型所述的新型电饭煲，在外壳内底部的上方设置电加热棒，内胆凹槽的底部设置有通孔，电加热棒的一端穿过通孔并伸入内胆的凹槽中；这样，可以增加加热面积，内胆凹槽中的作物可以在电加热丝和电加热棒的双重加热作用下进行加热，可缩短加热作物时间，最减少了电力资源的浪费。

【附图说明】

[0009] 图 1 是本实用新型的结构示意图。

【具体实施方式】

[0010] 通过下面的实施例可以更详细的解释本实用新型，公开本实用新型的目的旨在保护本实用新型范围内的一切变化和改进，本实用新型并不局限于下面的实施例；

[0011] 参见图 1，本实用新型的新型电饭煲，包括外壳 1，外壳 1 的内部放置有带有凹槽 2 的内胆 3，外壳 1 的内底部放置有电加热丝 4，外壳 1 内底部的上方设置有电加热棒 5，内胆 3 凹槽 2 的底部设置有通孔，电加热棒 5 的一端穿过通孔并伸入内胆 3 的凹槽 2 中；这样，可以增加加热面积，内胆 3 凹槽 2 中的作物可以在电加热丝 4 和电加热棒 5 的双重加热作用下进行加热，可缩短加热作物时间，最减少了电力资源的浪费。

[0012] 本实用新型实施例的新型电饭煲，为了更好的控制电加热棒 5 和电加热丝 4 同时

作用，特采用如下设计：电加热棒 5 和电加热丝 4 与电源串联在一起。

[0013] 以上的实施例仅仅是对本实用新型的优选实施方式进行描述，并非对本实用新型的范围进行限定，在不脱离本实用新型设计精神的前提下，本领域普通工程技术人员对本实用新型的技术方案作出的各种变形和改进，均应落入本实用新型的权利要求书确定的保护范围内。

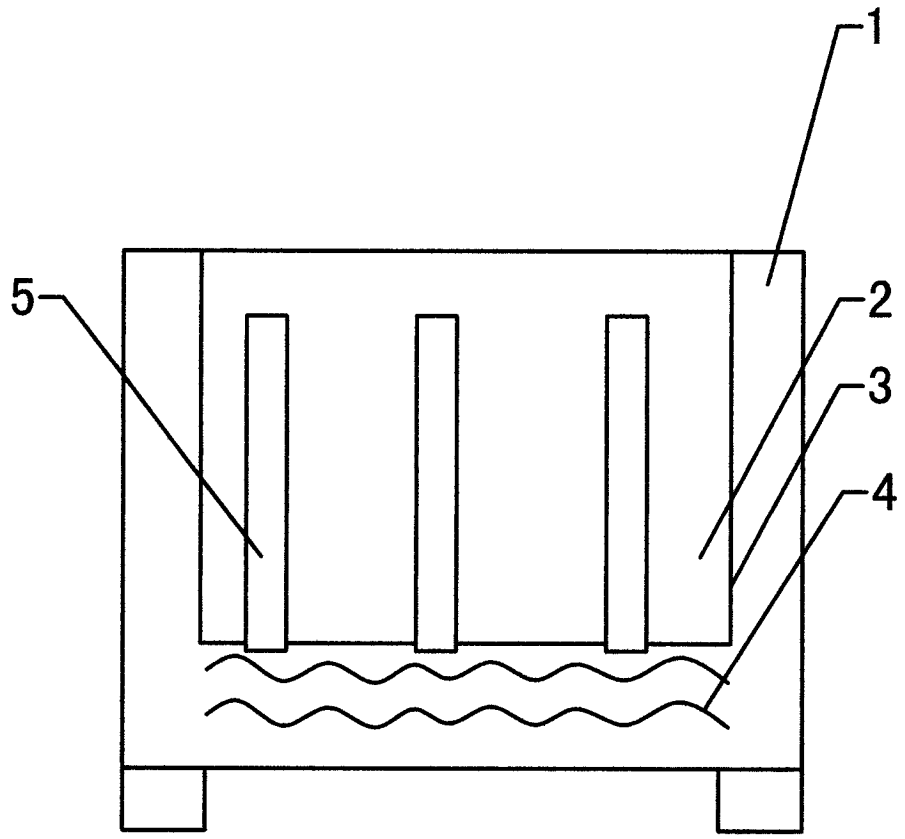

图 1