(19)中华人民共和国国家知识产权局

(12)实用新型专利

(10)授权公告号 CN 212611698 U
(45)授权公告日 2021.02.26

(21)申请号 202020884887.6

(22)申请日 2020.05.22

(73)专利权人 江苏江兴电力器材有限公司
地址 225700 江苏省泰州市兴化市周庄镇

(72)发明人 金爱华

(74)专利代理机构 泰州市鑫宏专利代理事务所(普通合伙) 32391
代理人 曹进

(51)Int.Cl.
E01B 1/00(2006.01)
E01B 9/00(2006.01)

权利要求书1页 说明书3页 附图3页

(54)实用新型名称

一种新型铁道安装便捷支撑座

(57)摘要

本实用新型涉及铁道安装部件技术领域，尤其涉及一种新型铁道安装便捷支撑座。本实用新型采用的技术方案是：包括开口向上的U形主体支撑稳定安装连接座，所述主体支撑稳定安装连接座的下端左右两侧分别设有一体成型且为左右对称的长方形主体安装固定连接板，所述主体安装固定连接板的左侧端面前后位置分别设有一个圆柱形主体安装锁紧固定连接孔，所述主体支撑稳定安装连接座的下端位于左右方向的中间位置设有一体成型的长方形主体加固稳定连接板。本实用新型的优点是：使不同组件在进行配合安装时装配操作更方便，安装位置的连接紧密性更好，能够使装配过程中的整体效率更高，同时也能够对装配组合位置提供更可靠的连接强度。

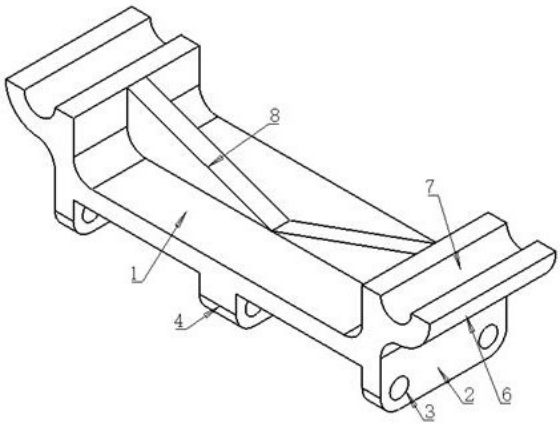

CN 212611698 U

1.一种新型铁道安装便捷支撑座,其特征在于:包括开口向上的U形主体支撑稳定安装连接座(1),所述主体支撑稳定安装连接座(1)的下端左右两侧分别设有一体成型且为左右对称的长方形主体安装固定连接板(2),所述主体安装固定连接板(2)的左侧端面前后位置分别设有一个圆柱形主体安装锁紧固定连接孔(3),所述主体支撑稳定安装连接座(1)的下端位于左右方向的中间位置设有一体成型的长方形主体加固稳定连接板(4),所述主体加固稳定连接板(4)左右方向的厚度大于所述主体安装固定连接板(2)左右方向的厚度,所述主体支撑稳定安装连接座(1)左右两侧上端位置分别设有一个对称且为一体成型的半圆柱形装配支撑稳定连接安装柱(6),所述装配支撑稳定连接安装柱(6)的上端面与所述主体支撑稳定安装连接座(1)左右两侧的上端面在同一平面上,所述装配支撑稳定连接安装柱(6)的正面中心位置设有一个贯穿零件后端面的圆柱形支撑安装稳定连接配合槽(7),所述主体支撑稳定安装连接座(1)的上端位于前后方向的中间位置设有一体成型的主体加固稳定安全连接筋(8)。

2.根据权利要求1所述的一种新型铁道安装便捷支撑座,其特征在于:所述主体安装固定连接板(2)前后方向的长度与所述主体支撑稳定安装连接座(1)前后方向的宽度相同。

3.根据权利要求1所述的一种新型铁道安装便捷支撑座,其特征在于:所述主体安装固定连接板(2)在水平面上的投影未超出所述主体支撑稳定安装连接座(1)在水平面上投影的区域。

4.根据权利要求1所述的一种新型铁道安装便捷支撑座,其特征在于:所述主体加固稳定连接板(4)的左侧端面上设有圆柱形主体加固备用安装连接孔(5)。

5.根据权利要求1所述的一种新型铁道安装便捷支撑座,其特征在于:所述主体加固稳定安全连接筋(8)由左右两个对称的三角形结构组成,所述主体加固稳定安全连接筋(8)的上端位于未超出所述主体支撑稳定安装连接座(1)的上端面所在的水平面。

一种新型铁道安装便捷支撑座

技术领域

[0001] 本实用新型涉及铁道安装部件技术领域，尤其涉及一种新型铁道安装便捷支撑座。

背景技术

[0002] 铁道是火车及轨道交通的基础运行装置，在进行铁道的生产安装时，对于导轨侧面的固定位置，在进行装配时需要配合多个组件进行相互配合来完成安装连接，安装时由于没有专门的定位结构，使装配过程中的效率比较低。

实用新型内容

[0003] 本实用新型的目的是提供一种新型铁道安装便捷支撑座，它采用全新的结构设计，在使用时能够配合铁道导轨侧端的安装组件进行配合使用，能够为安装位置提供可靠的支撑和定位作用，使不同组件在进行配合安装时装配操作更方便，安装位置的连接紧密性更好，能够使装配过程中的整体效率更高，同时也能够对装配组合位置提供更可靠的连接强度，在后期轨道使用过程中的安全性更高，本支撑座的整体采用一体成型的结构，在使用时的结构强度更好，使用寿命也更长。

[0004] 本实用新型的技术方案如下：

[0005] 一种新型铁道安装便捷支撑座，其特征在于：包括开口向上的U形主体支撑稳定安装连接座，所述主体支撑稳定安装连接座的下端左右两侧分别设有一体成型且为左右对称的长方形主体安装固定连接板，所述主体安装固定连接板的左侧端面前后位置分别设有一个圆柱形主体安装锁紧固定连接孔，所述主体支撑稳定安装连接座的下端位于左右方向的中间位置设有一体成型的长方形主体加固稳定连接板，所述主体加固稳定连接板左右方向的厚度大于所述主体安装固定连接板左右方向的厚度，所述主体支撑稳定安装连接座左右两侧上端位置分别设有一个对称且为一体成型的半圆柱形装配支撑稳定连接安装柱，所述装配支撑稳定连接安装柱的上端面与所述主体支撑稳定安装连接座左右两侧的上端面在同一平面上，所述装配支撑稳定连接安装柱的正面中心位置设有一个贯穿零件后端面的圆柱形支撑安装稳定连接配合槽，所述主体支撑稳定安装连接座的上端位于前后方向的中间位置设有一体成型的主体加固稳定安全连接筋。

[0006] 进一步的，所述主体安装固定连接板前后方向的长度与所述主体支撑稳定安装连接座前后方向的宽度相同。

[0007] 进一步的，所述主体安装固定连接板在水平面上的投影未超出所述主体支撑稳定安装连接座在水平面上投影的区域。

[0008] 进一步的，所述主体加固稳定连接板的左侧端面上设有圆柱形主体加固备用安装连接孔。

[0009] 进一步的，所述主体加固稳定安全连接筋由左右两个对称的三角形结构组成，所述主体加固稳定安全连接筋的上端位于未超出所述主体支撑稳定安装连接座的上端面所

在的水平面本实用新型的有益效果：

[0010] 本实用新型采用全新的结构设计，在使用时能够配合铁道导轨侧端的安装组件进行配合使用，能够为安装位置提供可靠的支撑和定位作用，使不同组件在进行配合安装时装配操作更方便，安装位置的连接紧密性更好，能够使装配过程中的整体效率更高，同时也能够对装配组合位置提供更可靠的连接强度，在后期轨道使用过程中的安全性更高，本支撑座的整体采用一体成型的结构，在使用时的结构强度更好，使用寿命也更长。

附图说明

[0011] 图1为本实用新型的立体结构示意图；

[0012] 图2为本实用新型的正面示意图；

[0013] 图3为本实用新型的左侧示意图；

[0014] 图4为本实用新型的右侧示意图；

[0015] 图5为本实用新型的俯视示意图；

[0016] 图6为本实用新型的仰视示意图；

[0017] 图7为本实用新型第二方向的立体结构示意图；

[0018] 图中：1、主体支撑稳定安装连接座，2、主体安装固定连接板，3、主体安装锁紧固定连接孔，4、主体加固稳定连接板，5、主体加固备用安装连接孔，6、装配支撑稳定连接安装柱，7、支撑安装稳定连接配合槽，8、主体加固稳定安全连接筋。

具体实施方式

[0019] 如图1至图7所示，一种新型铁道安装便捷支撑座，它采用全新的结构设计，在使用时能够配合铁道导轨侧端的安装组件进行配合使用，能够为安装位置提供可靠的支撑和定位作用，使不同组件在进行配合安装时装配操作更方便，安装位置的连接紧密性更好，能够使装配过程中的整体效率更高，同时也能够对装配组合位置提供更可靠的连接强度，在后期轨道使用过程中的安全性更高，本支撑座的整体采用一体成型的结构，在使用时的结构强度更好，使用寿命也更长。它包括开口向上的U形主体支撑稳定安装连接座1，所述主体支撑稳定安装连接座1的下端左右两侧分别设有一体成型且为左右对称的长方形主体安装固定连接板2，通过它进行本支撑座的安装固定。所述主体安装固定连接板2的左侧端面前后位置分别设有一个圆柱形主体安装锁紧固定连接孔，它能够对本零件下端位置进行有效的固定安装，保障在装配连接时的结构强度更好。所述主体支撑稳定安装连接座1的下端位于左右方向的中间位置设有一体成型的长方形主体加固稳定连接板4，所述主体加固稳定连接板4左右方向的厚度大于所述主体安装固定连接板2左右方向的厚度，保障整体部件下端中间位置的结构强度更好，在使用过程中的整体连接安全性更高。所述主体支撑稳定安装连接座1左右两侧上端位置分别设有一个对称且为一体成型的半圆柱形装配支撑稳定连接安装柱6，所述装配支撑稳定连接安装柱6的上端面与所述主体支撑稳定安装连接座1左右两侧的上端面在同一平面上，保障了此位置的平整性更好。所述装配支撑稳定连接安装柱6的正面中心位置设有一个贯穿零件后端面的圆柱形支撑安装稳定连接配合槽7，能够配合不同位置的安装组件进行装配定位，方便配合组件的安装操作，使连接位置的稳定性更可靠。所述主体支撑稳定安装连接座1的上端位于前后方向的中间位置设有一体成型的主体

加固稳定安全连接筋8，能够对主体结构进行有效的加固，保障整体的使用寿命更长。

[0020] 作为优选，所述主体安装固定连接板2前后方向的长度与所述主体支撑稳定安装连接座1前后方向的宽度相同，使此位置的结构强度更好，在进行装配连接时的连接牢固性也更可靠。

[0021] 作为优选，所述主体安装固定连接板2在水平面上的投影未超出所述主体支撑稳定安装连接座1在水平面上投影的区域，使下端位置在进行装配时占用的空间更小，保障了装配时的灵活性更强。

[0022] 作为优选，所述主体加固稳定连接板4的左侧端面上设有圆柱形主体加固备用安装连接孔5，在必要时通过此位置的锁紧固定能够使主体的连接牢固性进一步加强。

[0023] 作为优选，所述主体加固稳定安全连接筋8由左右两个对称的三角形结构组成，所述主体加固稳定安全连接筋8的上端位于未超出所述主体支撑稳定安装连接座1的上端面所在的水平面，使此位置在生产加工时更方便，能够保障整体强度的基础上使上端位置的空间更大。

[0024] 以上所述是本实用新型的优选实施方式，应当指出，对于本技术领域的普通技术人员来说，在不脱离本实用新型所述原理的前提下，还可以作出若干改进或替换，这些改进或替换也应视为本实用新型的保护范围。

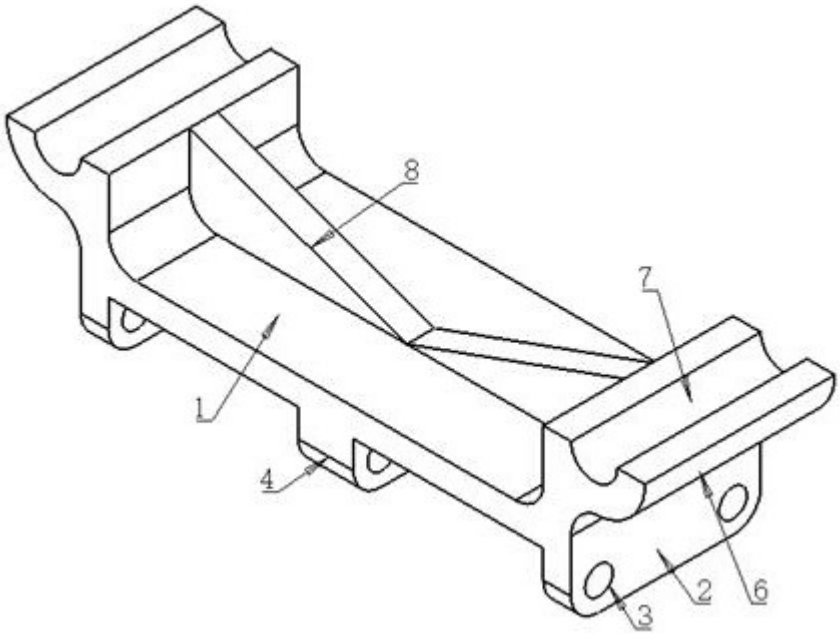

图 1

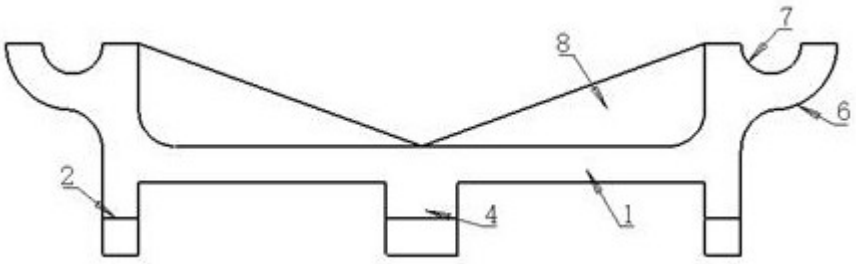

图 2

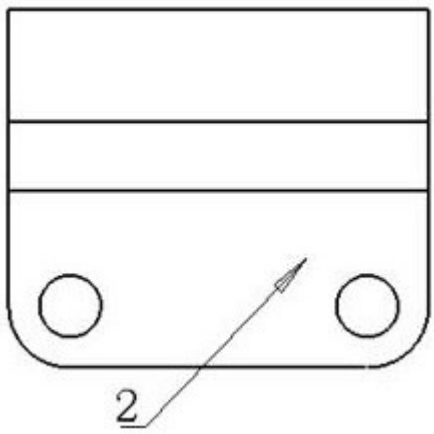

图 3

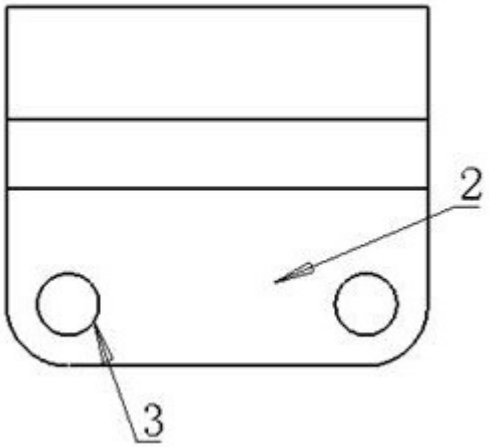

图 4

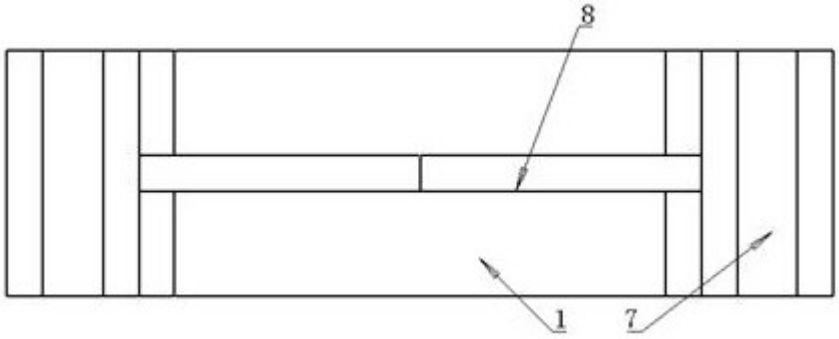

图 5

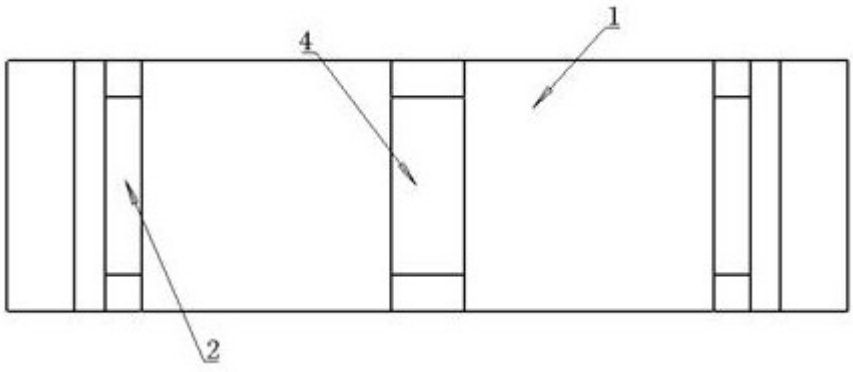

图 6

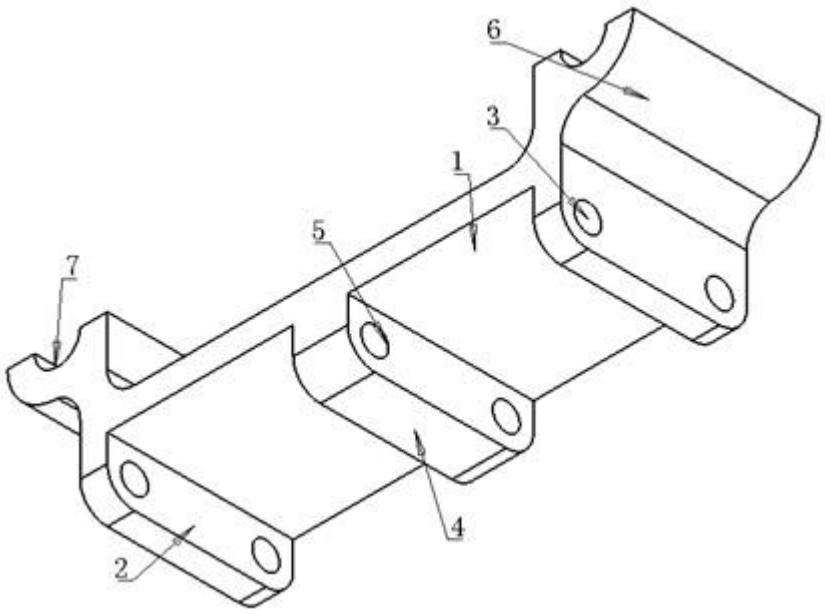

图 7