(19)中华人民共和国国家知识产权局

(12)实用新型专利

(10)授权公告号 CN 204277818 U
(45)授权公告日 2015.04.22

(21)申请号 201420673116.7

(22)申请日 2014.11.11

(73)专利权人 盐城市富宇达机械有限公司
地址 224100 江苏省大丰市西团镇马港开发区

(72)发明人 陈相龙

(51)Int.Cl.
B25B 5/00(2006.01)

(ESM)同样的发明创造已同日申请发明专利

权利要求书1页 说明书2页 附图1页

(54)实用新型名称

一种门栓式快速夹钳

(57)摘要

本实用新型提供了一种门栓式快速夹钳，其包括扣环部和扣锁部。所述扣锁部包括有带有固定孔的扣锁底座和自扣锁底座一边向上沿弧形延伸的锁板；和所述扣环部包括有带有固定孔的扣环底座、分别与扣环底座两边向上延伸出的挡板活动轴连接的手柄，在手柄中间设置有带有螺纹孔的旋转轴，所述螺纹孔中设置有扣环，所述扣环包括有一端带有与所述螺纹孔相匹配的螺纹直杆，另一端为夹紧环。

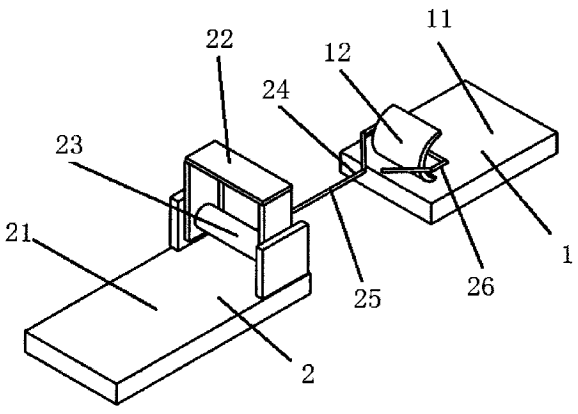

CN 204277818 U

1.一种门栓式快速夹钳，其特征在于：包括扣环部和扣锁部，

所述扣锁部包括有带有固定孔的扣锁底座和自扣锁底座一边向上沿弧形延伸的锁板；和

所述扣环部包括有带有固定孔的扣环底座、分别与扣环底座两边向上延伸出的挡板活动轴连接的手柄，在手柄中间设置有带有螺纹孔的旋转轴，所述螺纹孔中设置有扣环，所述扣环包括有一端带有与所述螺纹孔相匹配的螺纹直杆，另一端为夹紧环，

所述手柄转动带动扣环运动，将所述夹紧环与所述锁板相扣合。

一种门栓式快速夹钳

技术领域

[0001] 本实用新型涉及一种夹具，特别关于一种门栓式快速夹钳。

背景技术

[0002] 现在常用的快速夹具包括 C 字夹之类的多少采用螺丝压紧，这样的夹持方式在长时间或者有较大的冲击力的时候，很容易会松动，从而造成工件颤抖、偏移之类的事情，进而使得工件加工失败。

实用新型内容

[0003] 本实用新型的目的是提供一种结构简单、夹持牢固的门栓式快速夹钳。

[0004] 为解决上述技术问题，本实用新型提供如下技术方案：一种门栓式快速夹钳，其包括有扣环部和扣锁部，

[0005] 所述扣锁部包括有带有固定孔的扣锁底座和自扣锁底座一边向上沿弧形延伸的锁板；和

[0006] 所述扣环部包括有带有固定孔的扣环底座、分别与扣环底座两边向上延伸出的挡板活动轴连接的手柄，在手柄中间设置有带有螺纹孔的旋转轴，所述螺纹孔中设置有扣环，所述扣环包括有一端带有与所述螺纹孔相匹配的螺纹直杆，另一端为夹紧环，

[0007] 所述手柄转动带动扣环运动，将所述夹紧环与所述锁板相扣合。

[0008] 本实用新型具有如下有益效果：

[0009] 一、结构简单，便于大范围推广。

[0010] 二、夹持快速，提供工作效率。

[0011] 三、夹持牢固，防止工件发生松动或颤抖等意外事故。

附图说明

[0012] 图 1 为本实用新型所述门栓式快速夹钳的立体结构示意图。

具体实施方式

[0013] 为进一步阐述本实用新型所采用的技术手段和达到的技术效果，以下结合附图和优选实施例详细说明。

[0014] 参考图 1，为本实用新型所述的门栓式快速夹钳的立体结构示意图。在该实施例中，其包括有扣锁部 1 和扣环部 2。

[0015] 所述扣锁部 1 包括有带有固定孔的扣锁底座 11 和自扣锁底座 11 一边向上沿弧形延伸的锁板 12。

[0016] 所述扣环部 2 包括有带有固定孔的扣环底座 21、分别与扣环底座 21 两边向上延伸出的挡板活动轴连接的手柄 22，在手柄 22 中间设置有带有螺纹孔的旋转轴 23，所述螺纹孔中设置有扣环 24，所述扣环 24 包括有一端带有与所述螺纹孔相匹配的螺纹直杆 25，另一端

为夹紧环 26。

[0017] 所述手柄 22 转动带动扣环 24 运动，将所述夹紧环 26 与所述锁板 12 相扣合。

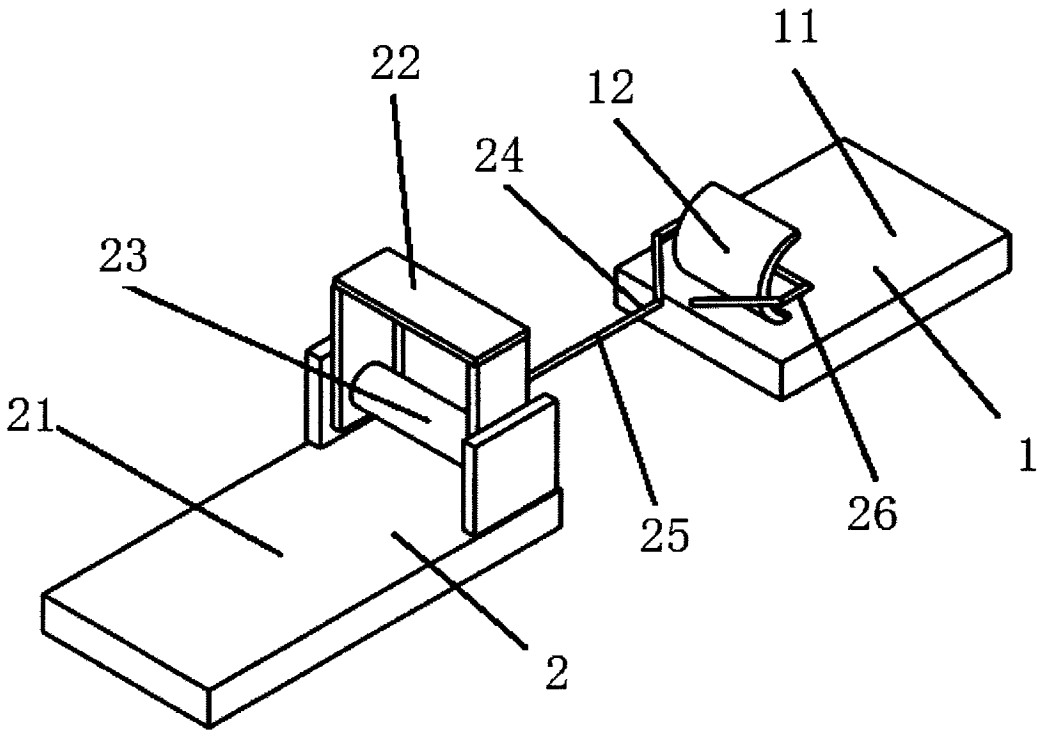

图 1