(19)中华人民共和国国家知识产权局

(12)实用新型专利

(10)授权公告号 CN 213077668 U
(45)授权公告日 2021.04.30

(21)申请号 202021817305.9

(22)申请日 2020.08.27

(73)专利权人 南京荣新阳科技有限公司
地址 210019 江苏省南京市建邺区兴隆大街188号五楼516室

(72)发明人 张峰 侯玮

(51)Int.Cl.
B01D 29/56(2006.01)
B01D 35/30(2006.01)
B01D 29/96(2006.01)

权利要求书1页 说明书3页 附图3页

(54)实用新型名称

一种垃圾渗滤液综合处理装置

(57)摘要

本实用新型公开了一种垃圾渗滤液综合处理装置，包括保护盖、第一密封圈、第二密封圈和出水口，所述保护盖的一侧下方均设置有第一限位块，且第一限位块的外侧设置有第一固定块，所述第一固定块的一侧设置有进水口，且进水口的内侧壁设置有第二限位块，所述第二限位块的上方设置有第一过滤块，所述第一过滤块的内侧上方设置有限位杆，所述第一密封圈设置在进水口的上方，且进水口的下方设置有污水箱，所述污水箱的内测壁均设置有第三限位块。该垃圾渗滤液综合处理装置中，第一限位块与第三限位块的设置便于使用者安装拆卸清洗第一过滤块与第二过滤块，极大的增加了装置的实用性。

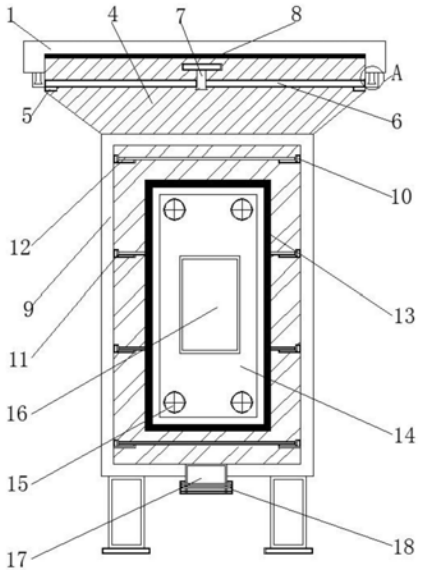

CN 213077668 U

1.一种垃圾渗滤液综合处理装置,包括保护盖(1)、第一密封圈(8)、第二密封圈(13)和出水口(17),其特征在于:所述保护盖(1)的一侧下方均设置有第一限位块(2),且第一限位块(2)的外侧设置有第一固定块(3),所述第一固定块(3)的一侧设置有进水口(4),且进水口(4)的内侧壁设置有第二限位块(5),所述第二限位块(5)的上方设置有第一过滤块(6),所述第一过滤块(6)的内侧上方设置有限位杆(7),所述第一密封圈(8)设置在进水口(4)的上方,且进水口(4)的下方设置有污水箱(9),所述污水箱(9)的内测壁均设置有第三限位块(10),且第三限位块(10)的一侧均设置有第二固定块(11),同时第二固定块(11)的一侧设置有第二过滤块(12),所述第二密封圈(13)的设置在污水箱(9)的外侧壁,且第二密封圈(13)的内侧设置有第三固定块(14),所述第三固定块(14)的表面均设置有第一固定栓(15),且第三固定块(14)的表面设置有观察窗(16),所述出水口(17)设置在污水箱(9)的下方,且出水口(17)的下方设置有防漏盖(18)。

2.根据权利要求1所述的一种垃圾渗滤液综合处理装置,其特征在于:所述保护盖(1)通过第一限位块(2)与进水口(4)卡合连接,且第一限位块(2)以进水口(4)中轴线对称设置。

3.根据权利要求1所述的一种垃圾渗滤液综合处理装置,其特征在于:所述第一密封圈(8)内壁长度大于进水口(4)外壁长度,且第一密封圈(8)内壁与进水口(4)外壁紧密贴合。

4.根据权利要求1所述的一种垃圾渗滤液综合处理装置,其特征在于:所述第二过滤块(12)通过第三限位块(10)与污水箱(9)卡合连接,且第三限位块(10)以污水箱(9)中轴线对称设置。

5.根据权利要求1所述的一种垃圾渗滤液综合处理装置,其特征在于:所述第二密封圈(13)内壁长度大于第三固定块(14)外壁长度,且第二密封圈(13)内壁与第三固定块(14)外壁紧密贴合。

6.根据权利要求1所述的一种垃圾渗滤液综合处理装置,其特征在于:所述第一固定栓(15)与污水箱(9)螺纹连接,且污水箱(9)表面为开孔式设计。

7.根据权利要求1所述的一种垃圾渗滤液综合处理装置,其特征在于:所述防漏盖(18)与出水口(17)螺纹连接,且防漏盖(18)的内壁与出水口(17)外壁均为螺纹状设置。

一种垃圾渗滤液综合处理装置

技术领域

[0001] 本实用新型涉及垃圾渗滤液相关技术领域，具体为一种垃圾渗滤液综合处理装置。

背景技术

[0002] 垃圾渗滤液是指来源于垃圾填埋场中垃圾本身含有的水分，进入填埋场的雨雪水及其他水分，扣除垃圾，覆土层的饱和持水量，并经历垃圾层和覆土层而形成的一种高浓度的有机废水，还有堆积的准备用于焚烧的垃圾渗漏出的水分，为此我们需要一种垃圾渗滤液综合处理装置。

[0003] 但是目前使用的垃圾渗滤液处理装置，不便于与安装拆卸，密封效果不好会散发异味，垃圾渗滤液过滤效果不好。

实用新型内容

[0004] 本实用新型的目的在于提供一种垃圾渗滤液综合处理装置，以解决上述背景技术中提出的目前使用的垃圾渗滤液处理装置，不便于与安装拆卸，密封效果不好会散发异味，垃圾渗滤液过滤效果不好的问题。

[0005] 为实现上述目的，本实用新型提供如下技术方案：一种垃圾渗滤液综合处理装置，包括保护盖、第一密封圈、第二密封圈和出水口，所述保护盖的一侧下方均设置有第一限位块，且第一限位块的外侧设置有第一固定块，所述第一固定块的一侧设置有进水口，且进水口的内侧壁设置有第二限位块，所述第二限位块的上方设置有第一过滤块，所述第一过滤块的内侧上方设置有限位杆，所述第一密封圈设置在进水口的上方，且进水口的下方设置有污水箱，所述污水箱的内测壁均设置有第三限位块，且第三限位块的一侧均设置有第二固定块，同时第二固定块的一侧设置有第二过滤块，所述第二密封圈的设置在污水箱的外侧壁，且第二密封圈的内侧设置有第三固定块，所述第三固定块的表面均设置有第一固定栓，且第三固定块的表面设置有观察窗，所述出水口设置在污水箱的下方，且出水口的下方设置有防漏盖。

[0006] 优选的，所述保护盖通过第一限位块与进水口卡合连接，且第一限位块以进水口中轴线对称设置。

[0007] 优选的，所述第一密封圈内壁长度大于进水口外壁长度，且第一密封圈内壁与进水口外壁紧密贴合。

[0008] 优选的，所述第二过滤块通过第三限位块与污水箱卡合连接，且第三限位块以污水箱中轴线对称设置。

[0009] 优选的，所述第二密封圈内壁长度大于第三固定块外壁长度，且第二密封圈内壁与第三固定块外壁紧密贴合。

[0010] 优选的，所述第一固定栓与污水箱螺纹连接，且污水箱表面为开孔式设计。

[0011] 优选的，所述防漏盖与出水口螺纹连接，且防漏盖的内壁与出水口外壁均为螺纹

状设置。

[0012] 与现有技术相比，本实用新型的有益效果是：

[0013] 1、该垃圾渗滤液综合处理装置，通过设置防漏盖与出水口螺纹连接，且防漏盖的内壁与出水口外壁均为螺纹状设置，便于使用者将过滤后的垃圾渗滤液排出，并且便于使用者在使用后安装和使用前拆卸防漏盖，且螺纹状设置安装拆卸及其简单方便；

[0014] 2、该垃圾渗滤液综合处理装置，通过设置第一密封圈内壁长度大于进水口外壁长度，且第一密封圈内壁与进水口外壁紧密贴合，第一密封圈内壁长度大于进水口外壁长度对进水口起到密封的作用，避免污水箱内部的异味散出，改善环境，避免使用者长时间闻异味而身体受到影响；

[0015] 3、该垃圾渗滤液综合处理装置，通过设置第一过滤块与第二过滤块，且第一限位块与第三限位块的设置便于使用者安装拆卸清洗第一过滤块与第二过滤块，极大的增加了装置的实用性。

附图说明

[0016] 图1为本实用新型正视剖面结构示意图；

[0017] 图2为本实用新型正视外观结构示意图；

[0018] 图3为本实用新型图A放大结构示意图；

[0019] 图4为本实用新型第三限位块、第二固定块和第二过滤块零件放大结构示意图。

[0020] 图中：1、保护盖；2、第一限位块；3、第一固定块；4、进水口；5、第二限位块；6、第一过滤块；7、限位杆；8、第一密封圈；9、污水箱；10、第三限位块；11、第二固定块；12、第二过滤块；13、第二密封圈；14、第三固定块；15、第一固定栓；16、观察窗；17、出水口；18、防漏盖。

具体实施方式

[0021] 下面将结合本实用新型实施例中的附图，对本实用新型实施例中的技术方案进行清楚、完整地描述，显然，所描述的实施例仅仅是本实用新型一部分实施例，而不是全部的实施例。基于本实用新型中的实施例，本领域普通技术人员在没有做出创造性劳动前提下所获得的所有其他实施例，都属于本实用新型保护的范围。

[0022] 请参阅图1-4，本实用新型提供一种技术方案：一种垃圾渗滤液综合处理装置，包括保护盖1、第一密封圈8、第二密封圈13和出水口17，所述保护盖1的一侧下方均设置有第一限位块2，且第一限位块2的外侧设置有第一固定块3，所述第一固定块3的一侧设置有进水口4，且进水口4的内侧壁设置有第二限位块5，所述第二限位块5的上方设置有第一过滤块6，所述第一过滤块6的内侧上方设置有限位杆7，所述第一密封圈8设置在进水口4的上方，且进水口4的下方设置有污水箱9，所述污水箱9的内测壁均设置有第三限位块10，且第三限位块10的一侧均设置有第二固定块11，同时第二固定块11的一侧设置有第二过滤块12，所述第二密封圈13的设置在污水箱9的外侧壁，且第二密封圈13的内侧设置有第三固定块14，所述第三固定块14的表面均设置有第一固定栓15，且第三固定块14的表面设置有观察窗16，所述出水口17设置在污水箱9的下方，且出水口17的下方设置有防漏盖18。

[0023] 进一步的，保护盖1通过第一限位块2与进水口4卡合连接，且第一限位块2以进水口4中轴线对称设置，通过设置保护盖1通过第一限位块2与进水口4卡合连接对进水口4起

到保护的作用，且安装操作简单方便，便于使用者使用。

[0024] 进一步的，第一密封圈8内壁长度大于进水口4外壁长度，且第一密封圈8内壁与进水口4外壁紧密贴合，通过设置第一密封圈8内壁长度大于进水口4外壁长度对进水口4起到密封的作用，便于防止污水箱9内部的异味散出，改善环境。

[0025] 进一步的，第二过滤块12通过第三限位块10与污水箱9卡合连接，且第三限位块10以污水箱9中轴线对称设置，通过设置第三限位块10对第二过滤块12起到固定的作用，且安装拆卸简单方便，便于使用者拿出清洗。

[0026] 进一步的，第二密封圈13内壁长度大于第三固定块14外壁长度，且第二密封圈13内壁与第三固定块14外壁紧密贴合，通过设置第二密封圈13对第三固定块14起到密封的作用，防止第三固定块14与污水箱9连接处缝隙出现漏收散味的情况。

[0027] 进一步的，第一固定栓15与污水箱9螺纹连接，且污水箱9表面为开孔式设计，通过设置第一固定栓15对第三固定块14起到了固定的作用，便于使用者将第三固定块14拆卸对污水箱9进行清洗，且螺纹的操作及其简单方便，增加了装置的实用性。

[0028] 进一步的，防漏盖18与出水口17螺纹连接，且防漏盖18的内壁与出水口17外壁均为螺纹状设置，通过防漏盖18的设置便于使用者将过滤后的垃圾渗滤液排出，且螺纹的设置便于使用者安装拆卸，增加了装置的实用性。

[0029] 工作原理：对于这类垃圾渗滤液综合处理装置，首先当需要将垃圾渗滤液倒入污水箱9时，用手将保护盖1向上拿起，再用手将垃圾渗滤液从进水口4倒入污水箱9内，此时第一过滤块6会将垃圾渗滤液中的剩余垃圾残渣过滤，其次第二过滤块12会将垃圾渗滤液中的赃物二次过滤，使用者可以从观察窗16观察垃圾渗滤液过滤处理情况，然后需要将过滤处理好后的垃圾渗滤液倒出时，用手将防漏盖18逆时针旋转，垃圾渗滤液会从出水口17中排出，最后需要对垃圾渗滤液综合处理装置内部清洗时，用手将第一固定栓15逆时针旋转，将第三固定块14从污水箱9表面拿下，再用手将第二过滤块12从第三限位块10上方拿下清洗，再用手将保护盖1向上拿起，用手将限位杆7向上提起，限位杆7会带动第一过滤块6向上，将第一过滤块6拿出清洗，再将污水箱9内部清洗，安装亦是如此，就这样完成整个垃圾渗滤液综合处理装置的使用过程。

[0030] 尽管已经示出和描述了本实用新型的实施例，对于本领域的普通技术人员而言，可以理解在不脱离本实用新型的原理和精神的情况下可以对这些实施例进行多种变化、修改、替换和变型，本实用新型的范围由所附权利要求及其等同物限定。

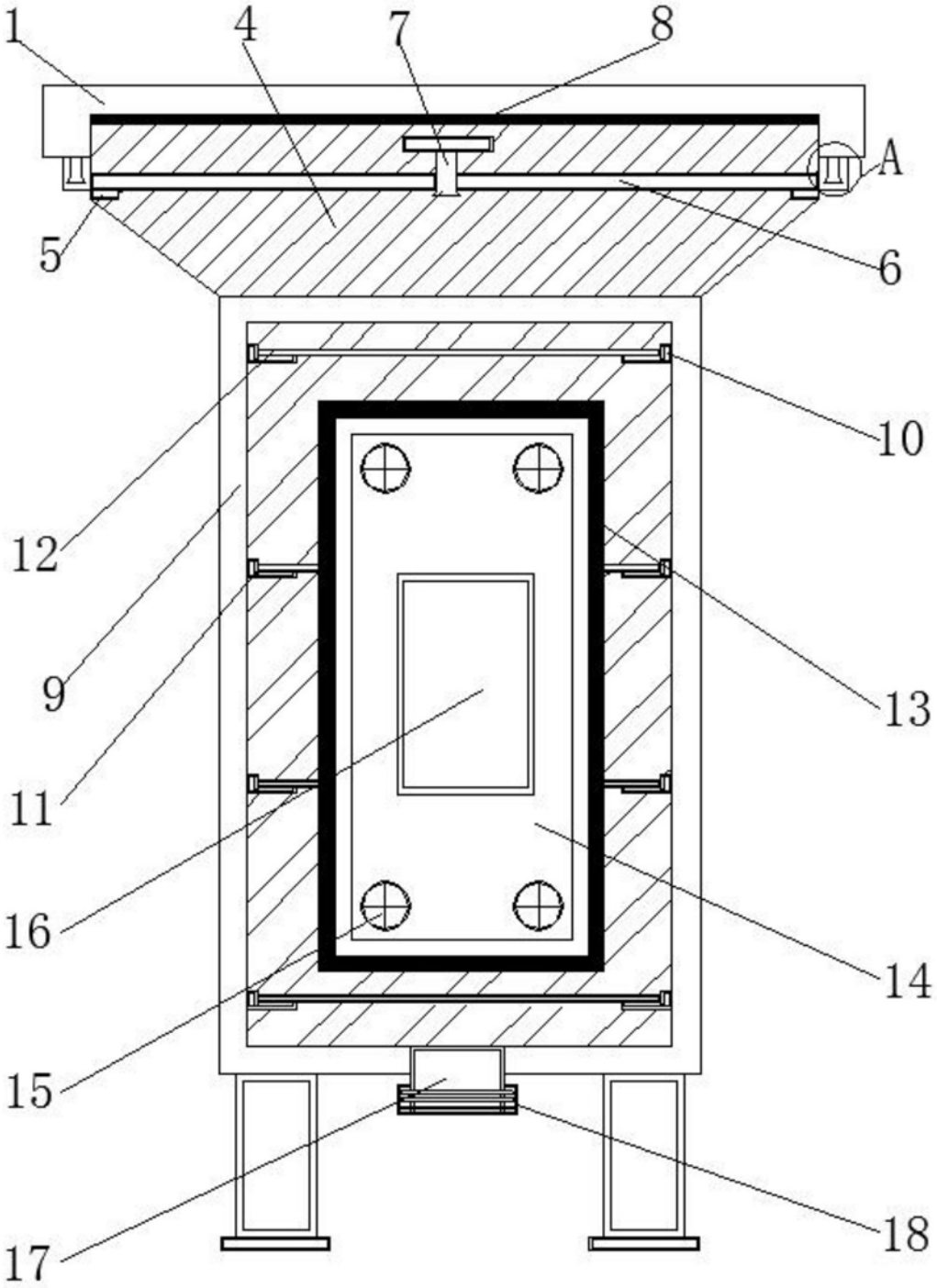

图1

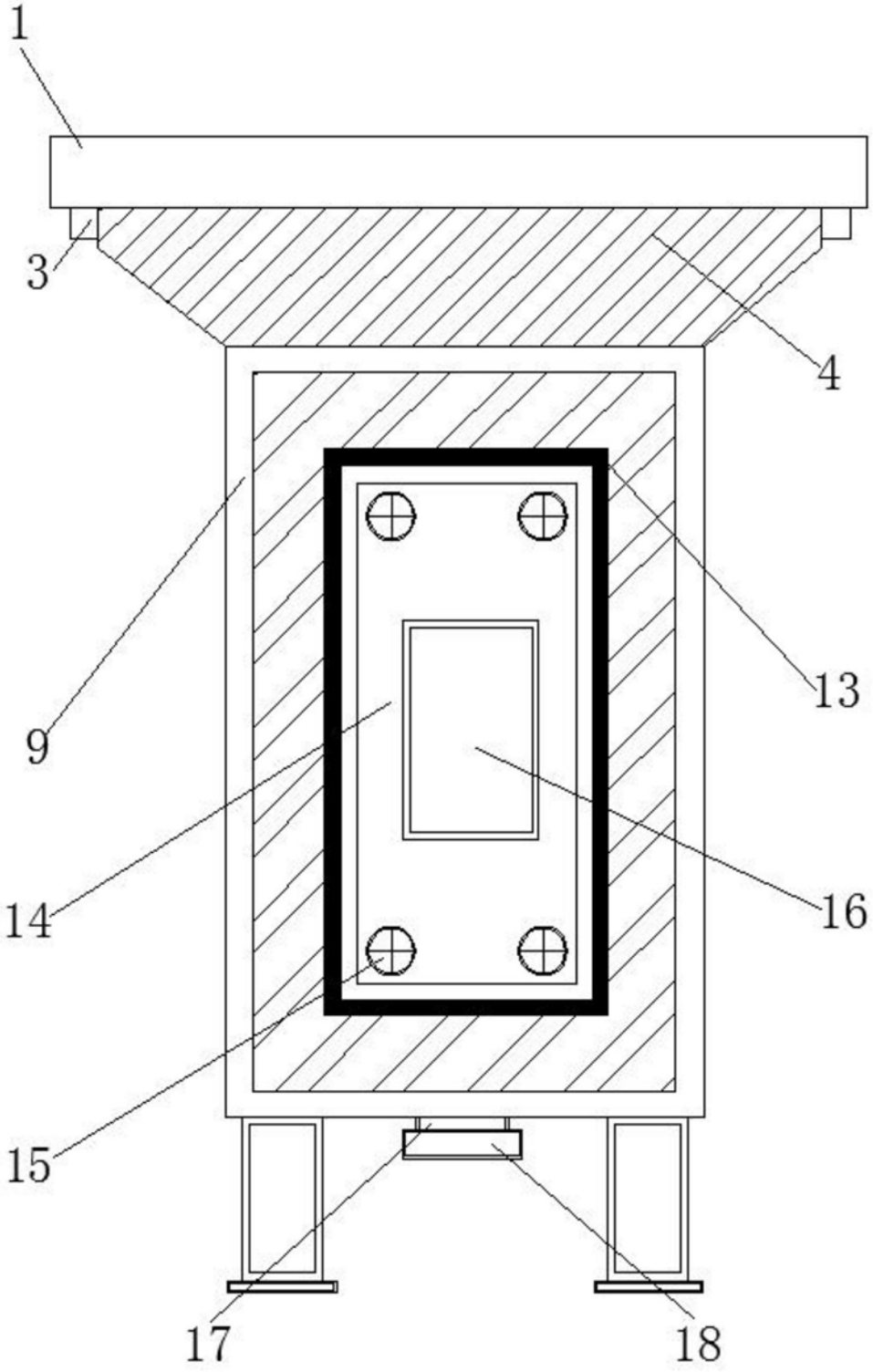

图2

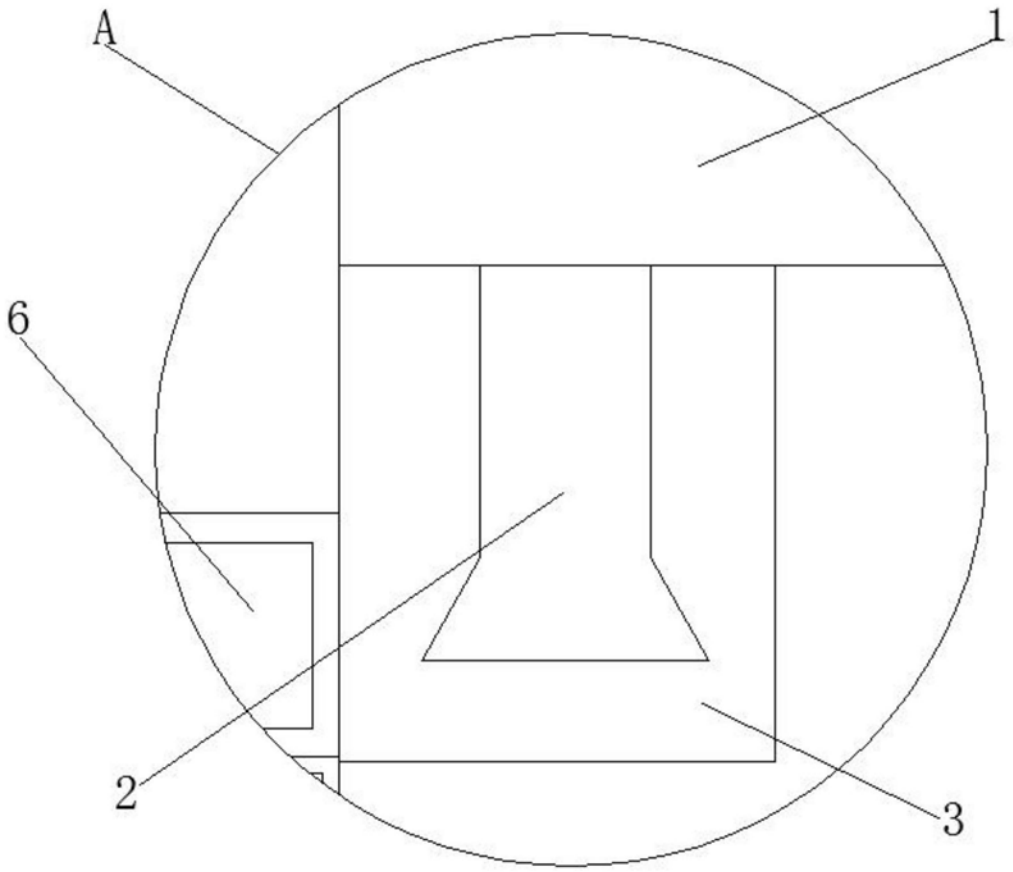

图3

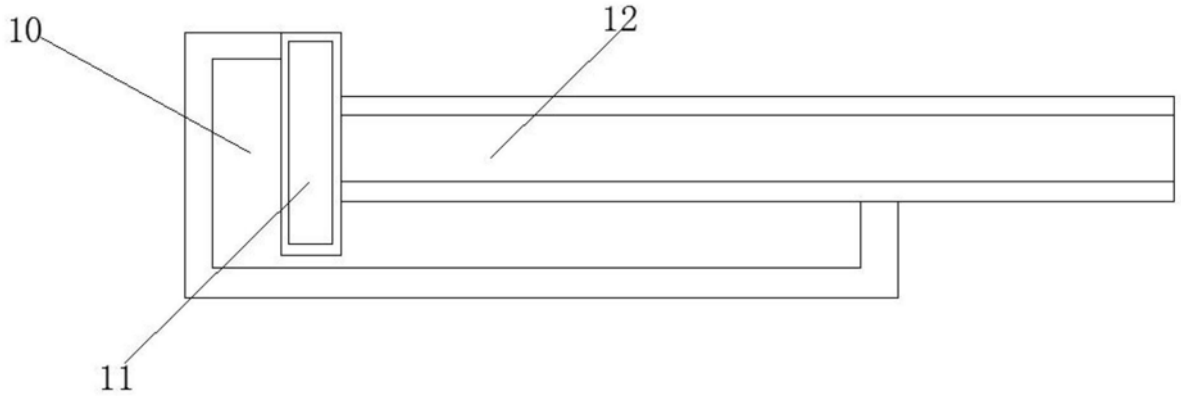

图4