(19)国家知识产权局

(12)实用新型专利

(10)授权公告号 CN 216603534 U
(45)授权公告日 2022.05.27

(21)申请号 202122693050.0

(22)申请日 2021.11.05

(73)专利权人 苏州科技城医院
地址 215000 江苏省苏州市高新区漓江路1号

(72)发明人 程秀琴 史肖华

(74)专利代理机构 南京中高专利代理有限公司 32333
专利代理师 徐福敏

(51)Int.Cl.
A61J 15/00(2006.01)

权利要求书1页 说明书3页 附图2页

(54)实用新型名称

鼻胃管灌食加热装置

(57)摘要

本实用新型涉及一种鼻胃管灌食加热装置，包括筒状的加热棒，加热棒中部为流食通道，流食通道上端设有进液接口，下端设有出液接口；进液接口为用于与输液管插头连接的凹陷式接口；出液接口为用于与鼻胃管接头连接的凸起式插口；所述加热棒内部环绕设有电加热丝，流食通道内壁上设有感温装置；所述加热棒外壁设有带温控装置的显示屏；所述感温装置、电加热丝与显示屏电性连接；本实用新型的鼻胃管灌食加热装置，体积小，使用方便，清洗容易，与医院的一次性鼻饲耗材以及流量计等能较好的适配，能够将营养液等在短时间内加热到合适温度，省去了提前预热营养液等的麻烦。

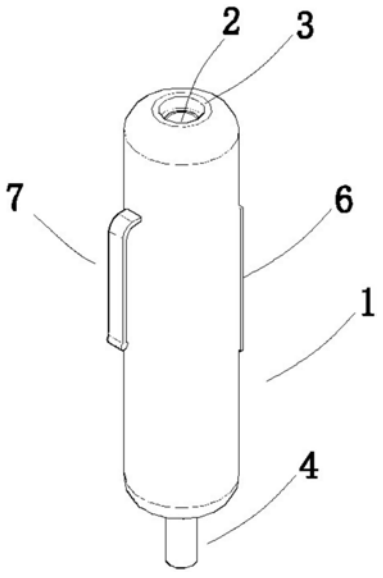

CN 216603534 U

1.一种鼻胃管灌食加热装置,其特征在于,包括筒状的加热棒,加热棒中部为流食通道,流食通道上端设有进液接口,下端设有出液接口;进液接口为用于与输液管插头连接的凹陷式接口;出液接口为用于与鼻胃管接头连接的凸起式插口;

所述加热棒内部环绕设有电加热丝,流食通道内壁上设有感温装置;所述加热棒外壁设有带温控装置的显示屏;所述感温装置、电加热丝与显示屏电性连接;

所述电加热丝设于加热棒中部或上部。

2.根据权利要求1所述的鼻胃管灌食加热装置,其特征在于,所述感温装置设于流食通道下部。

3.根据权利要求2所述的鼻胃管灌食加热装置,其特征在于,所述感温装置顶端呈弧形凸起露出于流食通道内壁。

4.根据权利要求1所述的鼻胃管灌食加热装置,其特征在于,所述加热棒采用低压外接电源。

5.根据权利要求4所述的鼻胃管灌食加热装置,其特征在于,所述低压外接电源的输出电压不超过36v。

6.根据权利要求1所述的鼻胃管灌食加热装置,其特征在于,所述加热棒外壁远离显示屏一侧设有夹持装置。

7.根据权利要求6所述的鼻胃管灌食加热装置,其特征在于,所述夹持装置为夹子或笔夹式弹性片。

8.根据权利要求1所述的鼻胃管灌食加热装置,其特征在于,所述进液接口与输液管插头连接后,进液接口内壁与输液管内壁平齐。

9.根据权利要求8所述的鼻胃管灌食加热装置,其特征在于,所述出液接口与鼻胃管接头连接后,出液接口内壁与鼻胃管内壁平齐。

鼻胃管灌食加热装置

技术领域

[0001] 本实用新型属于医疗器材技术领域，具体涉及一种鼻胃管灌食加热装置。

背景技术

[0002] 鼻胃管灌食，即鼻饲法，又称鼻饲，就是在特殊情况下人工把胃管经鼻腔置入食道中，先把处理为流食状态的食物用大号空针连接胃管接头下面的大注食口，连接牢固后，手动加压推杆活塞往患者胃中打水和食物，帮助不能自主吞咽的患者提供水和食物，维持体内代谢、体重和营养。鼻胃管灌食主要是协助无法自行进食或拒绝进食的患者提供食物的护理手段，例如施行口腔、咽喉、食道、气管手术、存在胃机能障碍、意识不清的患者等，留置胃管可导致食道末端括约肌关闭不严，容易发生食管返流，仅临时或短期用于昏迷或者不能自己吞咽进食的患者。

[0003] 鼻胃管灌食前，需要将冷藏的营养液等加热到合适温度(以38-40℃为宜)进行灌食，其间还需要用温水进行多次润管、冲管等操作，有时操作时间稍长，营养液或温水的温度降低，灌入患者体内后会使患者感觉不适，有可能对患者康复产生不利影响。

[0004] 另外，还存在不少由于操作人员加热营养液或流食时，加热温度过高而导致患者更大的不适。

实用新型内容

[0005] 本实用新型的目的是提供一种可将营养液等迅速加热到合适温度、使用方便的鼻胃管灌食加热装置。

[0006] 为了解决上述技术问题，本实用新型公开了一种鼻胃管灌食加热装置，包括筒状的加热棒，加热棒中部为流食通道，流食通道上端设有进液接口，下端设有出液接口；进液接口为用于与输液管插头连接的凹陷式接口；出液接口为用于与鼻胃管接头连接的凸起式插口；

[0007] 所述加热棒内部环绕设有电加热丝，流食通道内壁上设有感温装置；所述加热棒外壁设有带温控装置的显示屏；所述感温装置、电加热丝与显示屏电性连接。

[0008] 优选的是，所述电加热丝设于加热棒中部或上部。

[0009] 优选的是，所述感温装置设于流食通道下部。

[0010] 优选的是，所述感温装置顶端呈弧形凸起露出于流食通道内壁。

[0011] 优选的是，所述加热棒采用低压外接电源。

[0012] 优选的是，所述低压外接电源的输出电压不超过36v。

[0013] 优选的是，所述加热棒外壁远离显示屏一侧设有夹持装置。

[0014] 优选的是，所述夹持装置为夹子或笔夹式弹性片。

[0015] 优选的是，所述进液接口与输液管插头连接后，进液接口内壁与输液管内壁平齐。

[0016] 优选的是，所述出液接口与鼻胃管接头连接后，出液接口内壁与鼻胃管内壁平齐。

[0017] 本实用新型的鼻胃管灌食加热装置，体积小，使用方便，清洗容易，与医院的一次

性鼻饲耗材以及流量计等能较好的适配，使用时放置在靠近患者头部的地方，能够将营养液等在短时间内加热到合适温度，省去了提前预热营养液等的麻烦，不仅有利于提高鼻饲效率，还能防止营养液等过凉或过热导致的患者不适等问题。

附图说明

[0018] 图1为一种鼻胃管灌食加热装置的结构示意图(低压外接电源未示出)。

[0019] 图2为图1中鼻胃管灌食加热装置的俯视图。

[0020] 图中标号为：1-加热棒，2-流食通道，3-进液接口，4-出液接口，5-感温装置，6-显示屏，7-夹持装置。

具体实施方式

[0021] 下面通过实施例对本实用新型做进一步的详细说明，以令本领域技术人员参照说明书文字能够据以实施。

[0022] 应当理解，本文所使用的诸如“具有”，“包含”以及“包括”术语并不排除一个或多个其它元件或其组合的存在或添加。

[0023] 如图1-2所示，一种鼻胃管灌食加热装置，包括筒状的加热棒1，加热棒中部为流食通道2，流食通道上端设有进液接口3，下端设有出液接口4；进液接口为用于与输液管插头连接的凹陷式接口；出液接口为用于与鼻胃管接头连接的凸起式插口；

[0024] 所述加热棒内部环绕设有电加热丝，流食通道内壁上设有感温装置5；所述加热棒外壁设有带温控装置的显示屏6；所述感温装置、电加热丝与显示屏电性连接。

[0025] 所述电加热丝设于加热棒中部或上部。

[0026] 所述感温装置设于流食通道下部。感温装置远离电加热丝设置，且感温装置靠近出液接口一侧，有利于更加准确的感知流食温度。

[0027] 所述感温装置顶端呈弧形凸起露出于流食通道内壁。鼻胃管灌食加热装置在使用后需清洗消毒。为了能使刷子顺利伸入流食通道并达到较好的清洁效果，感温装置应尽量少的露出于流食通道，避免清洁死角。

[0028] 所述加热棒采用低压外接电源。

[0029] 所述低压外接电源的输出电压不超过36v。低电压可确保患者安全使用。

[0030] 所述加热棒外壁远离显示屏一侧设有夹持装置7。

[0031] 所述夹持装置为夹子或笔夹式弹性片。本实施例中，所述夹持装置为笔夹式弹性片，夹持装置可将加热棒固定在枕头、被褥或患者衣服上。

[0032] 所述进液接口与输液管插头连接后，进液接口内壁与输液管内壁平齐。所述出液接口与鼻胃管接头连接后，出液接口内壁与鼻胃管内壁平齐。为了避免食物残留在管路内，每次鼻饲前后都需要冲管(或润管)，尽量使管路整体保持平滑，可减少食物残留，并能有效避免冲管死角。

[0033] 常规一次性耗材的输液管插头与鼻胃管接头是相适配的，在无需加热时，直接将输液管插头与鼻胃管接头连接即可；加热使用时，将加热棒的进液接口与输液管插头连接，出液接口插入鼻胃管接头实现连接，插上电源，设定加热温度；营养液等流食经过流食通道后被加热，由于流食的流速较慢，并且只需将流食加热到38-40℃即可(考虑到流出加热通

道后仍需一段距离才能到达鼻部,可选择将流食温度加热至更高),因而所需的加热功率较小。感温装置在感知到流食加热到超过设定温度后,即控制电加热丝的停止加热或降低加热功率。

[0034] 尽管本实用新型的实施方案已公开如上,但其并不仅仅限于说明书和实施方式中所列运用,它完全可以被适用于各种适合本实用新型的领域,对于熟悉本领域的人员而言,可容易地实现另外的修改,因此在不背离权利要求及等同范围所限定的一般概念下,本实用新型并不限于特定的细节和这里示出与描述的实施例。

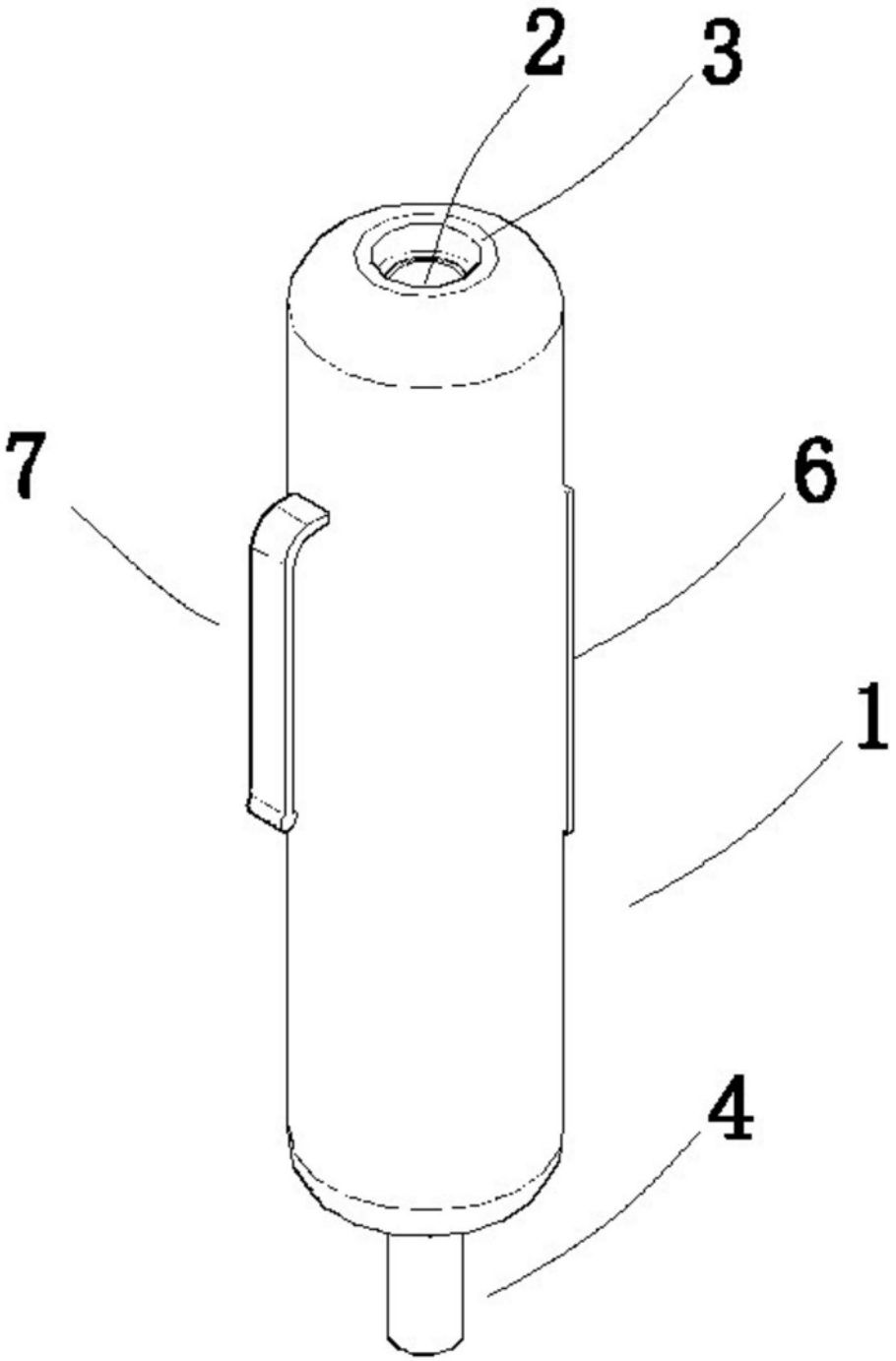

图1

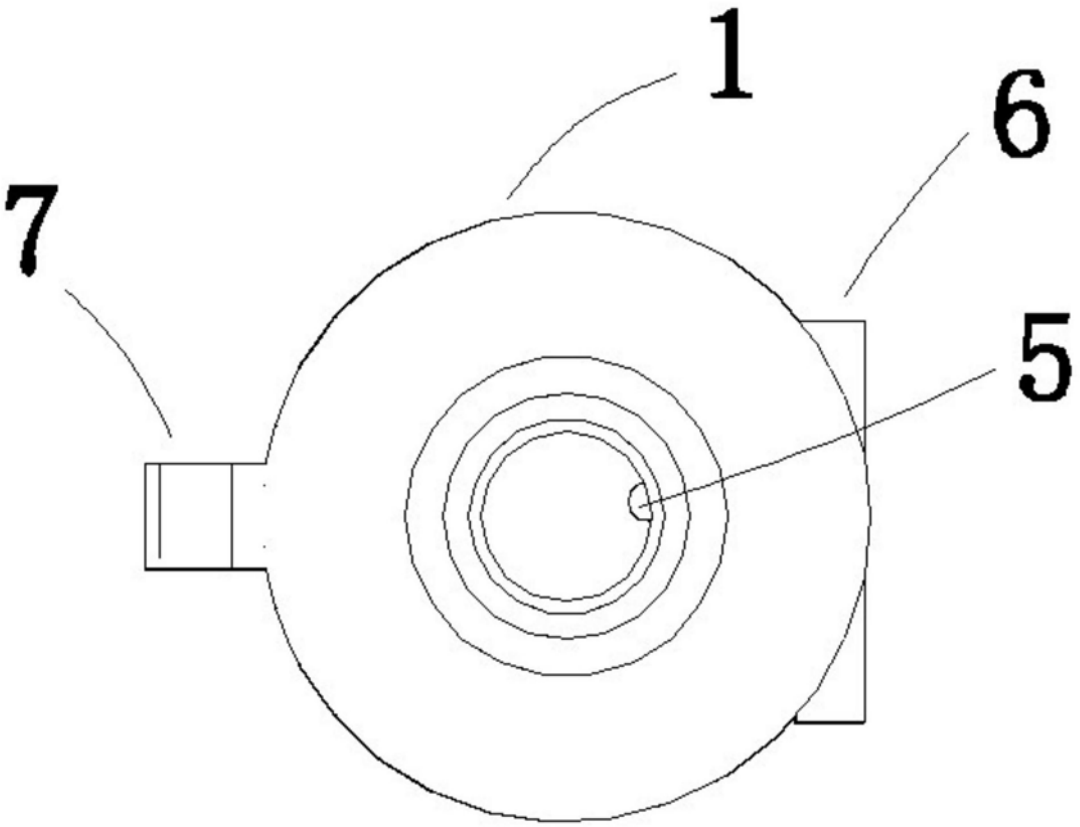

图2