(19)中华人民共和国国家知识产权局

(12)实用新型专利

(10)授权公告号 CN 206197343 U
(45)授权公告日 2017.05.31

(21)申请号 201620379353.1

(22)申请日 2016.05.02

(73)专利权人 北京穷游天下科技发展有限公司
地址 100007 北京市东城区东直门外大街39号院2号楼航空服务楼3层

(72)发明人 肖异 帅常芸

(51)Int.Cl.
A45F 3/04(2006.01)
A45C 13/02(2006.01)

权利要求书1页 说明书6页 附图4页

(54)实用新型名称

一种多功能旅行背包

(57)摘要

本实用新型公开了一种多功能旅行背包，包括：包体和包体内部的主仓，所述主仓可沿着贯穿所述包体的底面、顶面和所述左右侧面之一连接部打开或者闭合，所述主仓内具有分隔层，将所述主仓分为第一收纳仓和第二收纳仓。主仓内的储物空间分为相互独立两部份，可以实现分类收纳物品，便于取出和放入的整理，此外，如果前半部的第一收纳仓内放入柔软衣物之类，则可以形成对第二收纳仓内物品的保护和缓冲。

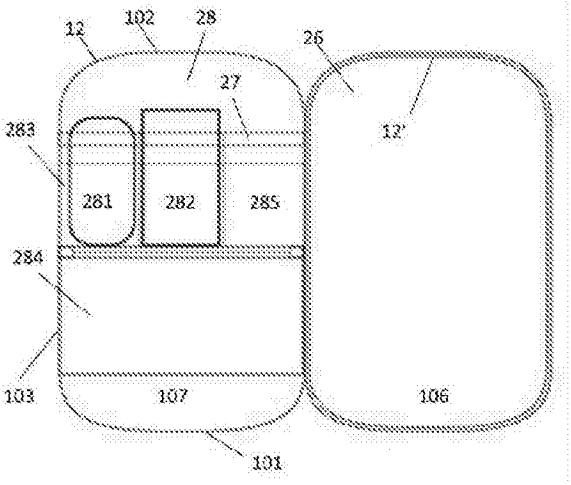

CN 206197343 U

1.一种多功能背包，其特征在于，包括：包体和包体内部的主仓，所述主仓可沿着贯穿所述包体的底面、顶面和所述左右侧面之一的连接部打开或者闭合，所述主仓内具有分隔层，将所述主仓分为第一收纳仓和第二收纳仓；所述连接部将包体分为前半部和后半部，所述第一收纳仓位于所述前半部，所述第二收纳仓位于后半部。

2.根据权利要求1所述的多功能旅行背包，其特征在于，所述包体的前半部为弧形表面，后半部近似为长方体形。

3.根据权利要求2所述的多功能旅行背包，其特征在于，所述第一收纳仓的容积大于第二收纳仓。

4.根据权利要求1所述的多功能旅行背包，其特征在于，所述背包的后半部的内面设有置物层。

5.根据权利要求4所述的多功能旅行背包，其特征在于，所述置物层具有依次排列的上储物袋和下储物袋。

6.根据权利要求5所述的多功能旅行背包，其特征在于，所述上储物袋至少包括开口朝上的第一子袋和第二子袋。

7.根据权利要求6所述的多功能旅行背包，其特征在于，所述上储物袋的开口上方设置有固定带，所述固定带由弹性材料构成。

8.根据权利要求5所述的多功能旅行背包，其特征在于，所述下储物袋或上储物袋的形状为矩形，其宽度略小于所述包体的内部宽度。

9.根据权利要求1所述的多功能旅行背包，其特征在于，所述分隔层与包体内的形状都近似为圆角矩形，一边与包体内侧固定连接，其他三边通过可开闭的连接部与包体内侧连接。

一种多功能旅行背包

技术领域

[0001] 本实用新型涉及旅途用品领域，特别是涉及一种多功能旅行背包。

背景技术

[0002] 随着生活水平的提高，越来越多的人们外出旅行或者出差。背包、行李箱等各种旅途用品琳琅满目、种类繁多，背包体积小、重量轻，通常用于短途旅行甚至上下班通勤，可收纳小件物品，而行李箱体积大、外壳结实，能收纳大件、多量物品，往往用于长途旅行。

[0003] 常见的背包为长方形，开口位于包体上部的短边(宽度方向)，放入或者拿出物品时，需要打开上部开口，从上至下的通过长度方向拿取背包下部的物品，包内物品较多时就不太方便、影响使用效果，而且，由于背包开口在上部，装填物品时，只能由下至上，不利于物品的合理收纳。

[0004] 鉴于现有背包的上述外形导致其内部空间往往不能被充分利用，收纳物品比较杂乱，物品混杂在一起，给旅行中的人们带来使用的诸多不便。

发明内容

[0005] 有鉴于此，本实用新型提出了一种多功能旅行背包，主要目的在于解决现有技术中多功能旅行背包内部空间分配不合理、放置物品杂乱无章的问题。

[0006] 为了达到上述目的，本实用新型提供了一种多功能背包，包括：包体和包体内部的主仓，所述主仓可沿着贯穿所述包体的底面、顶面和所述左右侧面之一连接部打开或者闭合，所述主仓内具有分隔层，将所述主仓分为第一收纳仓和第二收纳仓。

[0007] 所述连接部将包体分为前半部和后半部，所述第一收纳仓位于所述前半部，所述第二收纳仓位于后半部。

[0008] 所述包体的前半部为弧形表面，后半部近似为长方体形。

[0009] 所述第一收纳仓的容积大于第二收纳仓。

[0010] 所述背包的后半部的内面设有置物层。

[0011] 所述置物层具有依次排列的上储物袋和下储物袋。

[0012] 所述上储物袋至少包括开口朝上的第一子袋和第二子袋。

[0013] 所述上储物袋的开口上方设置有固定带，所述固定带由弹性材料构成。

[0014] 所述下储物袋或上储物袋的形状为矩形，其宽度略小于所述包体的内部宽度。

[0015] 所述分隔层与包体内的形状都近似为圆角矩形，一边与包体内侧固定连接，其他三边通过可开闭的连接部与包体内侧连接。

[0016] 借由上述技术方案，本实用新型提供的多功能旅行背包，主仓内的储物空间分为相互独立两部份，可以实现分类收纳物品，便于取出和放入的整理，此外，如果前半部的第一收纳仓内放入柔软衣物之类，则可以形成对第二收纳仓内物品的保护和缓冲。

[0017] 上述说明仅是本实用新型技术方案的概述，为了能够更清楚了解本实用新型的技术手段，而可依照说明书的内容予以实施，并且为了让本实用新型的上述和其它目的、特征

和优点能够更明显易懂，以下特举本实用新型的具体实施方式。

附图说明

[0018] 通过阅读下文优选实施方式的详细描述，各种其他的优点和益处对于本领域普通技术人员将变得清楚明了。附图仅用于示出优选实施方式的目的，而并不认为是对本实用新型的限制。而且在整个附图中，用相同的参考符号表示相同的部件。在附图中：

[0019] 图1示出了本实用新型实施例提供的多功能旅行背包的立体图；

[0020] 图2示出了本实用新型实施例提供的一种多功能旅行背包的打开状态图；

[0021] 图3示出了本实用新型实施例提供的一种多功能旅行背包的后视图；

[0022] 图4示出了本实用新型实施例提供的一种多功能旅行背包的左视图；

[0023] 图5示出了本实用新型实施例提供的一种多功能旅行背包的主视图。

具体实施方式

[0024] 下面将参照附图更加详细地描述本公开的示例性实施例。虽然附图中显示了本公开的示例性实施例，然而应当理解，可以以各种形式实现本公开而不应被这里阐述的实施例所限制。相反，提供这些实施例是为了能够更透彻地理解本公开，并且能够将本公开的范围完整的传达给本领域的技术人员。

[0025] 实施例一

[0026] 本实用新型实施例提供了一种多功能旅行背包，采用合页式的开合结构，拥有行李箱般的收纳功能，其内部主仓由分隔层分为两部分空间，便于合理收纳物品。

[0027] 所述多功能旅行背包如图1所示，具体包括：包体10，包体背面的背带11，所述包体10具有底面101、顶面102、左侧面103、右侧面104、前面105和背面108(图2所示)，上述六个面组成近似长方体形的包体，所述包体10内具有主仓(图中未示出)，所述主仓可沿着底面101、顶面102、左侧面103的拉链12打开或者闭合，从而实现合页式结构。

[0028] 也就是说，如图3所示，拉链12沿着包体10的三个面设置，包体10打开时，仅右侧面104将包体的前半部106和后半部107固定连接，形成近似于行李箱的打开与闭合方式。前半部106与后半部107通过拉链12连接，它们的内部空间闭合后共同组成所述包体10的主仓(前半部和后半部之间，图中未示出)。

[0029] 所述拉链12将包体分为前半部106和后半部107，所述前半部106为鼓起的弧形表面，后半部107为近似的长方体形。如图3所示，所述主仓内具有分隔层26，将所述主仓分为第一收纳仓和第二收纳仓，分别位于分隔层26两侧。

[0030] 所述分隔层26由网眼布(图中未示出)构成，分隔层26与所述前半部106的形状相同，即为近似的圆角矩形，其一边与所述包体的前半部106固定连接，另外三边通过拉链12'与前半部(包体内侧)连接。

[0031] 如图4所示，所述拉链12闭合状态下，包体前半部106与后半部107相对闭合，该分隔层26与前半部106之间的空间形成第一收纳仓110。换言之，所述第一收纳仓位于所述前半部106。

[0032] 所述分隔层26与包体的后半部107之间形成第二收纳仓109，也即，所述第二收纳仓109位于后半部107。

[0033] 优选的，所述第一收纳仓110的容积大于第二收纳仓109。

[0034] 本实施例中的多功能背包内部，所述主仓被分隔层26分为第一收纳仓110和第二收纳仓109，分隔层26与包体的打开方向一致，均为一边固定，三边拉链连接，包体打开时，可打开所述分隔层26的拉链12'，向第一收纳仓内放置衣物等物品，而后拉上拉链12'即可将第一收纳仓110封闭，继而可以向所述第二收纳仓109放置物品，包体闭合后形成三明治结构，依次为：第一收纳仓110、分隔层26和第二收纳仓109。

[0035] 这样以来，主仓内的储物空间分为相互独立两部份，可以实现分类收纳物品，便于取出和放入的整理，此外，如果前半部的第一收纳仓内放入柔软衣物之类，则可以形成对第二收纳仓内物品的保护和缓冲。

[0036] 分隔层26的网眼可以使得主仓内更为透气，也可以为不设置网眼则增加私密性。

[0037] 优选的，拉链12具有第一拉头121和第二拉头122(如图5)，它们相互对应可将拉链12打开和闭合。由于第一拉头121和第二拉头122均可单独沿着拉链12自由移动，它们中间的部分即为拉链12打开部，此打开部位置可以随着第一拉头121和第二拉头122的位置变化而变化，此打开部的大小可以随着第一拉头121和第二拉头122的相对距离变化而变化，于是，包体的就可以沿着底面101、顶面102、右侧面104的任意位置形成打开部，其大小也可以通过拉头调整，给使用者带来更多的便利性。

[0038] 本实施中的拉锁12仅为一种连接方式，其他实施例中包体10前半部106和后半部107可以通过其他连接部连接，例如魔术贴、锁扣等。

[0039] 本实施例中包体的顶面102为弧面，连接部12(拉链12)延伸至顶面102与右侧面104的连接处附近，实际上，连接部12也可以超过该连接处延伸至右侧面104内，或者截至于顶面102内。

[0040] 所述拉锁12的第一拉头121和第二拉头122具有防盗锁扣，优选的，所述防盗锁扣为kiss lock防盗锁扣，无需密码的防盗装置。

[0041] 此外，如图5所示，所述背包前面105设置有相互交叠的左开袋13和右开袋14。所述相互交叠是指左开袋13和右开袋14位于主仓外侧依次排列，左开袋13的外层即为右开袋14的里层，左开袋13的里层内为主仓，右开袋14的外层为包体的前面，左开袋13的开口沿着包体长度方向并朝向左侧面，右开袋14的开口沿着包体长度方向并朝向右侧面。

[0042] 本实施例中的左开袋13和右开袋14相对于主仓的位置次序为左里右外，反之亦然，也可以左外右里。

[0043] 上述左右交叉设置的开口袋，充分利用了包体前面，形成两个收纳空间，可以分类装填增加了实用性；其次，左右开口方便背包时左右手分别拿取物品；最后，左右开袋位于主仓外侧，可以对主仓内的物品起到保护作用。

[0044] 所述背包的顶面设置有上提手15，所述上提手15位于包体的后半部107。

[0045] 所述包体顶面为弧形面，设置有顶袋，位于包体的前半部，其开口朝上方，所述顶袋的内衬为防磨材料，例如后绒布衬里，可以放置眼镜手机等的磨损。

[0046] 实施例二

[0047] 本实施例中的多功能旅行背包的特点在于，所述后半部的内面设有置物层。

[0048] 所述多功能旅行背包如图1所示，具体包括：包体10打开后分为前半部和后半部，所述后半部的内面(闭合时对着分隔层的面)设置有置物层28。

[0049] 所述置物28层具有依次排列的上储物袋283和下储物袋284。所述下储物袋284和上储物袋283的形状为矩形，其宽度略小于所述包体的内部宽度。

[0050] 所述上储物袋283的表层为网眼布，内层即为所述包体后半部107的内面，上储物袋283由纵向的两条分割线分为开口朝上的第一子袋281、第二子袋282和第三子袋285。

[0051] 所述第一子袋281的长宽适于放置各种手机、所述第二子袋282的长宽适于放置充电宝，所述“适于”是指宽度略大于一般手机或者充电宝的尺寸，长度小于一般手机或者充电宝的长度。所述第三子袋285可以设计为多个圆筒形，用于收纳钢笔、签字笔等。

[0052] 所述上储物袋283的开口上方设置有固定带27，所述固定带27由弹性材料构成，其两端固定于包体后半部107内面，第一子袋281、第二子袋282放入手机、充电宝等物品后，各类物品的上端可以穿过所述固定带27，由弹性收紧的固定带27而固定。

[0053] 所述下储物袋284位于上储物袋283的下边，其表层为尼龙布，其里层为包体后半部的内面，所述下储物袋284的开口设置有拉链。

[0054] 这种上下储物袋的设计，上储物袋的各个子袋用于收纳手机、充电宝等物品，避免其互相摩擦，下储物袋用于收纳尺寸较大的证件、日记本、镜子等杂物。而且，音频线、数据线、充电线的线材便于从上储物袋经由拉链穿出到包体外部，第一拉头121和第二拉头122则可以固定线材的位置。

[0055] 其他实施例中，所述下储物袋的表层设有网眼，而上储物袋仅有一个袋体，没有分割线，其开口设置有拉链，上储物袋的表层没有网眼。这样可以自由的在上下储物袋收纳证件、手机、笔记本等物品。网眼便于识别和查找，没有网眼则更为私密。

[0056] 此外，所述包体的背面外侧设置有背板，所述背板的两端与背面的两个短边(宽度方向)固定连接，背板的形状与包体背面近似并且小于背面大小；背包的两背带位于背板的外侧并与包体背面的两个短边固定连接。

[0057] 由所述背板长度与包体背面长度基本接近，背板与包体背面之间在长度方向(对应包体的左侧面和右侧面)形成较窄的间隙。这样以来，背包侧放状态下，即左侧面或者右侧面朝下放置，所述间隙形成上下贯通的空间，则行李箱的拉杆可以由此间隙穿过，从而将背包固定在行李箱上，便于行李箱与背包组合使用，背包可背可拖，避免了旅行中长时间背包的疲劳。

[0058] 优选的，该背板由EVA材料构成，优选的，所述背板表面设置有加厚垫，位置和形状对应于人体背部主要肌肉群，增加背负的舒适感。

[0059] 本发明的再一实施例中，所述背包的左侧面中间附近设置有侧提手，这样背包横向放置或者提拿时，适于右手习惯的用户，所述侧提手可以位于包体的前半部也可以位于包体的后半部。所述中间附近优选的，位于整个背包横向的重心线上。对于左手习惯的用户，所述侧提手则可设置于包体的右侧面。

[0060] 本发明的另一实施例中，所述包体的左侧面或者右侧面中间附近设置有证件袋(第二侧袋)，优选的，所述证件袋可以与所述侧提手位于同一侧。

[0061] 优选的，所述证件袋设置于包体的左侧面，这样侧面放置或者提拿时，适于右手习惯的用户。对于左手习惯的用户，所述证件袋则可设置于包体的右侧面。

[0062] 实施例三

[0063] 现实生活里背包往往兼具旅行、出差、办公等多种用途，因此背包内可能同时收纳

办公、旅行和生活用品，这种情况不容易归类，而且差旅过程中在办公环境里拿取物品时，暴露私人生活用品十分不便。

[0064] 为解决上述问题，本实施例中的多功能旅行背包具有第一侧袋，用于单独收纳笔记本电脑、文件夹等办公用品。

[0065] 如图1所示，本实施例中多功能旅行背包的特点在于，左侧面或者右侧面设置有笔记本侧袋22(第一侧袋)，该笔记本侧袋22位于包体的后半部107并紧贴包体背面，其尺寸及其开口略小于包体左侧面103或者右侧面104的长度，所示开口朝向左侧或者右侧，设置有拉链和拉头。所示第一侧袋22可以从侧面单独装入笔记本电脑、iPad、文件夹及文件等扁平状办公用品，与主仓分开，便于在不同场合下使用。

[0066] 尤其的，在机场安检往往需要单独取出笔记本电脑，通过本实施例中的笔记本侧袋就能不开主仓快速取出笔记本通过安检通道。

[0067] 优选的，所述第一侧袋22与侧提手20位于背包的同一侧，背包横置状态下(左侧面或者右侧面朝下放置)可以方便的取出第一侧袋22内的物品。更为优选的，所述第一侧袋22、第二侧袋21和侧提手20均位于包体的同一侧，方便横置状态下拿出和放置物品。

[0068] 本实用新型另一个优选的方案中，所述侧提手与第一侧袋或第二侧袋均位于同一侧，并位于背板的中间位置，侧提手和背面背板的设计就使得背包具备横置公文包的功能，而第一侧袋或第二侧袋即为公文包的收纳空间。另外，包体的主仓也可以由两个拉头任意控制开口位置，主仓朝向左侧或者右侧打开，形成公文包的功能。

[0069] 上述实施例中所述左开袋、右开袋、第一侧袋和第二侧袋均为内袋，其各个开口设置于包体各个表面，所述各个开口均具有拉链和拉头，所述拉链优选为防水拉链，所述拉头优选的具有防盗拉头。

[0070] 上述实施例中所述背包的面料为Cordura尼龙，可用于雨伞材料，防止灰尘、雪花和雨水的侵袭。

[0071] 在上述实施例中，对各个实施例的描述都各有侧重，某个实施例中没有详述的部分，可以参见其他实施例的相关描述。

[0072] 可以理解的是，上述装置中的相关特征可以相互参考。另外，上述实施例中的“第一”、“第二”等是用于区分各实施例，而并不代表各实施例的优劣。

[0073] 在此处所提供的说明书中，说明了大量具体细节。然而，能够理解，本实用新型的实施例可以在没有这些具体细节的情况下实践。在一些实例中，并未详细示出公知的结构和技术，以便不模糊对本说明书的理解。

[0074] 类似地，应当理解，为了精简本公开并帮助理解各个实用新型方面中的一个或多个，在上面对本实用新型的示例性实施例的描述中，本实用新型的各个特征有时被一起分组到单个实施例、图、或者对其的描述中。然而，并不应将该公开的装置解释成反映如下意图：即所要求保护的本实用新型要求比在每个权利要求中所明确记载的特征更多的特征。更确切地说，如下面的权利要求书所反映的那样，实用新型方面在于少于前面公开的单个实施例的所有特征。因此，遵循具体实施方式的权利要求书由此明确地并入该具体实施方式，其中每个权利要求本身都作为本实用新型的单独实施例。

[0075] 本领域那些技术人员可以理解，可以对实施例中的装置中的部件进行自适应性地改变并且把它们设置在与该实施例不同的一个或多个装置中。可以把实施例中的部件组合

成一个部件，以及此外可以把它们分成多个子部件。除了这样的特征中的至少一些是相互排斥之外，可以采用任何组合对本说明书(包括伴随的权利要求、摘要和附图)中公开的所有特征以及如此公开的任何装置的所有部件进行组合。除非另外明确陈述，本说明书(包括伴随的权利要求、摘要和附图)中公开的每个特征可以由提供相同、等同或相似目的的替代特征来代替。

[0076] 此外，本领域的技术人员能够理解，尽管在此所述的一些实施例包括其它实施例中所包括的某些特征而不是其它特征，但是不同实施例的特征的组合意味着处于本实用新型的范围之内并且形成不同的实施例。例如，在下面的权利要求书中，所要求保护的实施例的任意之一都可以以任意的组合方式来使用。本实用新型的各个部件实施例可以以硬件实现，或者以它们的组合实现。

[0077] 应该注意的是上述实施例对本实用新型进行说明而不是对本实用新型进行限制，并且本领域技术人员在不脱离所附权利要求的范围的情况下可设计出替换实施例。在权利要求中，不应将位于括号之间的任何参考符号构造成对权利要求的限制。单词“包含”不排除存在未列在权利要求中的部件或组件。位于部件或组件之前的单词“一”或“一个”不排除存在多个这样的部件或组件。本实用新型可以借助于包括有若干不同部件的装置来实现。在列举了若干部件的权利要求中，这些部件中的若干个可以是通过同一个部件项来具体体现。单词第一、第二、以及第三等的使用不表示任何顺序。可将这些单词解释为名称。

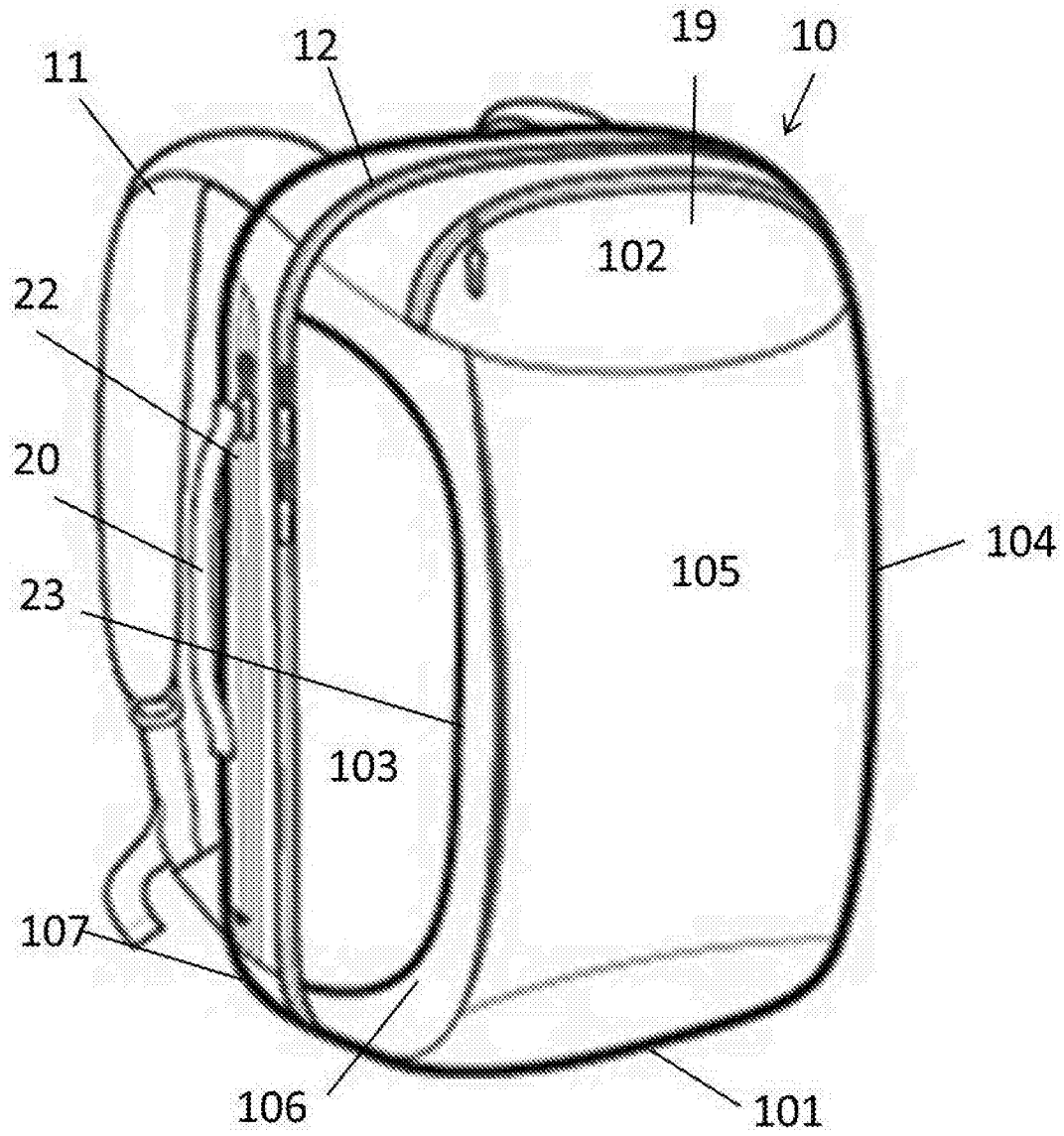

图1

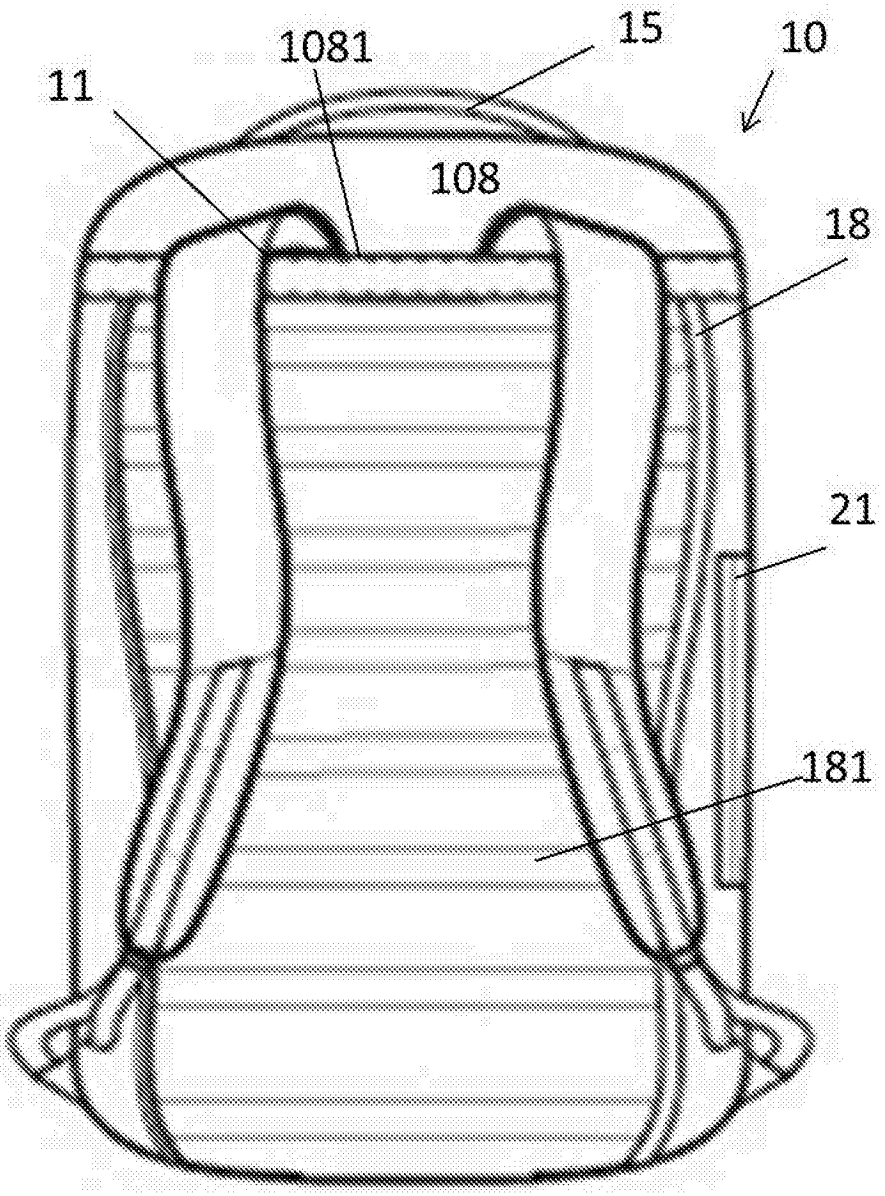

图2

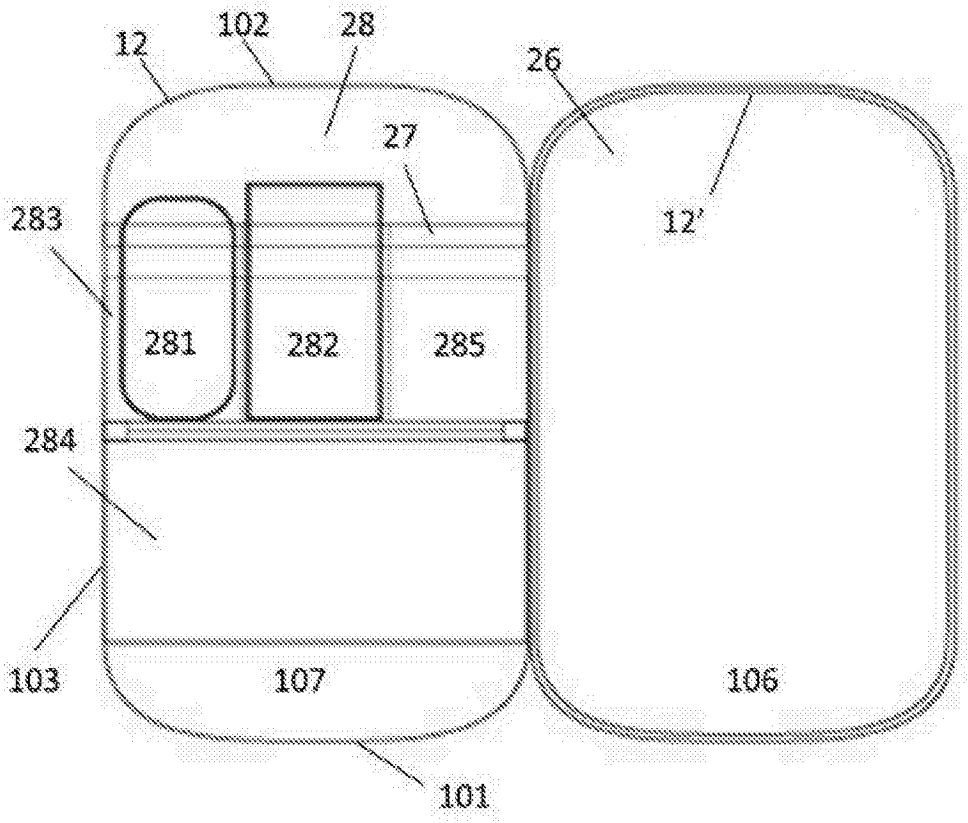
12
102
28
26
27
12'
283
281
282
285
284
103
107
106
101

图3

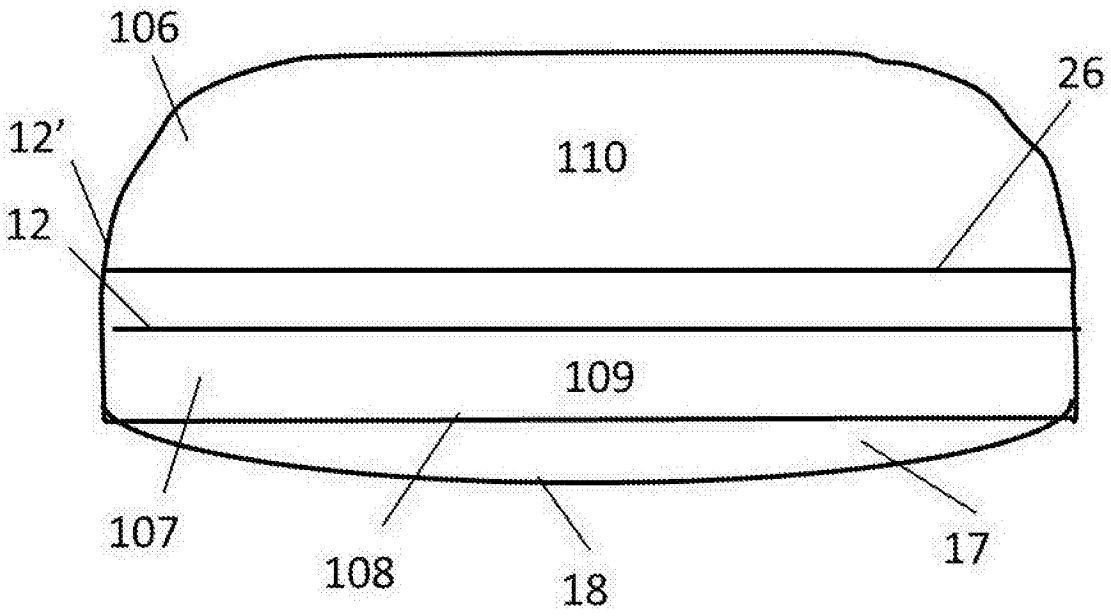
106
26
12'
110
12
109
107
108
18
17

图4

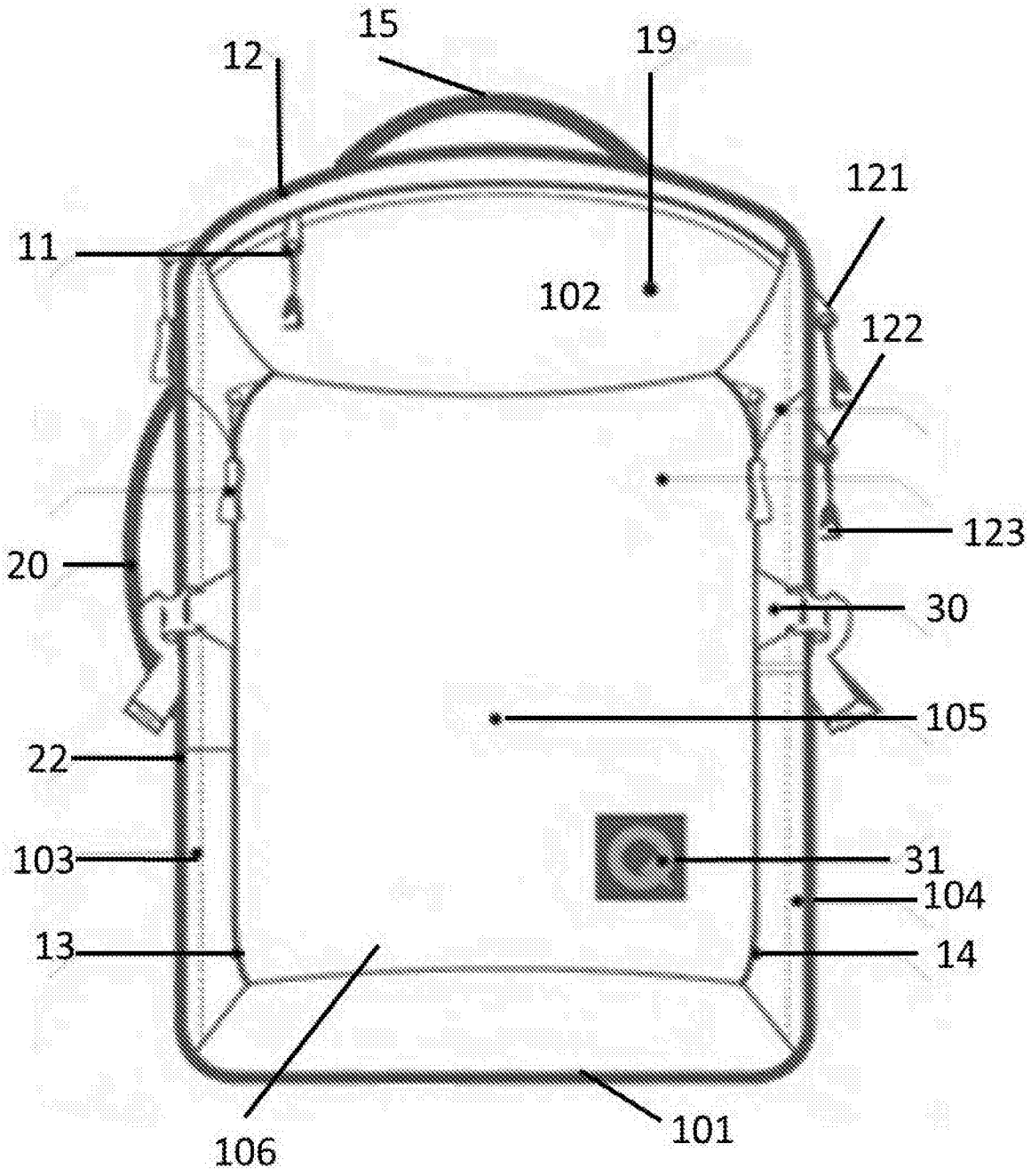

图5