(19)中华人民共和国国家知识产权局

(12)实用新型专利

(10)授权公告号 CN 206224347 U
(45)授权公告日 2017.06.06

(21)申请号 201621354814.6

(22)申请日 2016.12.09

(73)专利权人 邦彦技术股份有限公司
地址 518000 广东省深圳市南山区深圳市软件产业基地第5栋B座901室

(72)发明人 郑展鹏

(74)专利代理机构 深圳市德锦知识产权代理有限公司 44352
代理人 丁敬伟

(51)Int.Cl.
G06F 1/18(2006.01)

(ESM)同样的发明创造已同日申请发明专利

权利要求书1页 说明书5页 附图3页

(54)实用新型名称

电子装置

(57)摘要

一种电子装置，包括一壳体及一安装在所述壳体中的电路板组合，所述壳体包括一底板，所述电路板组合包括一固定安装在所述底板上的主板及若干可拆卸在所述主板上的转接板，不同的转接板上装设有不同的转接口，当不同的转接板电性连接所述主板上时，所述转接口能够电性连接不同的电源模组，进而将不同的电源模组与所述主板电性连接。上述电子装置具有快速更换电源模组的功能，方便实用。

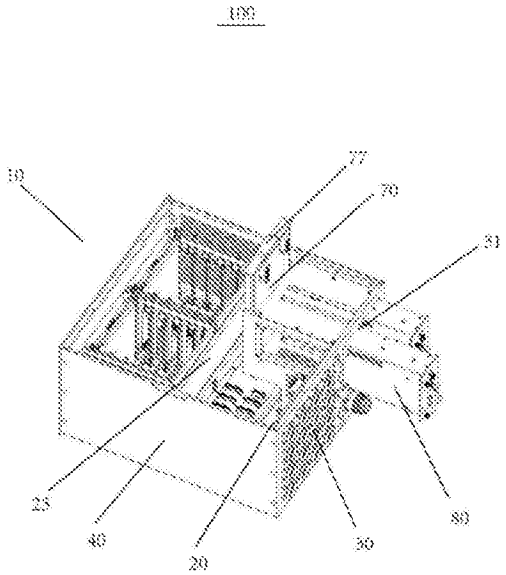

CN 206224347 U

1.一种电子装置，包括一壳体及一安装在所述壳体中的电路板组合，所述壳体包括一底板，其特征在于：所述电路板组合包括一固定安装在所述底板上的主板及若干可拆卸在所述主板上的转接板，不同的转接板上装设有不同的转接口，当不同的转接板电性连接所述主板上时，所述转接口能够电性连接不同的电源模组，进而将不同的电源模组与所述主板电性连接。

2.如权利要求1所述的电子装置，其特征在于：所述主板上装设有接头，每一转接板底端均装设有与所述接头对应的接口，所述接头能够插入所述接口中从而将所述主板与所述转接板电性连接。

3.如权利要求1所述的电子装置，其特征在于：不同的电源模组装设有不同的转接头，每一转接头能够插入对应的转接口中从而将所述电源模组与所述转接板电性连接。

4.如权利要求1所述的电子装置，其特征在于：所述壳体还包括一垂直连接在所述底板后端的后板，所述后板上设有一开口，所述电源模组能够从所述开口处插入所述壳体中。

5.如权利要求4所述的电子装置，其特征在于：所述后板在所述开口两侧分别朝所述壳体内部装设有一挡板，所述主板的接口能够容置在两所述挡板之间。

6.如权利要求5所述的电子装置，其特征在于：每一挡板远离所述后板一端相向设置有一滑槽，所述转接板两侧能够插入所述滑槽中。

7.如权利要求6所述的电子装置，其特征在于：每一转接板两侧均装设有一导轨，所述导轨能够滑动安装到所述挡板的滑槽中而将所述转接板滑动安装到所述壳体中。

8.如权利要求1所述的电子装置，其特征在于：所述转接板顶端包括一把手，所述把手用以推动所述转接板滑动。

9.如权利要求1所述的电子装置，其特征在于：所述转接板至少包括第一转接板，所述第一转接板装设有一第一转接口，所述电源模组至少包括第一电源模组，所述第一电源模组装设有第一转接头，所述第一转接头插入所述第一转接口中而将所述第一电源模组与所述第一转接板电性连接。

10.如权利要求9所述的电子装置，其特征在于：所述转接板至少包括第二转接板，所述第一转接板装设有一第二转接口，所述电源模组至少包括第二电源模组，所述第二电源模组装设有一第二转接头，所述第二转接头插入所述第二转接口中而将所述第二电源模组与所述第二转接板电性连接。

电子装置

技术领域

[0001] 本实用新型涉及一种电子装置，尤其涉及一种可兼容多种电源模组的电子装置。

背景技术

[0002] 现如今，一般的计算机上可以安装可拆卸的电源模组。不同的电源模组具有不同的电源转接头，其规格及品种均各不相同。而计算机上的电源转接口比较单一，只能对应安装相同规格的电源模组。如果需要更换不同的电源模组，则需要将整个计算机拆开才能更换电源转接口，从而给人们的使用带来极大的不便。

实用新型内容

[0003] 鉴于以上内容，有必要提供一种能够兼容多种电源模组的电子装置。

[0004] 一种电子装置，包括一壳体及一安装在所述壳体中的电路板组合，所述壳体包括一底板，所述电路板组合包括一固定安装在所述底板上的主板及若干可拆卸在所述主板上的转接板，不同的转接板上装设有不同的转接口，当不同的转接板电性连接所述主板上时，所述转接口能够电性连接不同的电源模组，进而将不同的电源模组与所述主板电性连接。

[0005] 优选地，所述主板上装设有接头，每一转接板底端均装设有与所述接头对应的接口，所述接头能够插入所述接口中从而将所述主板与所述转接板电性连接。

[0006] 优选地，不同的电源模组装设有不同的转接头，每一转接头能够插入对应的转接口中从而将所述电源模组与所述转接板电性连接。

[0007] 优选地，所述壳体还包括一垂直连接在所述底板后端的后板，所述后板上设有一开口，所述电源模组能够从所述开口处插入所述壳体中。

[0008] 优选地，所述后板在所述开口两侧分别朝所述壳体内部装设有一挡板，所述主板的接口能够容置在两所述挡板之间。

[0009] 优选地，每一挡板远离所述后板一端相向设置有一滑槽，所述转接板两侧能够插入所述滑槽中。

[0010] 优选地，每一转接板两侧均装设有一导轨，所述导轨能够滑动安装到所述挡板的滑槽中而将所述转接板滑动安装到所述壳体中。

[0011] 优选地，所述转接板顶端包括一把手，所述把手用以推动所述转接板滑动。

[0012] 优选地，所述转接板至少包括第一转接板，所述第一转接板装设有一第一转接口，所述电源模组至少包括第一电源模组，所述第一电源模组装设有第一转接头，所述第一转接头插入所述第一转接口中而将所述第一电源模组与所述第一转接板电性连接。

[0013] 优选地，所述转接板至少包括第二转接板，所述第一转接板装设有一第二转接口，所述电源模组至少包括第二电源模组，所述第二电源模组装设有一第二转接头，所述第二转接头插入所述第二转接口中而将所述第二电源模组与所述第二转接板电性连接。

[0014] 相较于现有技术，上述电子装置通过将所述转接板与所述主板，当所述电子装置需要安装不同的电源模组时，只需要根据所述电源模组的种类对应更换不同的转接板从而

实现快速更换电源模组，以达到高兼容性的目的。

附图说明

[0015] 为了更清楚地说明本实用新型实施例的技术方案，下面将对本实用新型实施例描述中所需要使用的附图作简单地介绍，显而易见地，下面描述中的附图仅仅是本实用新型的一些实施例，对于本领域普通技术人员来讲，在不付出创造性劳动性的前提下，还可以根据这些附图获得其他的附图。

[0016] 图1是本实用新型电子装置的一较佳实施方式的一立体组装图。

[0017] 图2是图1中的电子装置的不同种类的转接板；

[0018] 图3是图1中的电子装置的不同种类的电源模组。

[0019] 图4是本实用新型电子装置的接口转接板与电源模组的安装示意图；

[0020] 附图元件说明

[0021]

壳体	10
底板	20
隔板	25
后板	30
开口	31
挡板	35
滑槽	351
间隙	36
侧板	40
电路板模组	50
主板	60
接头	65
转接板	70
第一转接板	71
第一转接口	711
第二转接板	72
第二转接口	721
第三转接板	73
第三转接板	731
接口	75
导轨	76
把手	77
电源模组	80
第一电源模组	81
第一转接头	811
第二电源模组	82
第二转接头	821

[0022]

第三电源模组	83
第三转接头	831
电子装置	100

具体实施方式

[0023] 下面将结合本实用新型实施例中的附图，对本实用新型实施例中的技术方案进行清楚、完整地描述，显然，所描述的实施例是本实用新型一部分实施例，而不是全部的实施例。基于本实用新型中的实施例，本领域普通技术人员在没有作出创造性劳动前提下所获得的所有其他实施例，都属于本实用新型保护的范围。

[0024] 请参阅图1，本实用新型的一较佳实施方式中，一种电子装置100包括一壳体10及一安装在所述壳体10中的电路板组合50(参阅图4)。所述电子装置100可以电性连接至少一可插拔的电源模组80。在一实施例中，所述电子装置100可以是一主机。

[0025] 请参阅图1及图4，所述壳体10包括一底板20、一垂直连接在所述底板20后端的后板30、两分别垂直连接在所述底板20两侧的侧板40及一盖板(图中未视)。所述电路板模组50能够安装到所述底板20上。所述底板20中间处垂直装设有一隔板25，所述隔板25与所述后板30大致平行且所述隔板25两端分别连接在两所述侧板40上。所述后板30靠近其中一侧板40处开设有一开口31，所述电源模组80能够从所述开口31插入所述壳体10中。所述后板30在所述开口31两侧均朝所述隔板25方向弯折而形成一挡板35，所述挡板35大致平行于所述两侧板40。每一挡板35远离所述后板30一端相向设置有一滑槽351，每一滑槽251的延伸方向与所述底板20垂直。所述挡板35底端与所述底板20之间设有一用以让所述电路板组合50插入的间隙36。

[0026] 请参阅图1及图2，所述电路板组合50包括一主板60及若干可拆卸地安装在所述主板60上的转接板70。所述主板60可安装到所述壳体10的底板20上且容置到所述间隙36中。所述主板60在两所述挡板35之间装设有若干用以连接所述转接板70的接头65。所述转接板70至少包括一第一转接板71及一第二转接板72。当然，所述转接板70也可包括一第三转接板73甚至更多不同种类的转接板70，本文对所述转接板70的种类不作限制。每一转接板70底端设置有若干与所述接头65对应的接口75，所述接头65能够插入所述接口75使得所述主板60与所述转接板70电性连接。每一转接板70两侧均设有一导轨76，每一导轨76可滑动安装所述挡板35的滑槽351中从而将所述转接板70滑动安装到所述壳体10中。所述转接板70顶端装设有一把手77，所述把手77能够操作所述转接板70从而使所述转接板70沿所述导轨76滑动。所述转接板70上至少装设有一转接口。进一步地，所述第一转接板71上至少装设有第一转接口711，所述第二转接板72上至少装设有第二转接口721，所述第三转接板73上至少装设有第三转接口731。所述转接板70的转接口用以电性连接所述电源模组80。所述第一转接板71、所述第二转接板72及所述第三转接板73其他结构及尺寸均相同，故在此不再赘述。

[0027] 请参阅图3，所述电源模组80至少包括一第一电源模组81及一第二电源模组82。当然，所述电源模组80也可包括一第三电源模组83甚至更多不同种类的电源模组80，本文对

所述电源模组80的种类不作限制。所述电源模组80一端装设有一转接头。进一步地，所述电源模组81上装设有第一转接头811，所述第二电源模组82上装设有第二转接头821，所述第三电源模组83上装设有第三转接头831。所述电源模组80的转接头能够插入所述转接口70的转接口从而将所述电源模组80与所述转接板70电性连接。所述第一电源模组81、所述第二电源模组82及所述第三电源模组83其他结构及尺寸均相同，故在此不再赘述。

[0028] 请参阅图1及图4，组装时，将所述主板60固定安装到所述底板20上，所述接头65容置到两所述挡板35之间。再将所述转接板70放置到两所述挡板35之间，所述转接板70两侧的导轨76滑动安装到所述滑槽351中。朝所述底板20方向推动所述转接板70直至所述底板60的接头65插入所述转接板70底端的接口75中。此时，所述转接板70安装到所述壳体10中且电性连接所述主板60。再将所述盖板放置到所述后板30及两所述侧板40上从而将所述电子装置100组装完成。

[0029] 当所述电子装置100需要外接所述电源模组80时，可将所述电源模组80从所述后板30的开口31插入到所述壳体10中，所述电源模组80的转接头插入所述转接板70的转接口中使得所述电源模组80与所述转接板70电性连接进而与所述主板60电性连接。

[0030] 进一步地，当所述电子装置100需要外接第一电源模组81时，将所述第一转接板71滑动安装到所述壳体10中并与所述主板60电性连接，再将所述第一电源模组81从所述后板30的开口31插入到所述壳体10中，所述第一电源模组81的第一转接头811插入所述第一转接板71的第一转接口711中使得所述第一电源模组81与所述第一转接板71电性连接进而与所述主板60电性连接。

[0031] 进一步地，当所述电子装置100需要外接第二电源模组82时，将所述第二转接板72滑动安装到所述壳体10中并与所述主板60电性连接，再将所述第二电源模组82从所述后板30的开口31插入到所述壳体10中，所述第二电源模组82的第二转接头821插入所述第二转接板72的第二转接口721中使得所述第二电源模组82与所述第二转接板72电性连接进而与所述主板60电性连接。

[0032] 进一步地，当所述电子装置100需要外接第三电源模组83时，将所述第三转接板73滑动安装到所述壳体10中并与所述主板60电性连接，再将所述第三电源模组83从所述后板30的开口31插入到所述壳体10中，所述第三电源模组83的第三转接头831插入所述第三转接板73的第三转接口731中使得所述第三电源模组83与所述第三转接板73电性连接进而与所述主板60电性连接。

[0033] 本实用新型所述电子装置100通过将所述转接板70与所述主板60，当所述电子装置100需要安装不同的电源模组80时，只需要根据所述电源模组80的种类对应更换不同的转接板70从而实现快速更换电源模组80，以达到高兼容性的目的。

[0034] 所属领域的技术人员可以清楚地了解到，为描述的方便和简洁，上述描述的系统、装置和组装的具体工作过程，可以参考前述方法实施例中的对应过程，在此不再赘述。

[0035] 以上所述，仅为本实用新型的具体实施方式，但本实用新型的保护范围并不局限于此，任何熟悉本技术领域的技术人员在本实用新型揭露的技术范围内，可轻易想到变化或替换，都应涵盖在本实用新型的保护范围之内。因此，本实用新型的保护范围应以权利要求的保护范围为准。

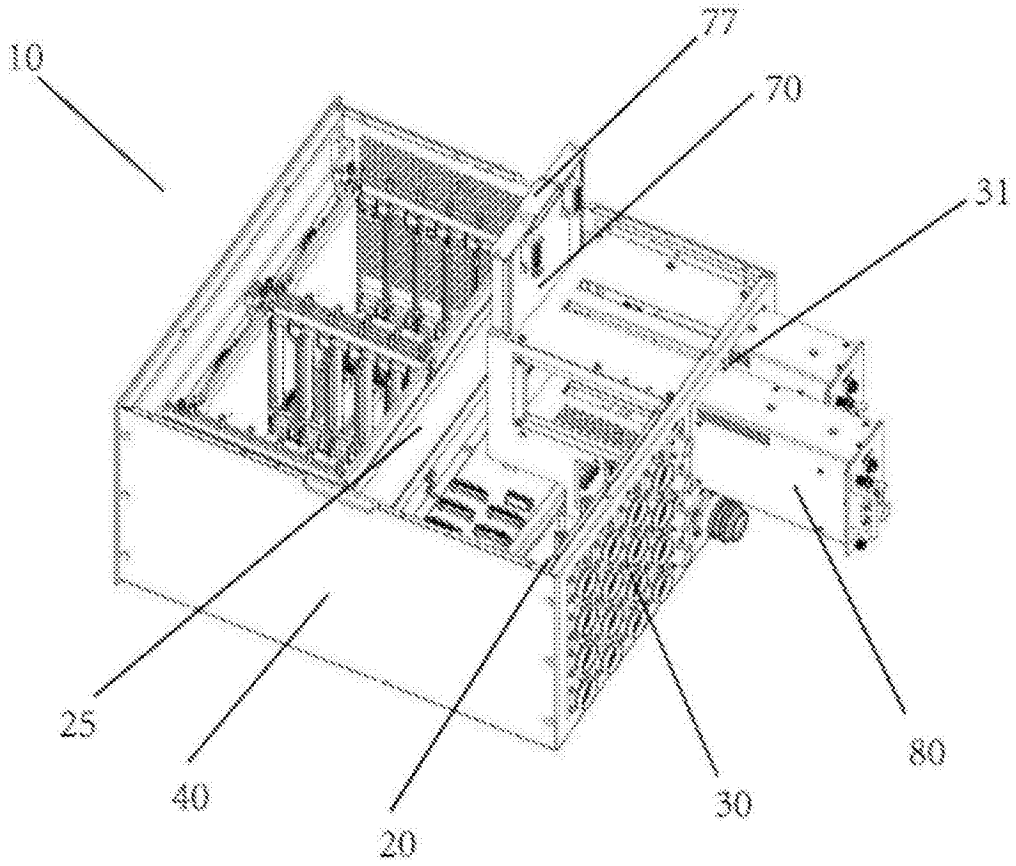

图1

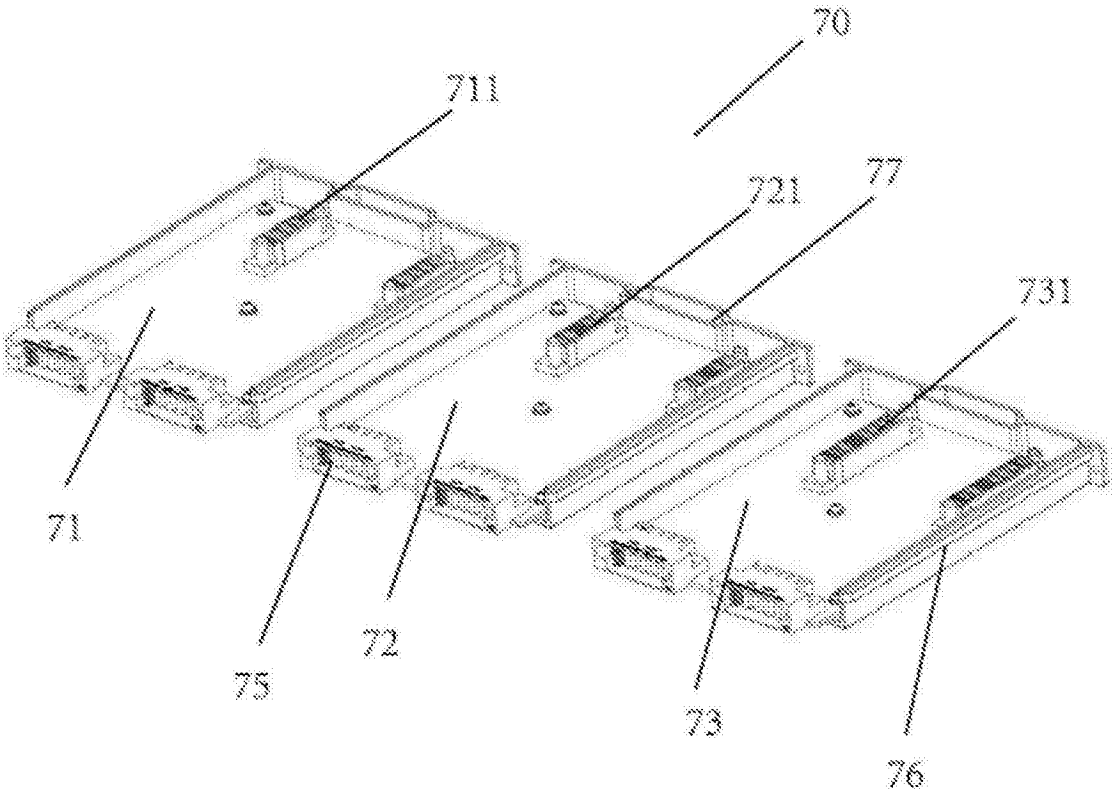

图2

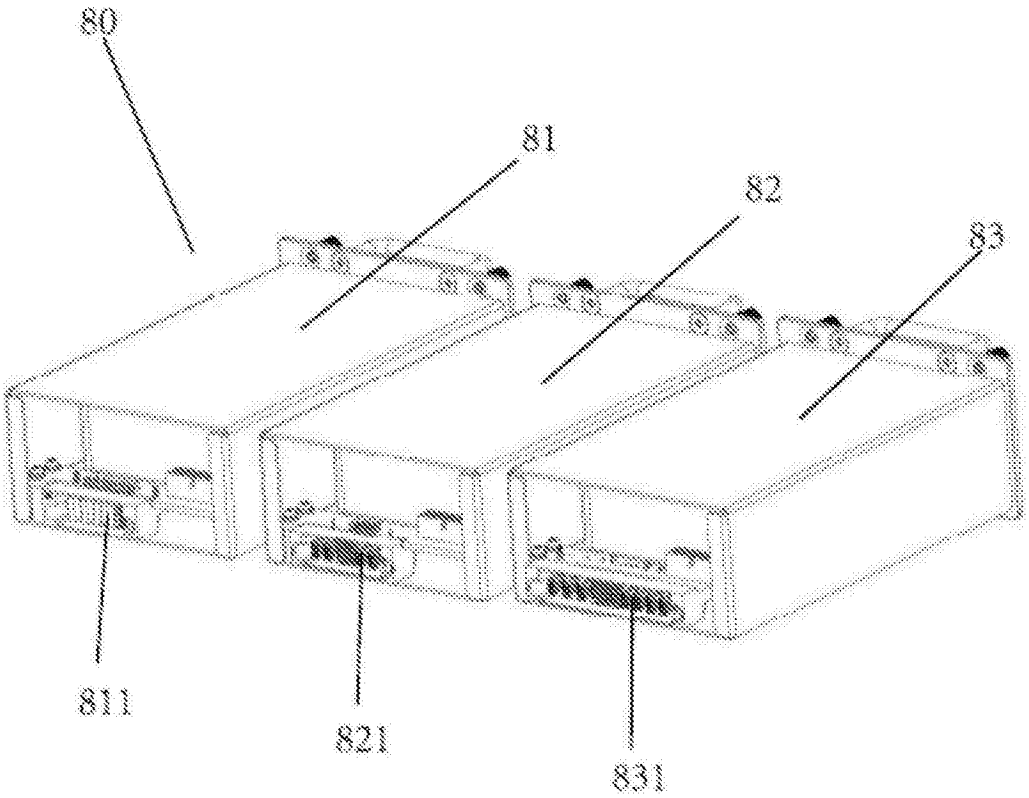

图3

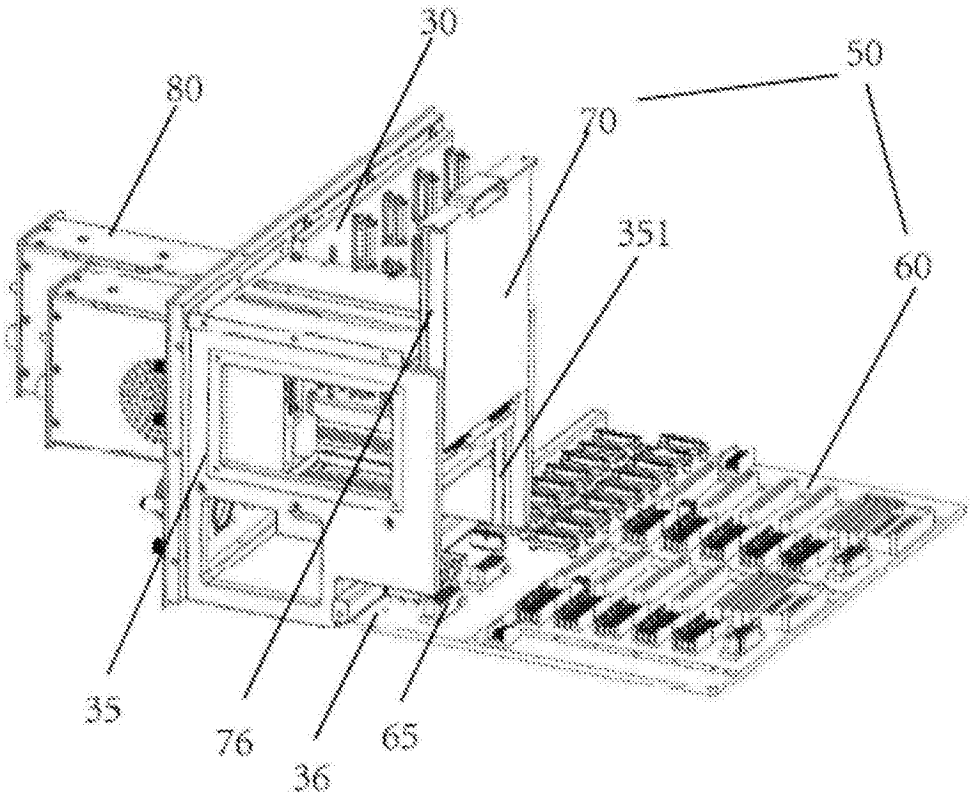

图4