M596208

(19)中華民國智慧財產局

(12)新型說明書公告本　**(11)證書號數：TW M596208 U**

(45)公告日： 中華民國 109 (2020) 年 06 月 01 日

(21)申請案號：109201897　(22)申請日： 中華民國 109 (2020) 年 02 月 20 日

(51)Int. Cl.：　***B65D43/03　(2006.01)***　***B65D43/02　(2006.01)***

B65D77/28　(2006.01)

(71)申請人：鄭文其(中華民國)　(TW)

彰化縣秀水鄉彰水路 2 段 708 號

(72)新型創作人：鄭文其 (TW)

(74)代理人：吳芳池

申請專利範圍項數：9 項　　圖式數：12　　共 21 頁

(54)名稱

杯蓋結構

(57)摘要

一種杯蓋結構，其包含有：一蓋體，其中：所述蓋體頂面邊緣設有一吸管，中心靠近吸管處設有一卡掣部，所述吸管係與蓋體一體成型，又所述吸管折收時會形成一彎折部，於折收後將所述吸管頂端卡掣於所述卡掣部，透過所述吸管的彎折與所述卡掣部的抵掣形成一阻流效用，俾使液體較不易灑出。

指定代表圖：

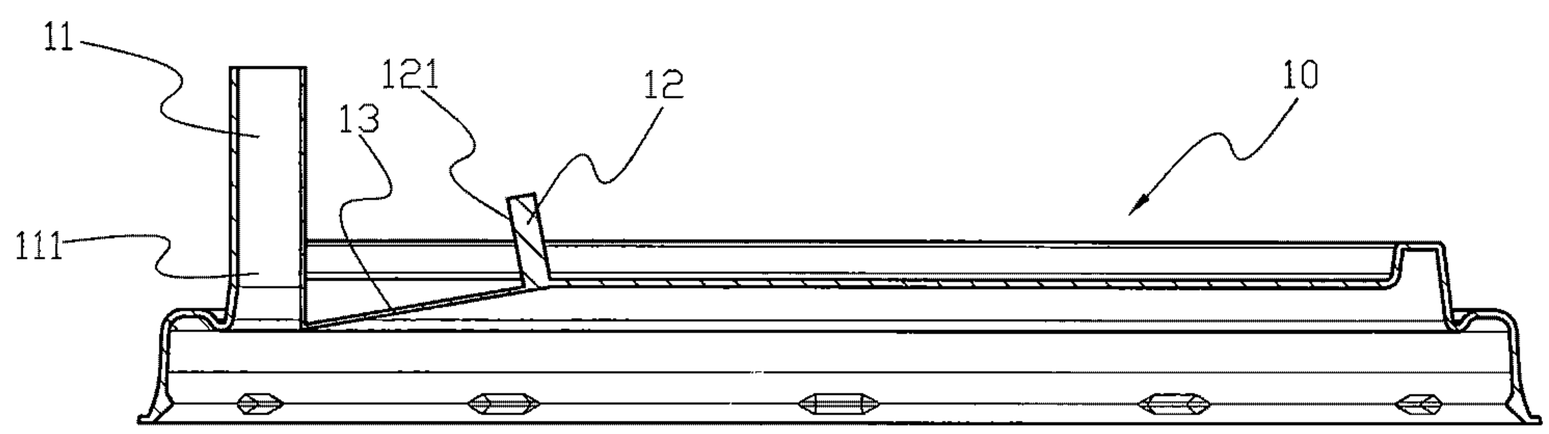

【圖2】

符號簡單說明：

(10):蓋體

(11):吸管

(111):彎折部

(12):卡掣部

(121):卡掣面

(13):容置溝槽

M596208

公告本

新型摘要

【新型名稱】杯蓋結構

【中文】

一種杯蓋結構，其包含有：一蓋體，其中：所述蓋體頂面邊緣設有一吸管，中心靠近吸管處設有一卡掣部，所述吸管係與蓋體一體成型，又所述吸管折收時會形成一彎折部，於折收後將所述吸管頂端卡掣於所述卡掣部，透過所述吸管的彎折與所述卡掣部的抵掣形成一阻流效用，俾使液體較不易灑出。

【英文】

【代表圖】

【本案指定代表圖】：圖（2）。

【本代表圖之符號簡單說明】：

蓋體－－－－－－－(10)

吸管－－－－－－－(11)

彎折部－－－－－－(111)

卡掣部－－－－－－(12)

卡掣面－－－－－－(121)

容置溝槽－－－－－(13)

新型專利說明書

（本說明書格式、順序，請勿任意更動）

【新型名稱】 杯蓋結構

【技術領域】

【0001】 本創作有關一種杯蓋結構，尤指一種飲用時杯蓋較不易殘留飲料的杯蓋結構。

【先前技術】

【0002】 由於近年來政府提出塑膠製品減量政策，因此許多飲料店家皆改成使用就口杯蓋販售，直接以杯蓋就口喝飲料，以此減少使用吸管，以降低塑膠製品的用量。

【0003】 而常見的就口杯蓋，通常皆具有一就口部，其中，所述就口部設於杯蓋頂面周緣處，由周緣處向內漸低係可方便飲用者就口使用，又所述就口部內設有一蓋嘴與一卡槽，所述蓋嘴設有切線與翻折部，所述卡槽相鄰所述蓋嘴翻折部，又所述蓋嘴外周與所述卡槽內周相符，於使用時往所述卡槽方向扳動所述蓋嘴，即可透過所述蓋嘴之切線使蓋嘴外周部分脫離杯蓋形成一開口，再藉由蓋嘴之翻折部將蓋嘴翻折卡掣於所述卡槽以方便飲用，不需飲用時亦可往所述開口方向扳動所述蓋嘴，使蓋嘴脫離所述卡槽，令其外周部分落入飲用口內，以防止落塵飛入或液體溢出。

【0004】 然，如上述之就口杯蓋，於實際使用時仍存有下述之問題點：上述杯蓋於不需飲用時，係利用扳動所述蓋嘴使其外周部分落入飲用口內，以防止落塵飛入或液體溢出，由於其封閉飲用口方式並非完全密封

尚有空隙存在，因此於晃動時液體亦會從飲用口滲出，使得杯蓋產生髒汙。

【0005】 因此，如何針對上述之杯蓋結構所存在之缺點進行研發改良，實為相關業界所需努力研發之目標，本創作人有鑑於此，乃思及創作的意念，遂以多年的經驗加以設計，經多方探討並試作樣品試驗，及多次修正改良，乃推出本創作。

【新型內容】

【0006】

欲解決之技術問題點：

上述之杯蓋結構，由於其封閉飲用口方式並非完全密封尚有空隙存在，因此於晃動時液體亦會從飲用口滲出，使得杯蓋產生髒汙，此乃欲解決之技術問題點者。

【0007】

解決問題之技術特點：

本創作提供一種杯蓋結構，其包含有：一蓋體，其中：所述蓋體頂面邊緣設有一吸管，中心靠近吸管處設有一卡掣部，所述吸管係與蓋體一體成型，於使用時透過所述吸管可更便於吸取杯內液體，令杯體不必傾斜過高，平舉即可啜飲飲料，不需飲用時，可將所述吸管往卡掣部方向彎折，使吸管頂端卡掣於卡掣部，透過所述吸管的彎折與所述卡掣部的抵掣形成一阻流效用，以此可防止液體滲漏出，需飲用時，可再將所述吸管抽離所述卡掣部，使吸管回復直立位置，以供使用者飲用，由此可達到重複彎折使用的功效，俾以得到一種杯蓋結構者。

【0008】

對照先前技術之功效：

本創作提供一種杯蓋結構，由於所述蓋體設有一吸管，因此無須再多設置一傾斜就口部，於飲用近底時透過所述吸管，令杯體可不必傾斜過高，平舉即可啜飲飲料，更於不需飲用時可將吸管往所述卡掣部方向彎折，藉由卡掣部卡掣住吸管頂端，透過所述吸管的彎折與所述卡掣部的抵掣形成一阻流效用，使液體較不易滲漏出，令杯蓋能夠保持乾淨。

【圖式簡單說明】

【0009】

〔圖 1〕係本創作之立體圖。

〔圖 2〕係本創作之側視剖面圖。

〔圖 3〕係本創作之蓋體套於杯體使用狀態圖。

〔圖 4〕係本創作之吸管折收卡掣於卡掣部之卡掣面使用狀態圖。

〔圖 5〕係本創作之卡掣部另一實施例。

〔圖 6〕係本創作之卡掣部設有凸部示意圖。

〔圖 7〕係本創作之卡掣部設有凸部吸管折收使用狀態圖。

〔圖 8〕係本創作之卡掣部設有凹部示意圖。

〔圖 9〕係本創作之卡掣部設有凹部吸管折收使用狀態圖。

〔圖 10〕係本創作之吸管設呈圓形示意圖。

〔圖 11〕係本創作之杯蓋堆疊使用狀態圖。

〔圖 12〕係本創作之利用杯蓋之吸管可於啜飲時方便吸取飲料使用狀態圖。

【實施方式】

【0010】 首先請由圖1至圖4所示觀之，其包含有：一蓋體(10)，其中：

所述蓋體(10)頂面邊緣設有一吸管(11)，中心靠近吸管(11)處設有一卡掣部(12)，所述吸管(11)係與蓋體(10)一體成型，又所述吸管(11)折收時會形成一彎折部(111)，於折收後將所述吸管(11)頂端卡掣於所述卡掣部(12)，透過所述吸管(11)的彎折與所述卡掣部(12)的抵掣形成一阻流效用，使液體較不易滲漏出。

【0011】 請由圖3、圖4與圖10所示觀之，於使用時透過所述吸管(11)可更便於吸取杯內液體，令杯體(20)不必傾斜過高，平舉即可啜飲飲料，不需飲用時，可將所述吸管(11)往卡掣部(12)方向彎折，使吸管(11)頂端卡掣於卡掣部(12)，透過所述吸管(11)的彎折與所述卡掣部(12)的抵掣形成一阻流效用，以此可防止液體滲漏出，需飲用時，可再將所述吸管(11)抽離所述卡掣部(12)，使吸管(11)回復直立位置，以供使用者飲用，由此可達到重複彎折使用的功效。

【0012】 本創作提供一種杯蓋結構，其中，所述吸管(11)是一半圓型吸管(11)(由圖1所示觀之)。

【0013】 本創作提供一種杯蓋結構，其中，所述吸管(11)是一圓型吸管(11)(由圖10所示觀之)。

【0014】 本創作提供一種杯蓋結構，其中，所述卡掣部(12)具有一卡掣面(121)，透過所述吸管(11)頂端抵觸所述卡掣面(121)撐開卡掣部(12)，再將所述吸管(11)彎折至底，而卡掣部(12)再以一回復彈力復位，令所述卡掣面(121)卡掣住所述吸管(11)(由圖2與圖4所示觀之)。

【0015】 本創作提供一種杯蓋結構，其中，所述卡掣部(12)具有一凸部(122)，其外周與所述吸管(11)內周相符，由此可將所述凸部(122)嵌入所述

吸管(11)(由圖6與圖7所示觀之)。

【0016】 本創作提供一種杯蓋結構，其中，所述卡掣部(12)具有一凹部(123)，其內周與所述吸管(11)外周相符，由此可將所述吸管(11)嵌入所述凹部(123)(由圖8與圖9所示觀之)。

【0017】 本創作提供一種杯蓋結構，其中，所述卡掣部(12)具有一掣動面(124)，係可便於手部扳動，以便於令所述卡掣部(12)脫離所述吸管(11)(由圖6與圖8所示觀之)。

【0018】 本創作提供一種杯蓋結構，其中，所述吸管(11)面向所述卡掣部(12)一面管體較薄另一面則較厚係可供便於彎折。

【0019】 本創作提供一種杯蓋結構，其中，所述吸管(11)與所述卡掣部(12)之間具有一容置溝槽(13)，係可供所述吸管(11)彎折時容置用。

【0020】 藉由上述結構，由於所述蓋體(10)設有一吸管(11)，因此無須再多設置一傾斜就口部，於飲用近底時透過所述吸管(11)，令杯體(20)可不必傾斜過高，平舉即可啜飲飲料，更於不需飲用時可將吸管(11)往所述卡掣部(12)方向彎折，藉由卡掣部(12)卡掣住吸管(11)頂端，透過所述吸管(11)的彎折與所述卡掣部(12)的抵掣形成一阻流效用，使液體較不易滲漏出，令杯蓋能夠保持乾淨。

【0021】 綜上所述，本創作確實已達突破性之結構設計，而具有改良之創作內容，同時又能夠達到產業上之利用性與進步性，且本創作未見於任何刊物，亦具新穎性，當符合專利法相關法條之規定，爰依法提出新型專利申請，懇請 鈞局審查委員授予合法專利權，至為感禱。

【0022】 唯以上所述者，僅為本創作之一較佳實施例而已，當不能以

之限定本創作實施之範圍；即大凡依本創作申請專利範圍所作之均等變化與修飾，皆應仍屬本創作專利涵蓋之範圍內。

【符號說明】

【0023】

本創作部分：

蓋體－－－－－－－(10)

吸管－－－－－－－(11)

彎折部－－－－－－(111)

卡掣部－－－－－－(12)

卡掣面－－－－－－(121)

凸部－－－－－－－(122)

凹部－－－－－－－(123)

掣動面－－－－－－(124)

容置溝槽－－－－－(13)

申請專利範圍

【請求項1】一種杯蓋結構，其包含有：一蓋體，其中：

所述蓋體頂面邊緣設有一吸管，中心靠近吸管處設有一卡掣部，所述吸管係與蓋體一體成型，又所述吸管折收時會形成一彎折部，於折收後將所述吸管頂端卡掣於所述卡掣部，透過所述吸管的彎折與所述卡掣部的抵掣形成一阻流效用，俾使液體較不易灑出。

【請求項2】如請求項1所述之杯蓋結構，其中，所述吸管是一半圓型吸管。

【請求項3】如請求項1所述之杯蓋結構，其中，所述吸管是一圓型吸管。

【請求項4】如請求項1所述之杯蓋結構，其中，所述卡掣部具有一卡掣面，透過所述吸管頂端抵觸所述卡掣面撐開卡掣部，再將所述吸管彎折至底，而卡掣部再以一回復彈力復位，令所述卡掣面卡掣住所述吸管。

【請求項5】如請求項1所述之杯蓋結構，其中，所述卡掣部具有一凸部，其外周與所述吸管內周相符，由此可將所述凸部嵌入所述吸管。

【請求項6】如請求項1所述之杯蓋結構，其中，所述卡掣部具有一凹部，其內周與所述吸管外周相符，由此可將所述吸管嵌入所述凹部。

【請求項7】如請求項1所述之杯蓋結構，其中，所述卡掣部具有一掣動面，係可便於手部扳動。

【請求項8】如請求項1所述之杯蓋結構，其中，所述吸管面向所述卡掣部一面管體較薄另一面則較厚係可供便於彎折。

【請求項9】如請求項1所述之杯蓋結構，其中，所述吸管與所述卡掣部之間具有一容置溝槽，係可供所述吸管折收時容置用。

圖式

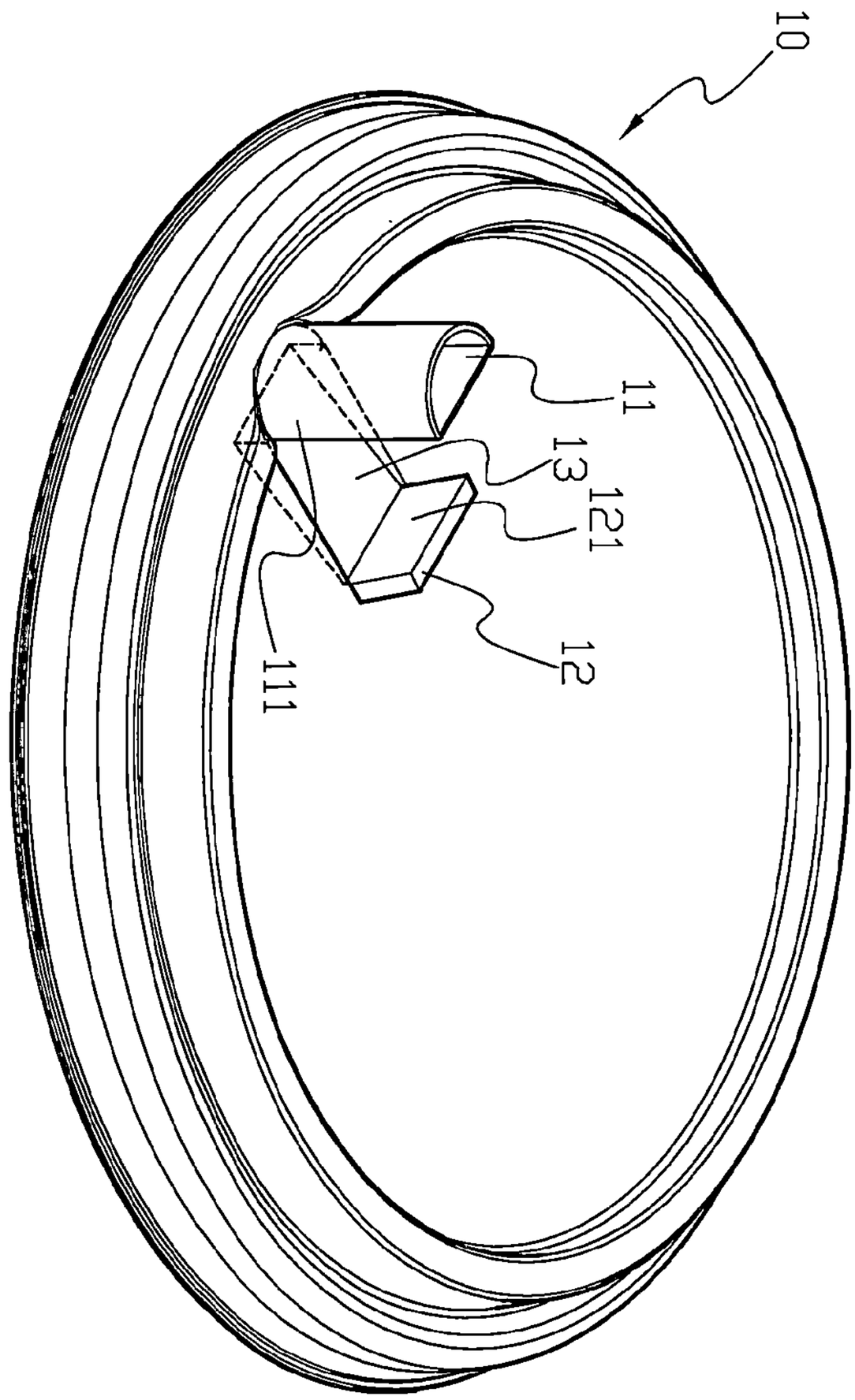

【圖1】

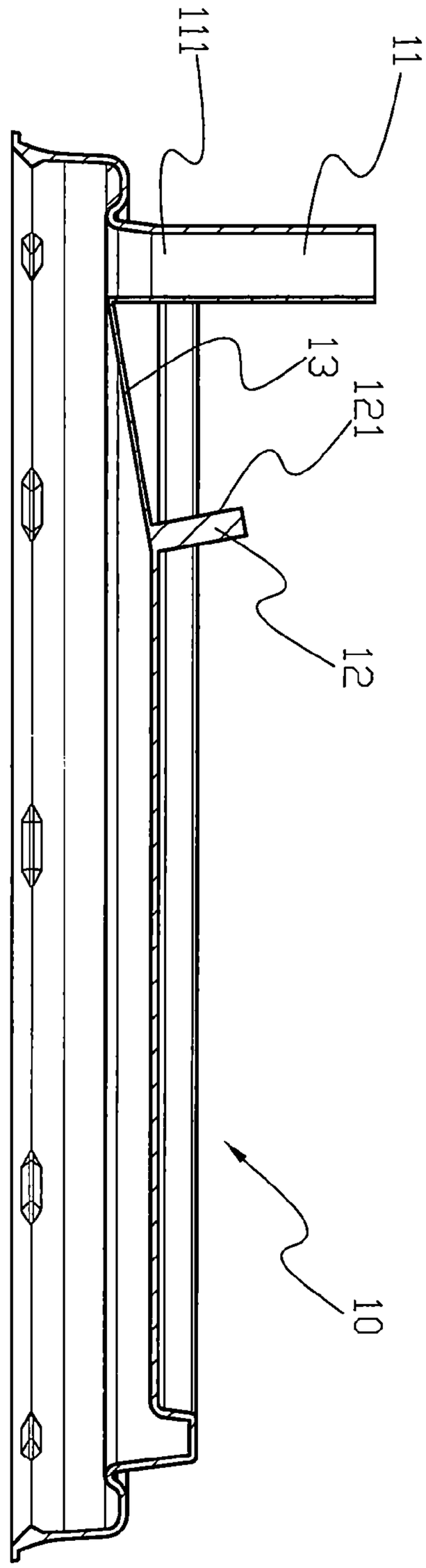

【圖2】

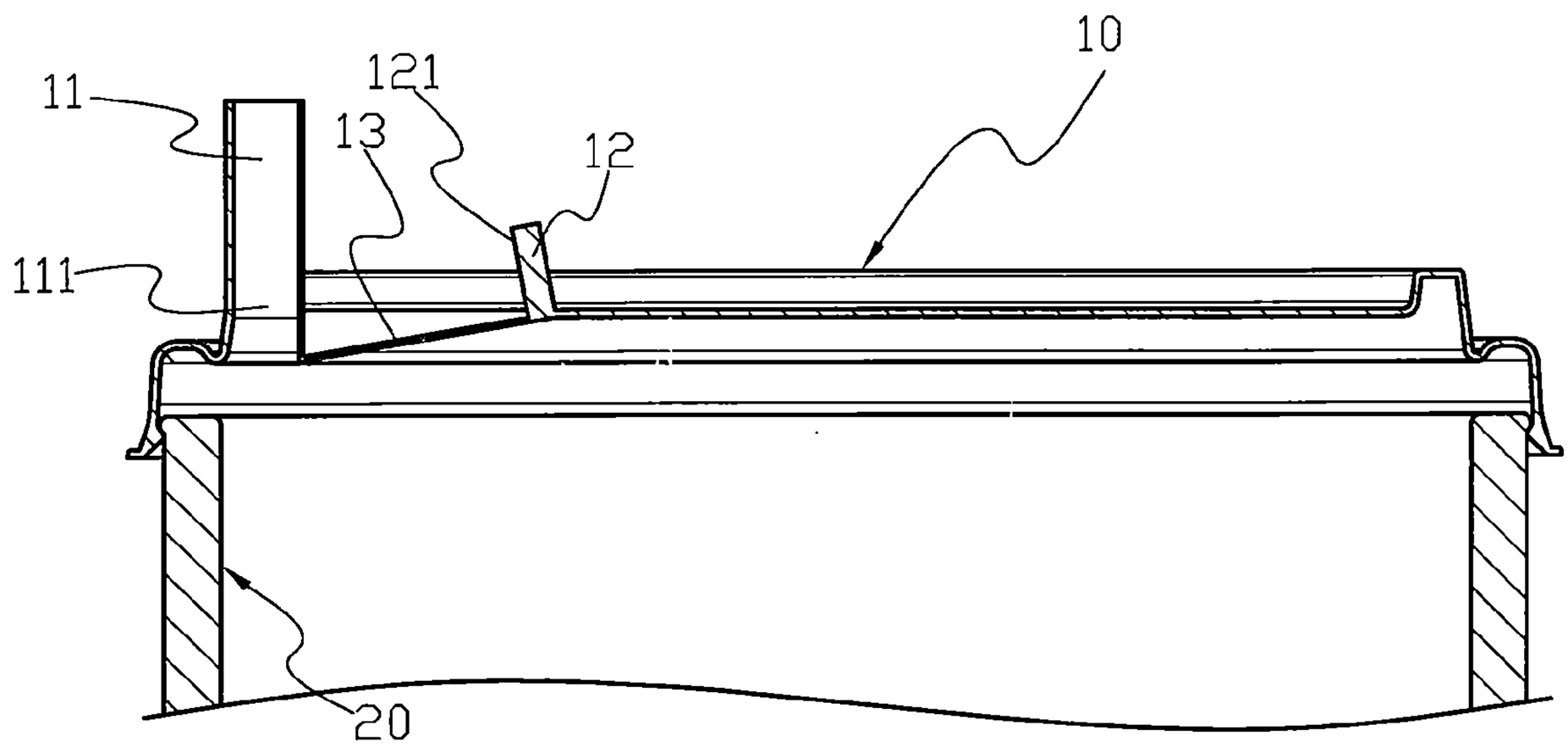

【圖3】

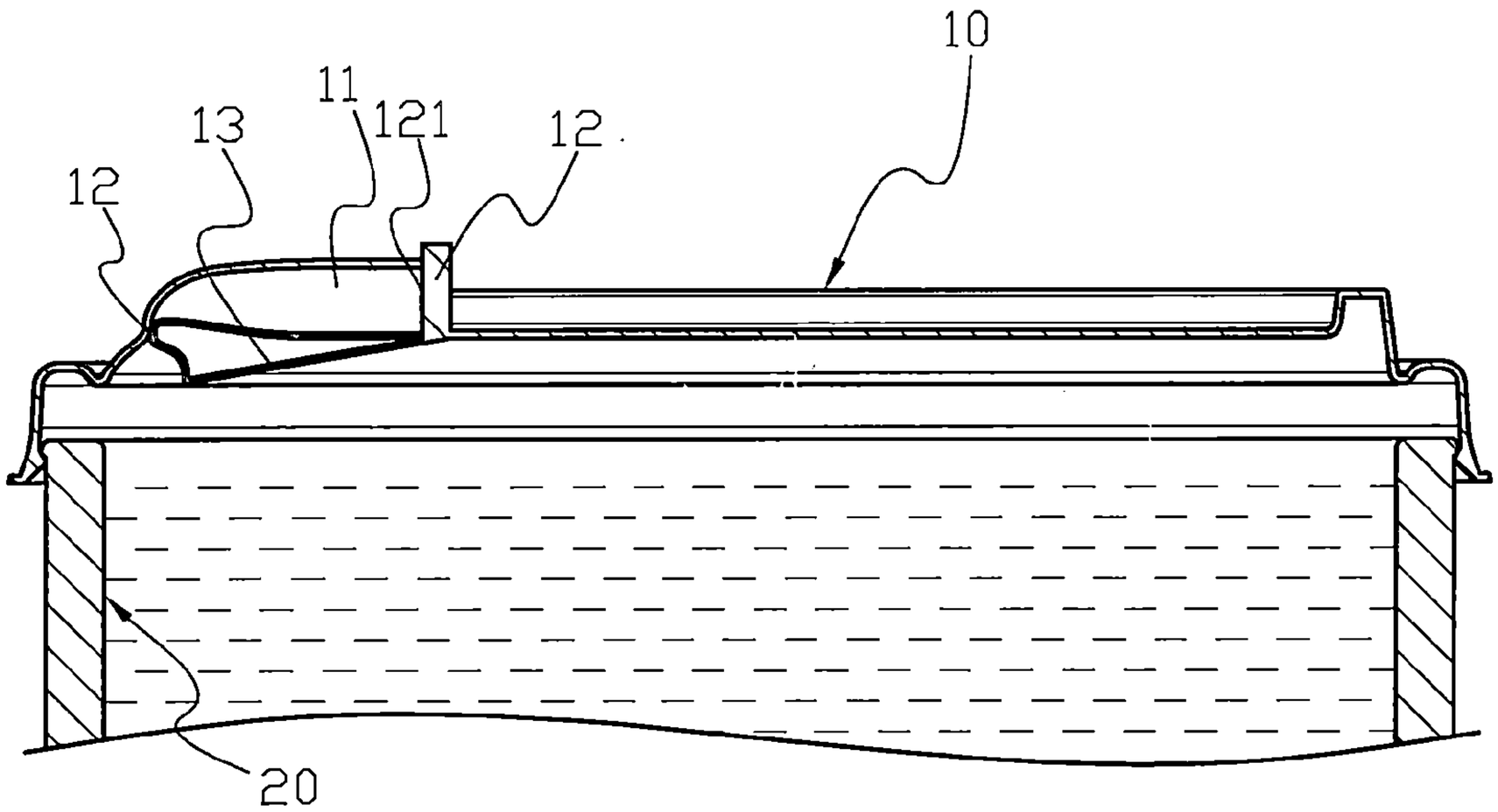

【圖4】

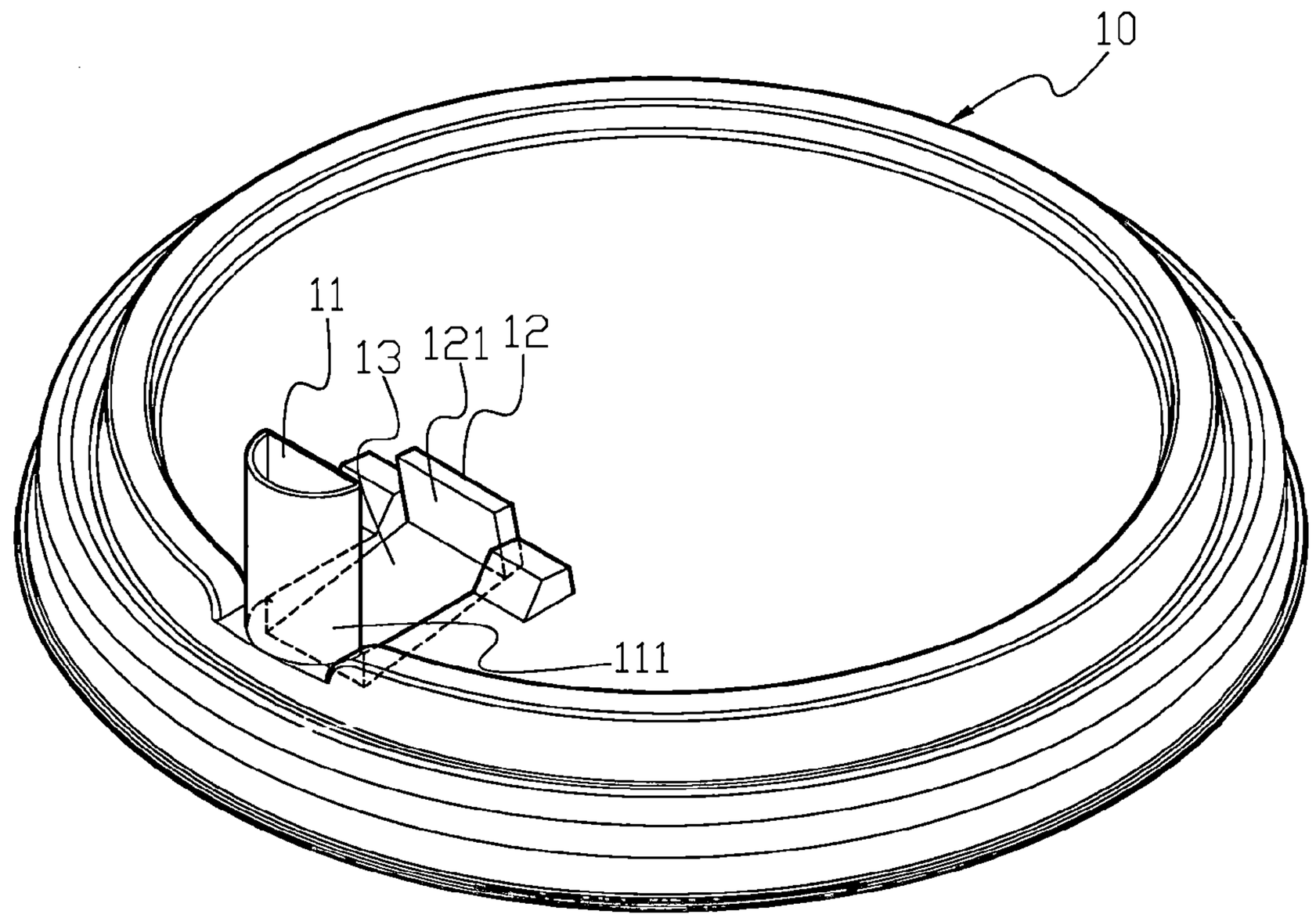

【圖5】

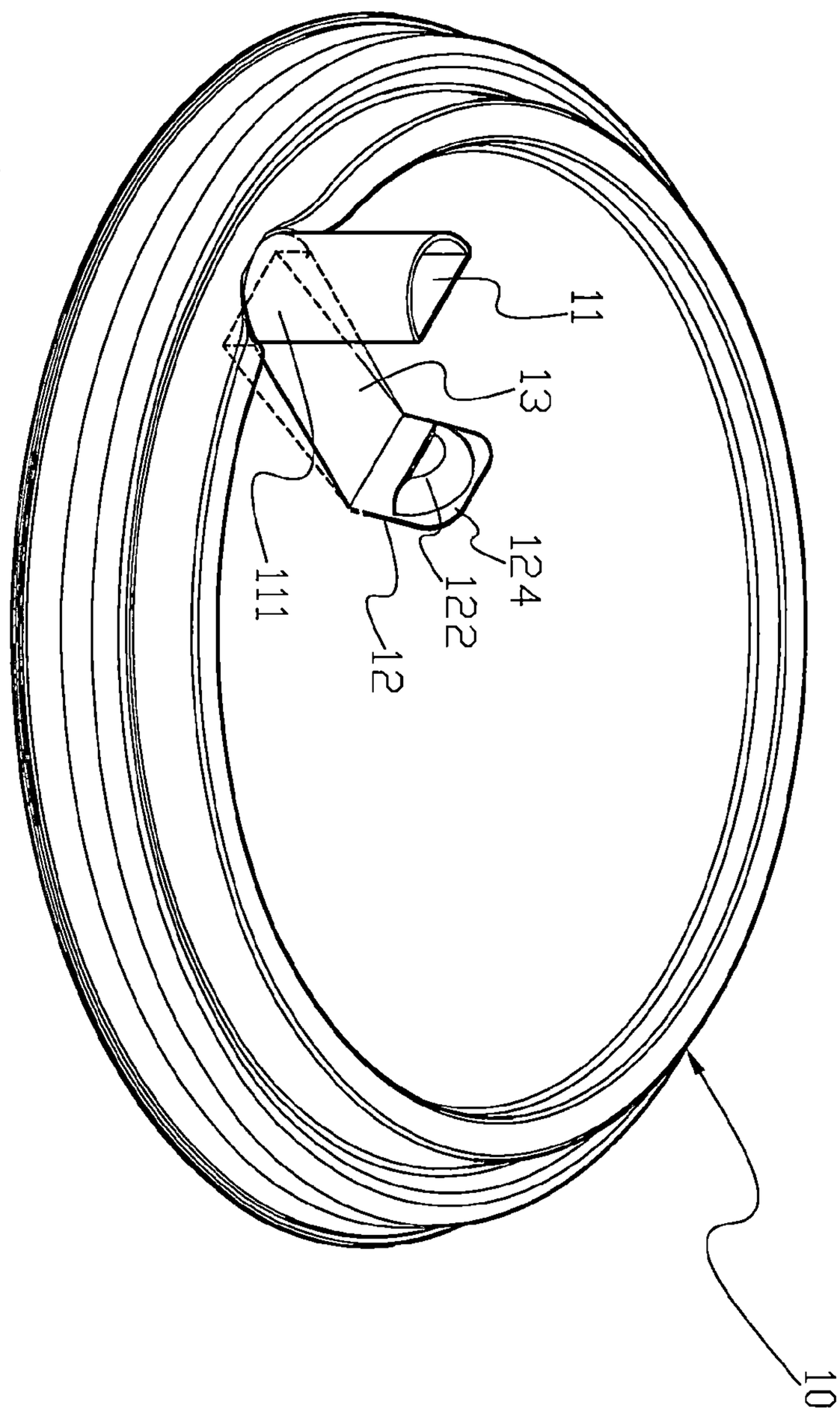

【圖6】

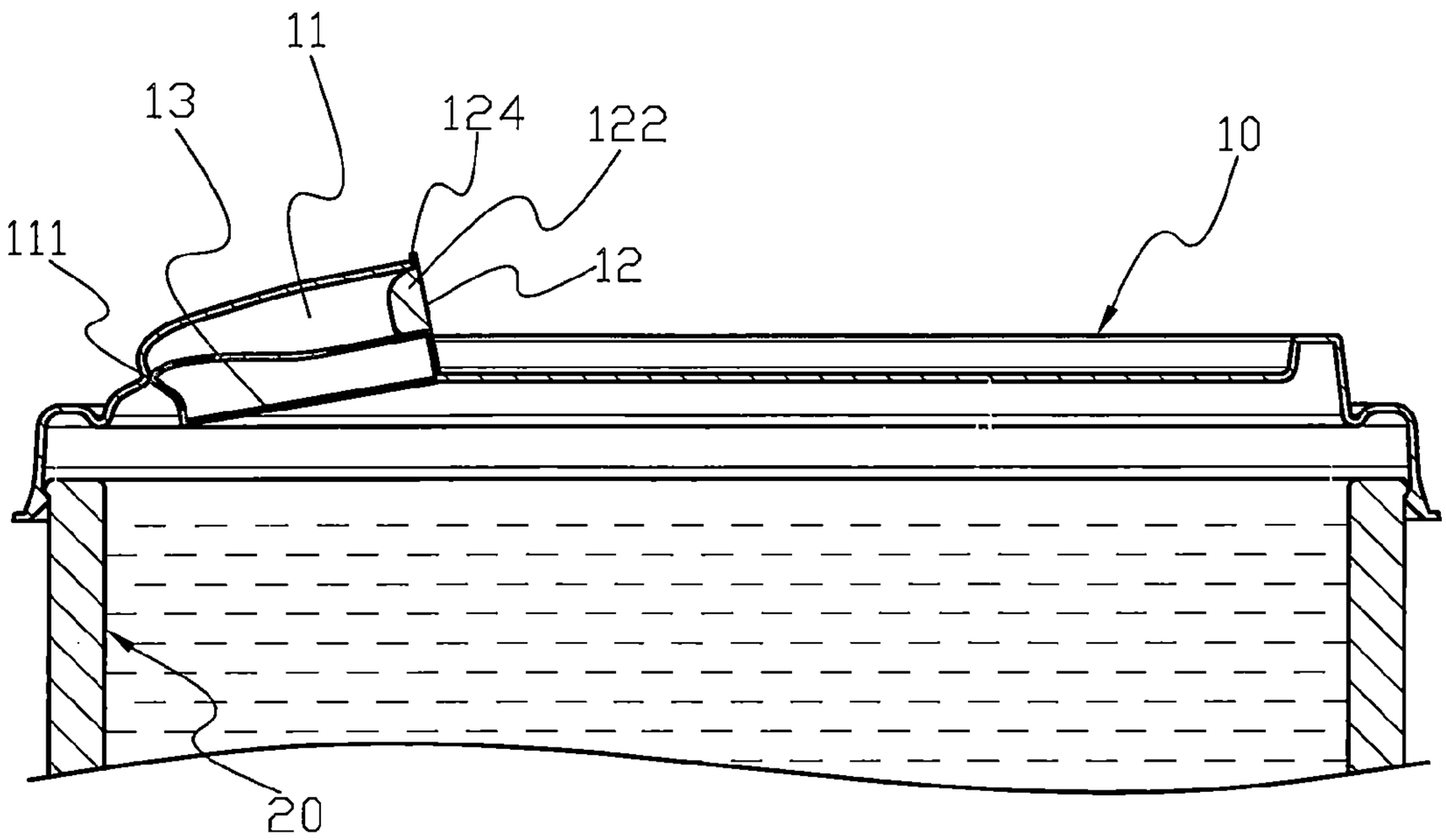

【圖7】

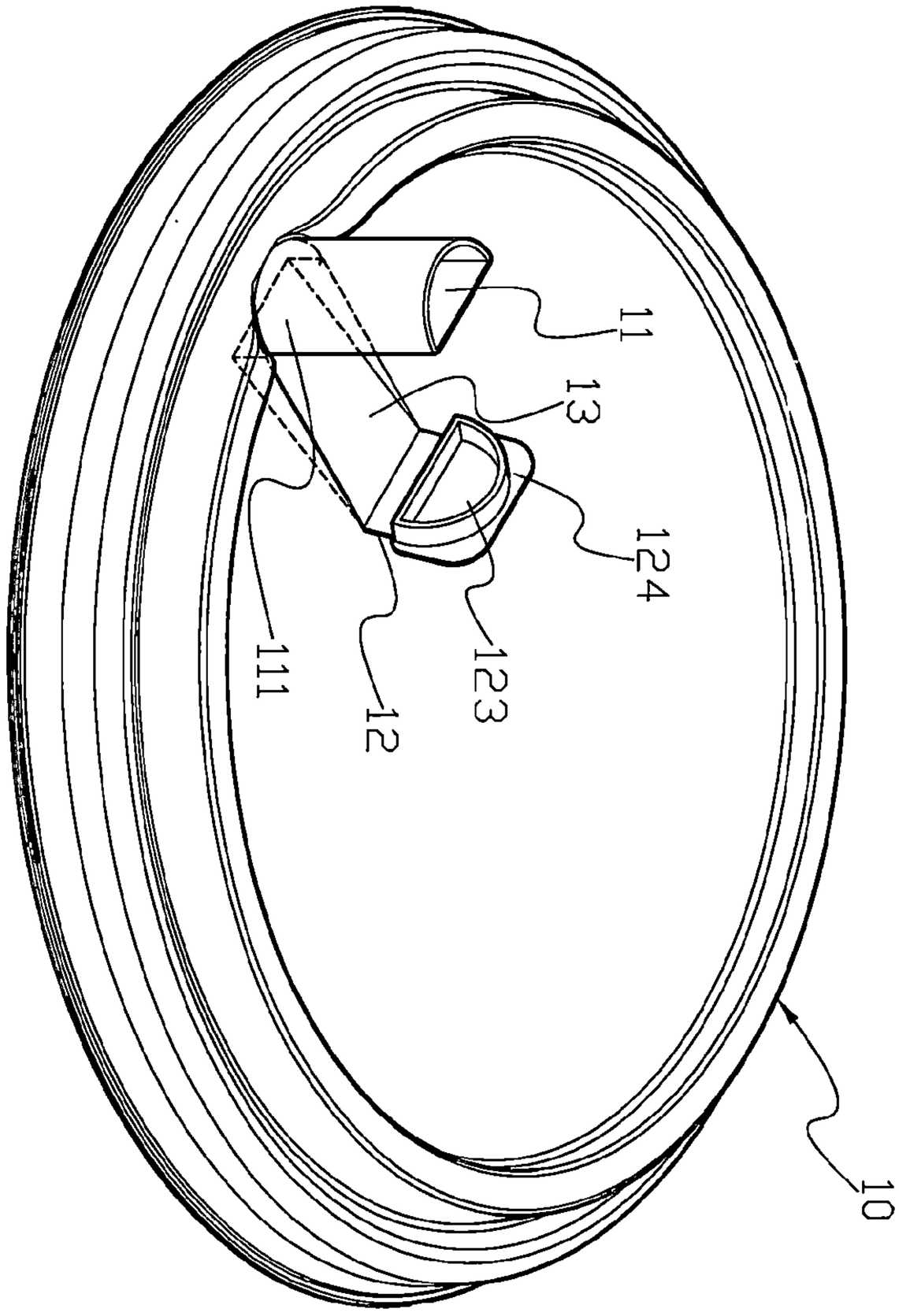

【圖8】

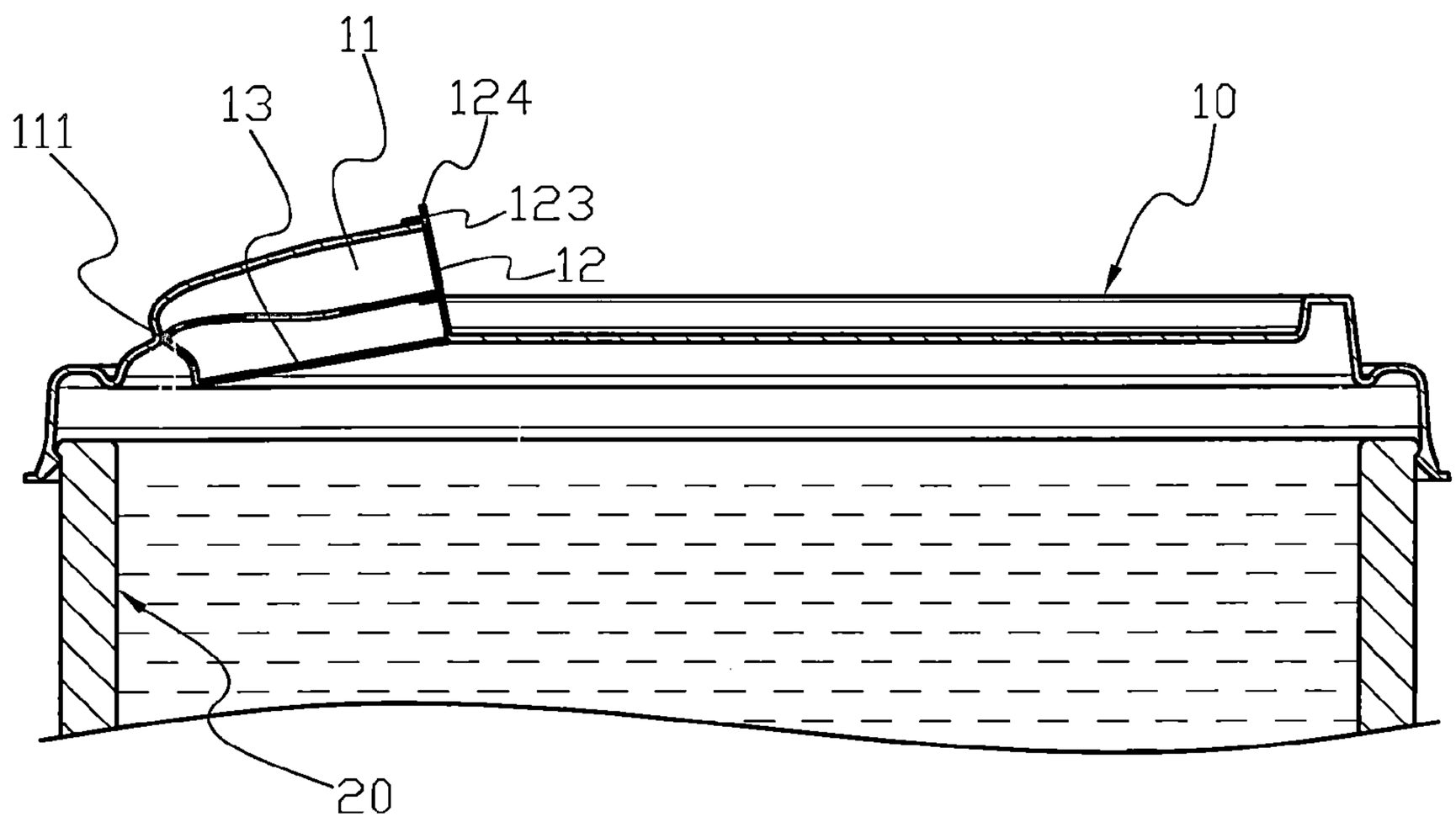

【圖9】

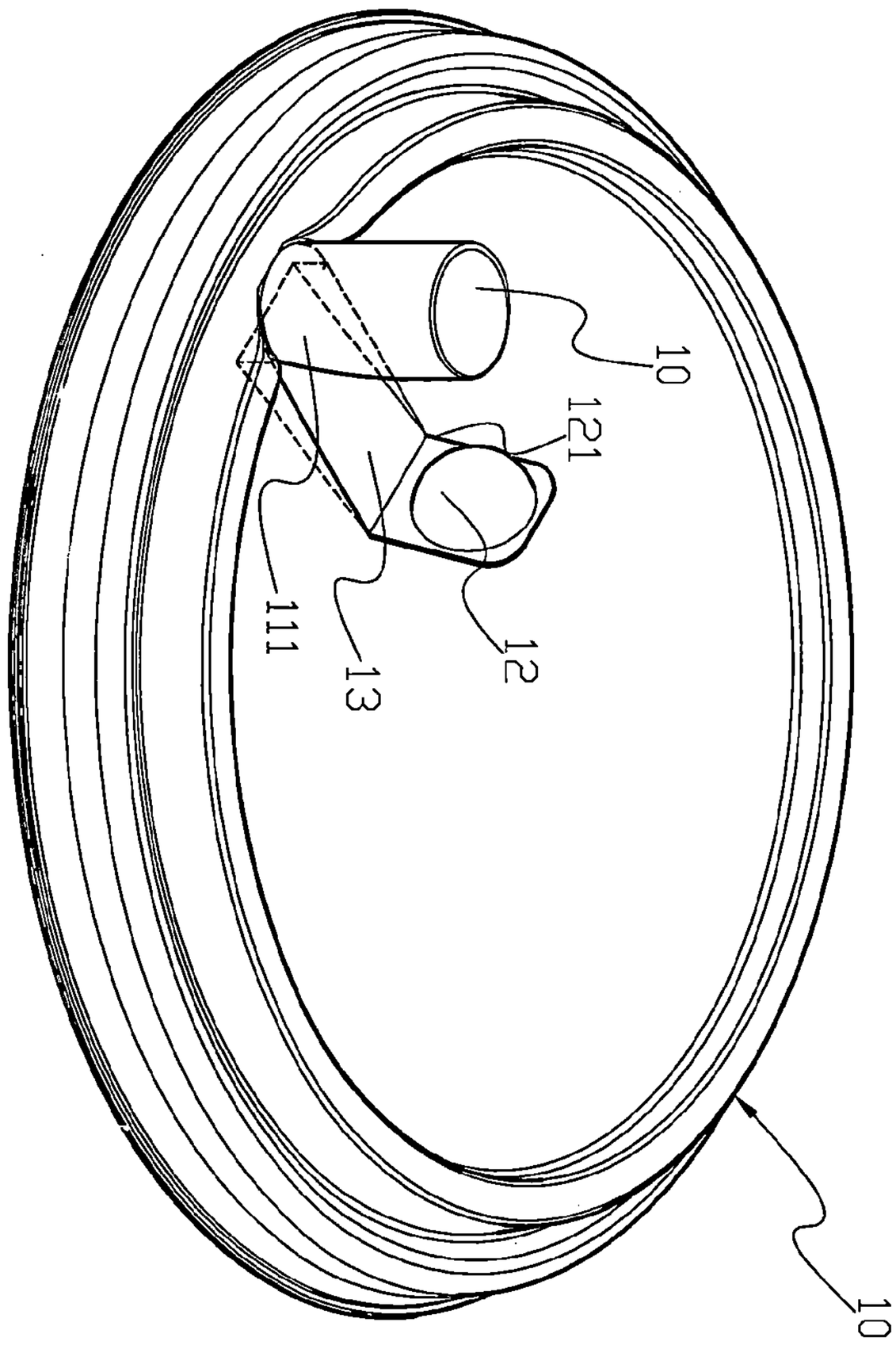

【圖10】

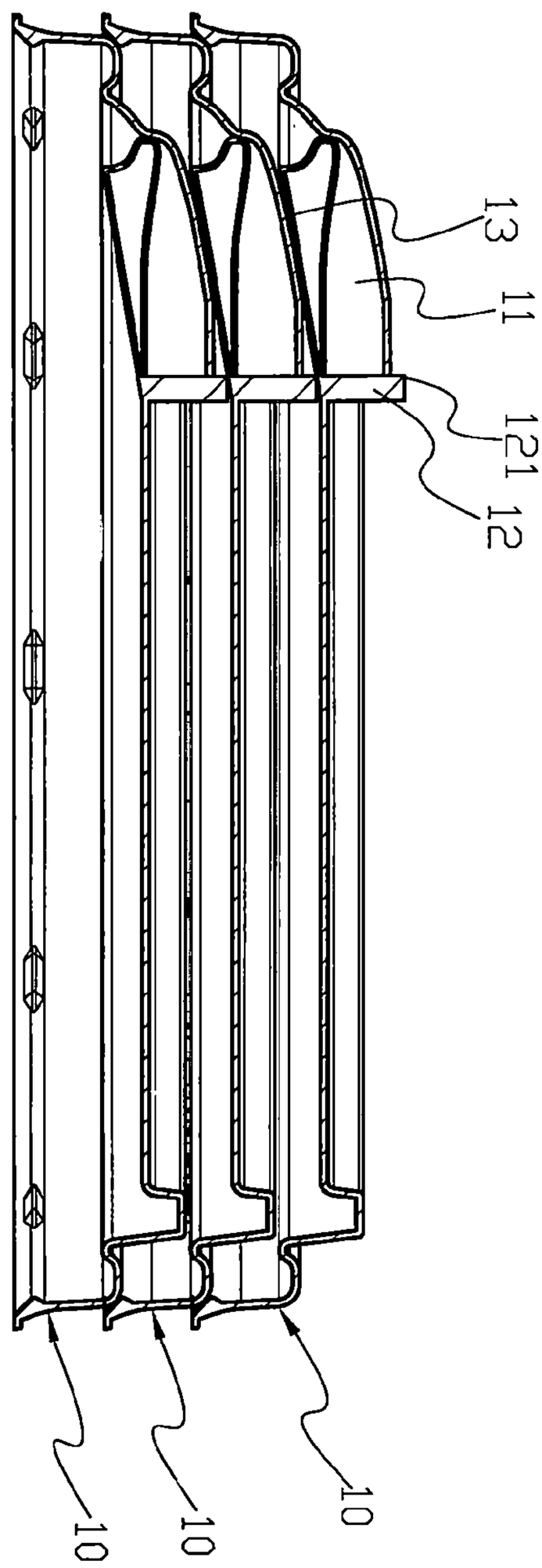

【圖11】

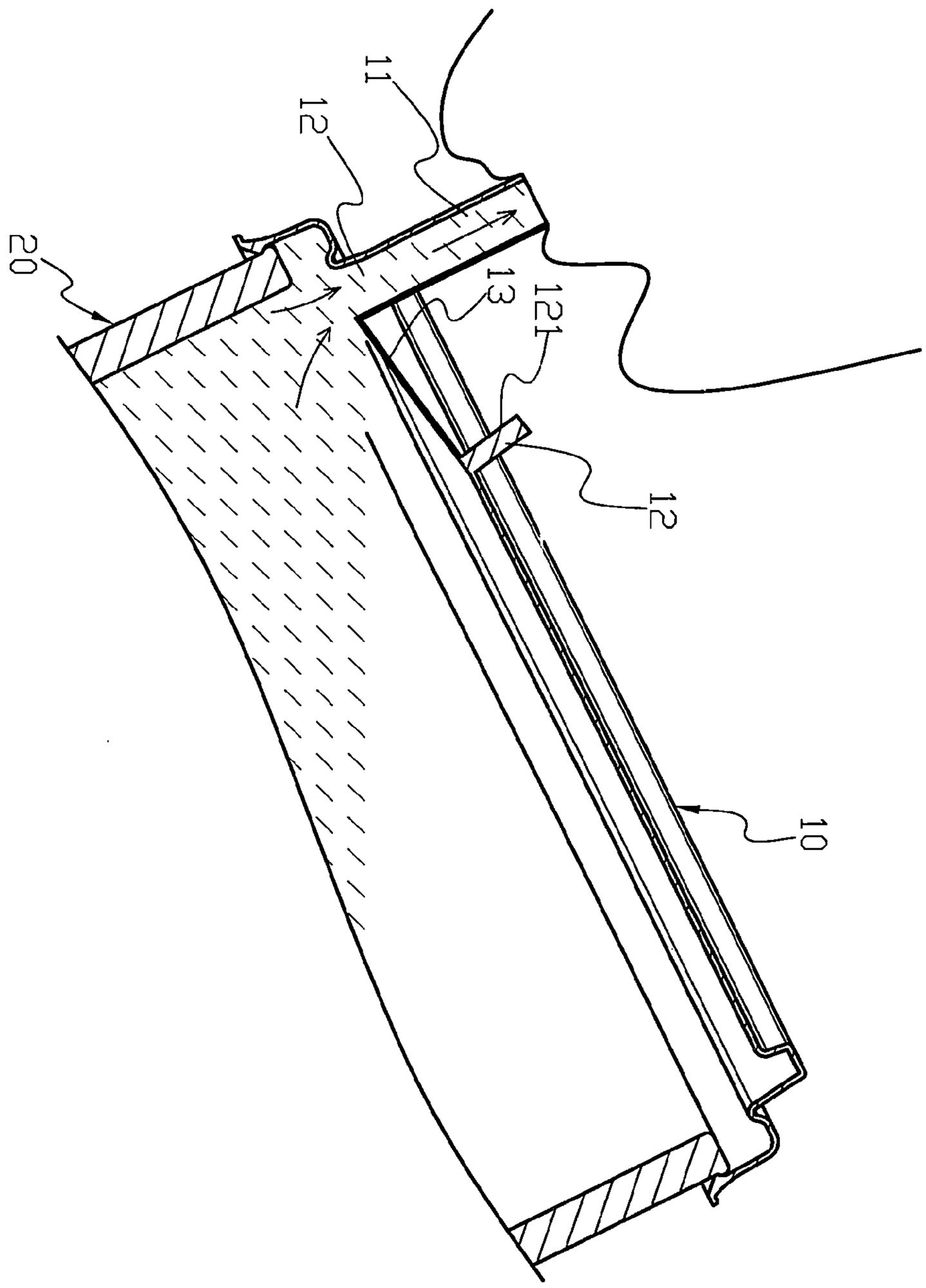

【圖12】