[19] 中华人民共和国国家知识产权局

[51] Int. Cl.
B60K 16/00 (2006.01)

[12] 实用新型专利说明书

专利号 ZL 200820048296.4

[45] 授权公告日 2009 年 5 月 27 日

[11] 授权公告号 CN 201245069Y

[22] 申请日 2008.5.21

[21] 申请号 200820048296.4

[73] 专利权人 吴权叙

地址 529400 广东省恩平市中山西路 20 号 2 幢 808 房

[72] 发明人 吴权叙

[74] 专利代理机构 江门嘉权专利商标事务所有限公司

代理人 李柏林

权利要求书 1 页 说明书 3 页 附图 2 页

[54] 实用新型名称

一种机动车发电装置

[57] 摘要

本实用新型涉及一种机动车发电装置，其包括机动车主体，在机动车主体内设置有空气能发电装置，所述空气能发电装置包括气鼓，气鼓前部是进气集结通道，气鼓后部是出气通道，气鼓的内腔设有叶轮，叶轮通过主轴连接有发电机，当机动车运行时，气流从进气集结通道进入气鼓内，气流推动叶轮运转，驱动发电机发电，该电能可用来给车辆提高动力或者是作为电控系统的能源。 本实用新型结构简单，容易推广到机动车上使用，此外，由于使用空气能是一种可再生的资源，不仅环保而且成本极低。

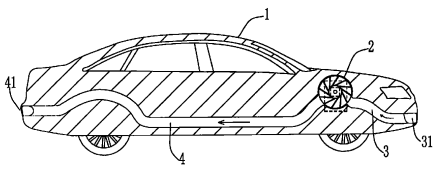

1. 一种机动车发电装置，其包括机动车主体（1），其特征在于：在机动车主体（1）内设置有空气能发电装置，所述空气能发电装置包括气鼓（2），气鼓（2）前部是进气集结通道（3），气鼓后部是出气通道（4），气鼓的内腔设有叶轮（5），叶轮（5）通过主轴（6）连接有发电机（7）。

2. 根据权利要求 1 所述的一种机动车发电装置，其特征在于：所述进气集结通道（3）的进气口（31）位于机动车主体的前端。

3. 根据权利要求 1 所述的一种机动车发电装置，其特征在于：所述出气通道（4）的排气出口（41）位于车机动车主体的后端。

4. 根据权利要求 1、2 或者 3 所述的一种机动车发电装置，其特征在于：所述叶轮（5）的叶片或者叶片之间所构成的形状为便于集气的斗形。

5. 根据权利要求 1、2 或者 3 所述的一种机动车发电装置，其特征在于：所述机动车主体（1）是摩托车，气鼓（2）设置于摩托车车座下部的车架上。

一种机动车发电装置

技术领域

本实用新型涉及一种发电装置，特别是指一种安装在机动车上的发电装置。

背景技术

目前机动车主要是使用汽油或柴油作为能源，随着经济的迅速发展，油类能源的需求不断增加，其资源逐渐日益短缺，同时由于汽车尾汽的大量排放，对人类的生存环境带来的巨大的污染，对此，人们不断摸索，力求将电能、太阳能应用于机动车上，但目前电能也大量使用了不可再生的煤资源，而且使用电能的车辆还受线路或者定点充电的限制；太阳能虽环保，但却容易受到天气阴、晴的影响与制约，同时由于技术的限制，能源效率不高，难以推广应用。

发明内容

为了克服现有技术的不足，本实用新型提供一种结构简单、环保、运行成本低的应用于机动车上的发电装置。

本实用新型所采用的技术方案是：

一种机动车发电装置，其包括机动车主体，在机动车主体内设置有空气能发电装置，所述空气能发电装置包括气鼓，气鼓前部是进气集结通道，气鼓后部是出气通道，气鼓的内腔设有叶轮，叶轮通过主轴连接有发电机。

本实用新型的有益效果是：当机动车运行时，气流从进气集结通道进入气鼓内，气流推动叶轮运转，驱动发电机发电，该电能可用来给车辆提高动力或者是作为电控系统的能源，本实用新型结构简单，容易推广到机动车上使用，此外，由于使用空气能是一种可再生的资源，不仅环保而且成本极低。

附图说明

下面结合附图和实施例对本实用新型进一步说明。

图 1 是本实用新型的结构示意图；

图 2 是发电装置的结构示意图；

图 3 是图 2 的俯视图；

图 4 是本实用新型的另一种实施方式。

具体实施方式

参照图 1 至图 3，一种机动车发电装置，其包括机动车主体 1，在机动车主体 1 内设置有空气能发电装置，所述空气能发电装置包括气鼓 2，气鼓 2 前部是进气集结通道 3，气鼓后部是出气通道 4，气鼓的内腔设有叶轮 5，叶轮 5 通过主轴 6 连接有发电机 7。

当机动车运行时，气流从进气集结通道进入气鼓内，气流推动叶轮运转，驱动发电机发电，该电能可用来给车辆提高动力或者是作为电控系统的能源，本实用新型结构简单，容易推广到机动车上使用，此外，由于使用空气能是一种可再生的资源，不仅环保而且成本极低，本发电装置可取代现有汽车的燃

油系统，从而有效降低大气的污染程度。

本实用新型的发电装置可以装在汽车的适当位置，如车头的发动机附近、车尾下部、侧部等，而且，本设计的发电装置也不仅限于安装一台，可以根据需要或者根据汽车的结构设置多套发电装置，如可以在两侧都安装或者前后安装等；此外，气鼓除了如附图 2 所表示的立式安装方式外，也可以根据车内空间需要采用卧式安装，其作用都是一样的。

为了让气流进入时更加合符空气动力学，效率更高，本设计的进气集结通道 3 的进气口 31 位于机动车主体的前端；类似的，出气通道 4 的排气出口 41 位于车机动车主体的后端。上述的管道布置方式也使得机动车的结构比较合理，当然，进气口或者排气出口也可以位于侧面或底盘下。

进一步，所述叶轮 5 的叶片或者叶片之间所构成的形状为便于集气的斗形，同样可起到提高效率的目的。

另一种实施方式，参照附图 4，所述机动车主体 1 是摩托车，气鼓 2 设置于摩托车车座下部的车架上。

此外，本实用新型的发电装置除了可装在机动车上外，也可应用于其它移动的交通工具上，如轮船、火车等，为这些交通工具提供辅助能源。

以上所述只是本实用新型优选的实施方式，其并不构成对本实用新型保护范围的限制，只要是以基本相同的手段实现本实用新型的目的都应属于本实用新型的保护范围。

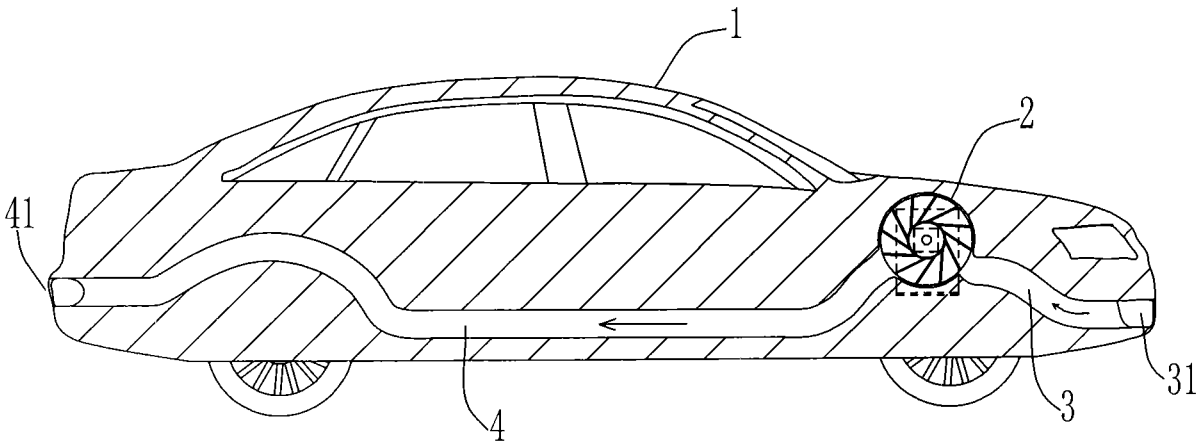

图 1

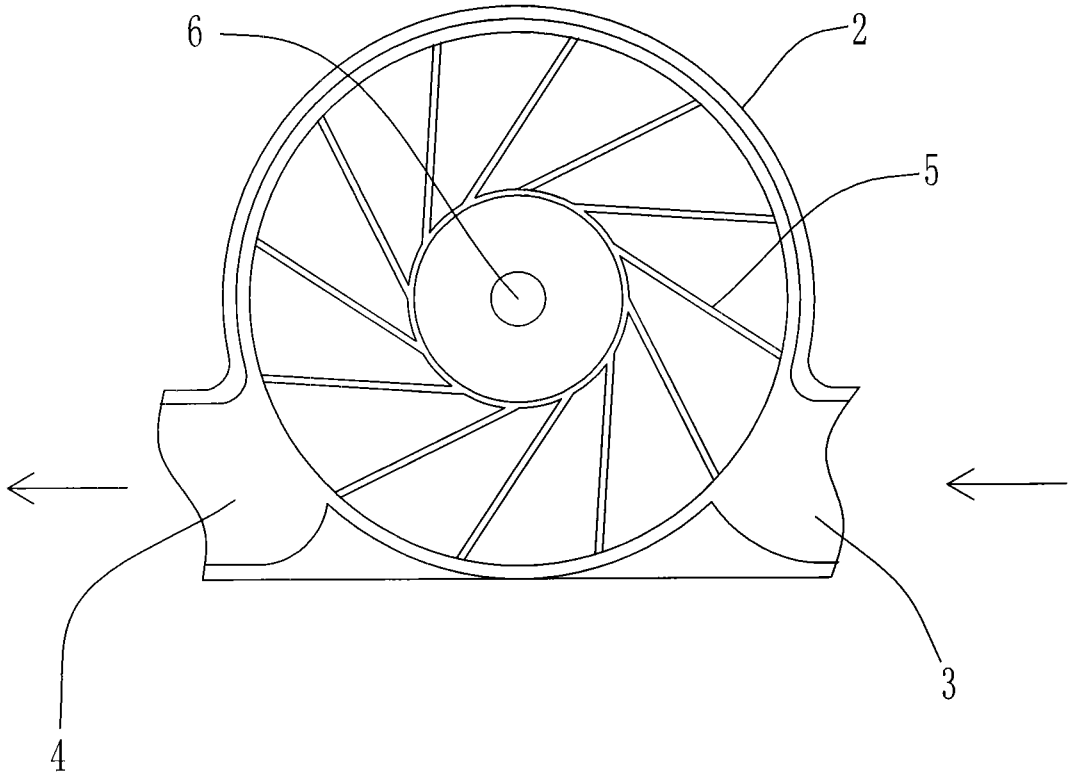

图 2

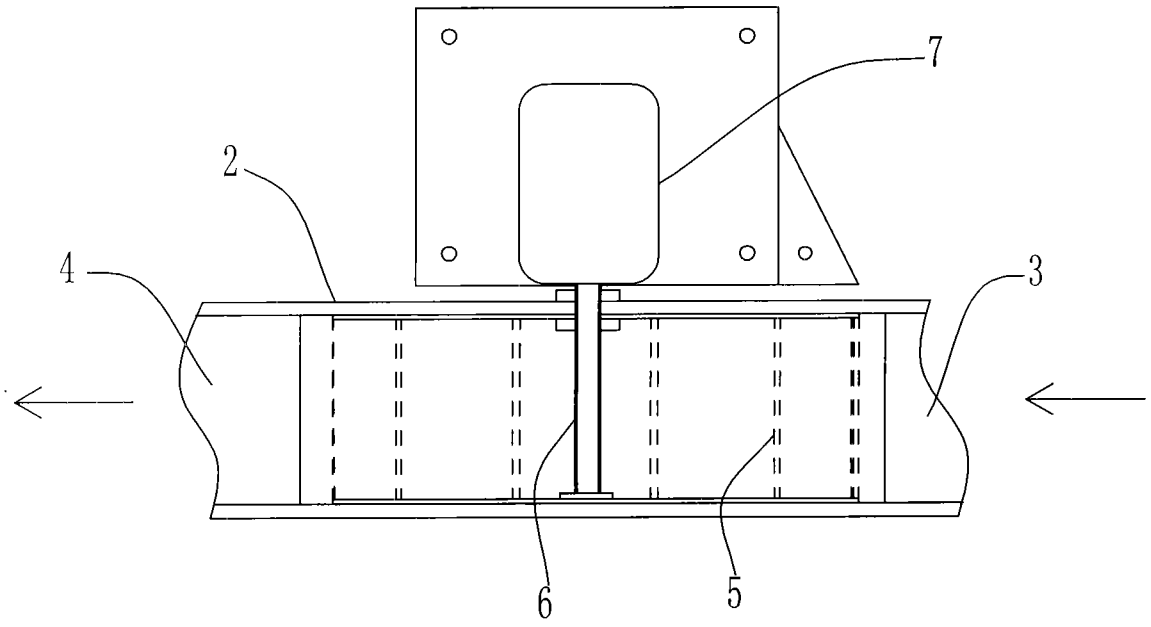

图 3

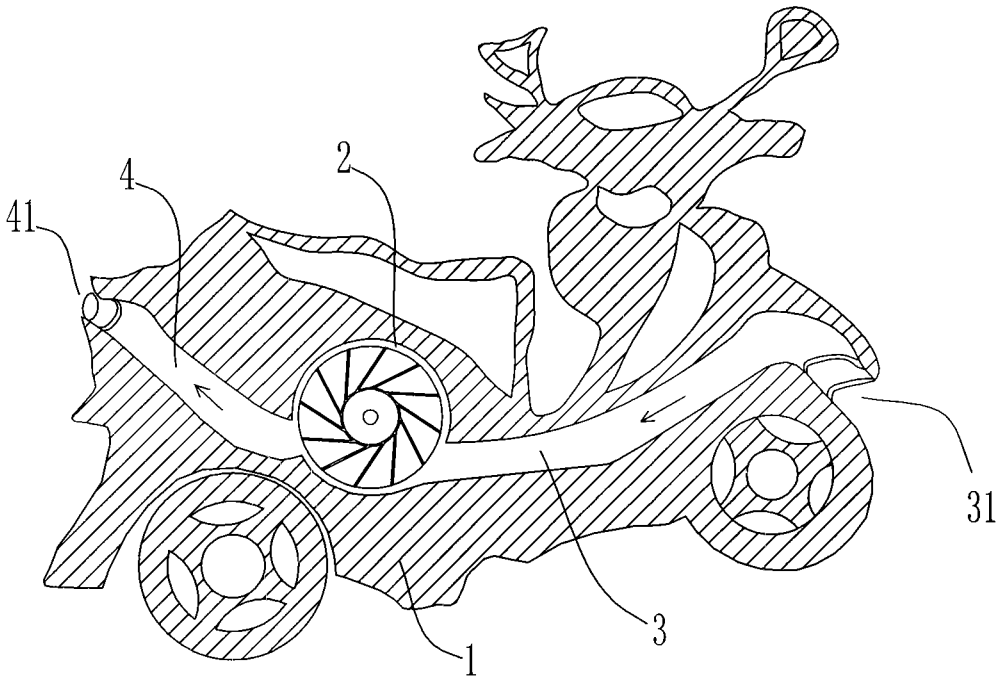

图 4