(19)中华人民共和国国家知识产权局

(12)实用新型专利

(10)授权公告号 CN 202727745 U
(45)授权公告日 2013.02.13

(21)申请号 201220308229.8

(22)申请日 2012.06.28

(73)专利权人 王增祥
地址 262200 山东省潍坊市诸城市林家村中心学校

(72)发明人 王增祥 张茂娥

(74)专利代理机构 潍坊正信专利事务所 37216
代理人 张曰俊

(51)Int.Cl.
*B43L 7/12*(2006.01)
*B43L 7/08*(2006.01)

权利要求书 1 页 说明书 1 页 附图 1 页

(54)实用新型名称

折叠绘图尺

(57)摘要

本实用新型公开了一种折叠绘图尺，其特征在于，在宽直尺的一端设有量角器，第一直尺的一端通过转轴与宽直尺的一角铰接在一起，在第一直尺的另一端活动联接有第二直尺，定位钉设在第二直尺的一端。通过以上设置，本实用新型可做直尺、量角器和三角板使用，实现一尺多用，给学生绘图提供方便。

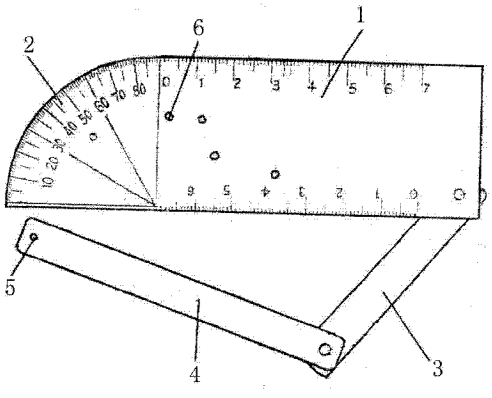


CN 202727745 U

1. 折叠绘图尺，其特征在于：在宽直尺的一端设有量角器，第一直尺的一端通过转轴与宽直尺的一角铰接在一起，在第一直尺的另一端活动联接有第二直尺，定位钉设在第二直尺的一端。

# 折叠绘图尺

## 技术领域

[0001] 本实用新型涉及一种学生文具，具体涉及一种折叠绘图尺。

## 背景技术

[0002] 学生在学习过程中，特别是学习几何时，往往会用到各种绘图工具，目前学生使用的制图工具多是单功能的单个使用工具，给学生使用携带带来不便。

## 发明内容

[0003] 本实用新型的目的便是提供一种多功能折叠绘图尺。

[0004] 为了实现上述目的，本实用新型在宽直尺的一端设有量角器，第一直尺的一端通过转轴与宽直尺的一角铰接在一起，在第一直尺的另一端活动联接有第二直尺，定位钉设在第二直尺的一端。

[0005] 通过以上设置，本实用新型可做直尺、量角器和三角板使用，实现一尺多用，给学生绘图提供方便。

## 附图说明

[0006] 现结合附图对本实用新型做进一步说明。

[0007] 图 1 为本实用新型的结构示意图。

[0008] 图中 :1、宽直尺，2、量角器，3、第一直尺，4、第二直尺，5、定位钉，6、定位孔。

## 具体实施方式

[0009] 如图 1 所示，本实用新型在宽直尺 1 的一端设有量角器 2，第一直尺 3 的一端通过转轴与宽直尺 1 的一角铰接在一起，在第一直尺 3 的另一端活动联接有第二直尺 4，定位钉 5 设在第二直尺 4 的一端。通过以上设置，本实用新型可做直尺、量角器使用，第二直尺 4 上的定位钉 5 与宽直尺 1 上的定位孔 6 配合，可组成各种三角形，实现三角板的功能。

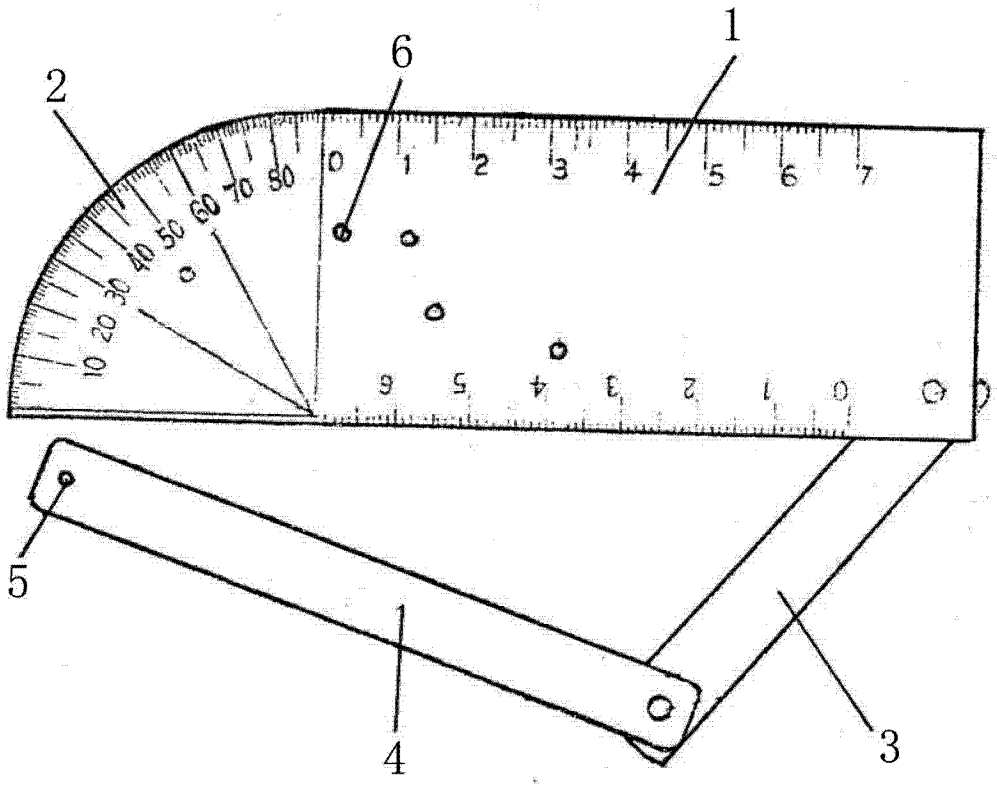


图 1