M654249

(19)中華民國智慧財產局

(12)新型說明書公告本　**(11)證書號數：TW M654249 U**

(45)公告日： 中華民國 113 (2024) 年 04 月 21 日

(21)申請案號：112201096　　(22)申請日： 中華民國 112 (2023) 年 02 月 08 日

(51)Int. Cl.：　*A61F13/45　(2006.01)*　*A61F13/49　(2006.01)*

A61F13/47　(2006.01)

(30)優先權：2022/02/14　日本　2022-020555

(71)申請人：日商優你　嬌美股份有限公司(日本) UNICHARM CORPORATION　(JP)

日本

(72)新型創作人：藤田智之 FUJITA, TOMOYUKI (JP)

(74)代理人：林志剛

申請專利範圍項數：22 項　　圖式數：17　　共 88 頁

(54)名稱

輕失禁用短褲、褲型衛生棉

(57)摘要

一種輕失禁用短褲(1)，第 1 腰圍構件(20)的左右方向的長度(W1)及第 1 側接合部(20we)的上下方向的長度(L20we)、及包裝狀態之折疊方式分別與褲型衛生棉(2)之第 2 腰圍構件(120)的左右方向的長度(W2)及第 2 側接合部(120we)的上下方向的長度(L120we)、及包裝狀態之折疊方式相同，在輕失禁用短褲的包裝袋(1pkg)，附加有與附加於褲型衛生棉的包裝袋(2pkg)的販賣公司名稱(223)相同的販賣公司名稱(213)，並且附加有與附加於褲型衛生棉的包裝袋(2pkg)的製品名稱(222)不同之製品名稱(212)。

指定代表圖：

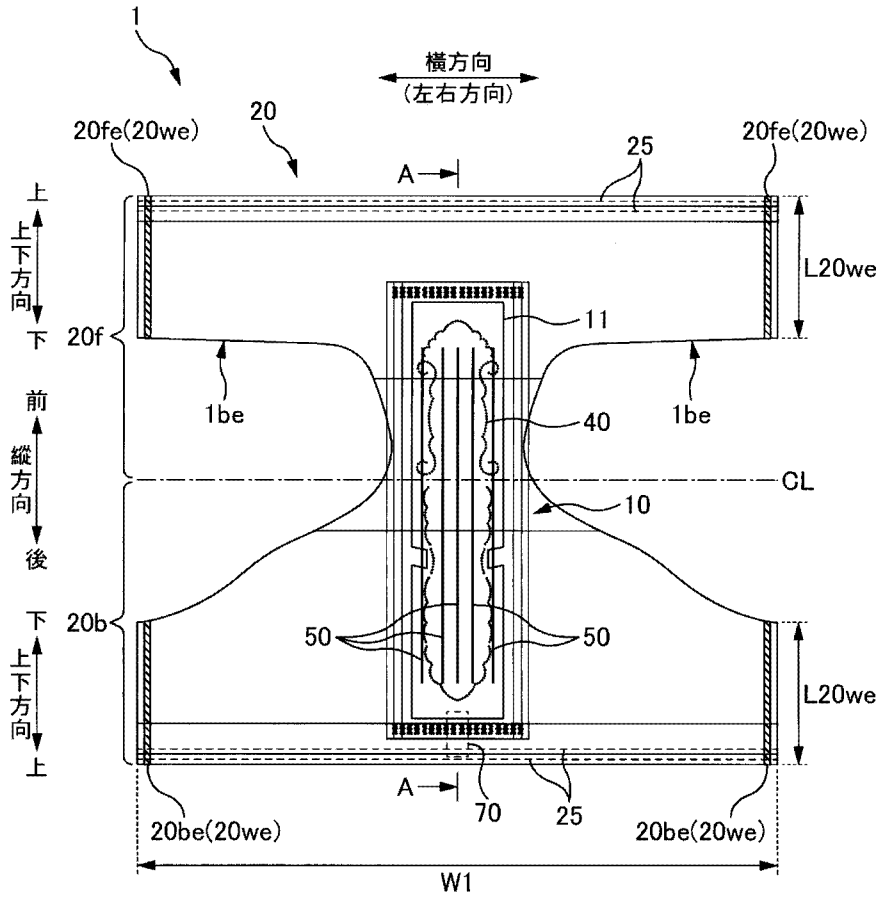

【圖 2】

符號簡單說明：

1:失禁用短褲(輕失禁用短褲、短褲型吸收性物品)

1be:外緣

10:吸收性本體(第 1 吸收性本體)

11:吸收性芯材

20:腰圍構件(第 1 腰圍構件)

20b:後側腰圍部(第 1 後側腰圍部)

20be:兩端部

20f:前側腰圍部(第 1 前側腰圍部)

20fe:兩端部

20we:側接合部(第 1 側接合部)

25:腰圍彈性構件

40:高密度部(第 1 線狀壓榨部)

50:吸收體彈性構件(第 1 吸收體彈性構件)

70:後處理帶

A:線

CL:中央位置(對折線)

L20we:縱方向長度

W1:長度

專利案號：112201096

公告本

M654249

【新型摘要】

【中文新型名稱】

輕失禁用短褲、褲型衛生棉

【中文】

一種輕失禁用短褲(1)，第1腰圍構件(20)的左右方向的長度(W1)及第1側接合部(20we)的上下方向的長度(L20we)、及包裝狀態之折疊方式分別與褲型衛生棉(2)之第2腰圍構件(120)的左右方向的長度(W2)及第2側接合部(120we)的上下方向的長度(L120we)、及包裝狀態之折疊方式相同，在輕失禁用短褲的包裝袋(1pkg)，附加有與附加於褲型衛生棉的包裝袋(2pkg)的販賣公司名稱(223)相同的販賣公司名稱(213)，並且附加有與附加於褲型衛生棉的包裝袋(2pkg)的製品名稱(222)不同之製品名稱(212)。

【指定代表圖】圖2

【代表圖之符號簡單說明】

1:失禁用短褲(輕失禁用短褲、短褲型吸收性物品)

1be:外緣

10:吸收性本體(第1吸收性本體)

11:吸收性芯材

20:腰圍構件(第1腰圍構件)

20b:後側腰圍部(第1後側腰圍部)

20be:兩端部

20f:前側腰圍部(第1前側腰圍部)

20fe:兩端部

20we:側接合部(第1側接合部)

25:腰圍彈性構件

40:高密度部(第1線狀壓榨部)

50:吸收體彈性構件(第1吸收體彈性構件)

70:後處理帶

A:線

CL:中央位置(對折線)

L20we:縱方向長度

W1:長度

【新型說明書】

【中文新型名稱】

輕失禁用短褲、褲型衛生棉

【技術領域】

【0001】本新型係關於輕失禁用短褲、褲型衛生棉、及短褲型吸收性物品製造方法。

【先前技術】

【0002】以往，具備吸收尿、經血等的排泄液的吸收性本體和保持吸收性本體並覆蓋穿用者的腰圍的腰圍構件的短褲型(褲型)的吸收性物品為眾所皆知。例如，在專利文獻1，揭示在具有位於胯下的吸收體(吸收性本體)和位於腰圍的腰圍部(腰圍構件)的短褲型吸收性物品中，藉由依據每個區域適當地調整構成腰圍部的伸縮薄片的伸縮應力，使其呈現接近貼身衣物的內褲(布帛)的外觀與觸感的技術。

[先前技術文獻]

[專利文獻]

【0003】

[專利文獻1]日本特開第2019-180486號公報

【新型內容】

[新型所欲解決之問題]

【0004】作為能以貼身衣物這樣的感覺進行穿用的短褲型吸收性物品，近年，輕失禁用短褲、褲型衛生棉等正被關注。其中，由於輕失禁用短褲是「尿護理產品」，因此，與使用廣泛年齡層的用戶所使用的「生理用品」的褲型衛生棉的情況相比，容易讓使用者產生心理上的抗拒。例如，在被第三者辨識到在旅行等外出地使用輕失禁用短褲的情況下，有可能傷害使用者的自尊心，或產生羞恥心之虞。因此，不想讓他人知道使用的短褲型吸收性物品的種類(輕失禁短褲等)的要求越來越高。

【0005】本新型的目的係在於針對在短褲型(褲型)的吸收性物品，各個產品的種類在外觀上變得難以分辨。

[解決問題之技術手段]

【0006】為了達到前述目的之主要創作，一種短輕失禁用短褲，係具有互相地交叉的上下方向、左右方向及前後方向，並具備有：

第1吸收性本體；及

第1腰圍構件，其配置在前述第1吸收性本體的非肌膚側，藉由設在前述左右方向的兩端部之一對第1側接合部將第1前側腰圍部與第1後側腰圍部互相地接合，其特徵為：

伸長狀態下之前述第1腰圍構件的前述左右方向的長度、及伸長狀態下的前述第1側接合部的前述上下方向的長度、及包裝有前述輕失禁用短褲的狀態下的折疊方式，

分別與具有第2吸收性本體、和配置在前述第2吸收性本體的非肌膚側，藉由設定在前述左右方向兩端部的一對第2側接合部將第2前側腰圍部與第2後側腰圍部相互地接合的第2腰圍構件之褲型衛生棉的伸長狀態下之前述第2腰圍構件的前述左右方向的長度、及伸長狀態下之前述第2側接合部的前述上下方向的長度、及包裝有前述短褲型衛生棉的狀態下的折疊方式相同，

在前述輕失禁用短褲的包裝袋，附加有與附加於前述褲型衛生棉的包裝袋之販賣公司名稱相同的販賣公司名稱，且，附加有與附加於前述褲型衛生棉的包裝袋的製品名稱不同之製品名稱。

關於本新型的其他特徵，依據本說明書及圖面的記載可更明確。

[新型效果]

【0007】若依據本新型，在於針對在短褲型(褲型)的吸收性物品，各個產品的種類在外觀上變得難以分辨。

【圖式簡單說明】

【0008】

[圖1]顯示輕失禁用短褲1之概略立體圖。

[圖2]從厚度方向的肌膚側觀察呈展開且伸長狀態的輕失禁用短褲1之平面圖。

[圖3]圖2的A-A線剖面示意圖。

[圖4]吸收性本體10的平面圖及剖面圖。

[圖5]褲型衛生棉2的概略立體圖。

[圖6]從厚度方向的肌膚側觀察呈展開且伸長狀態的褲型衛生棉之2平面圖。

[圖7]吸收性本體110的平面圖及剖面圖。

[圖8]說明關於將輕失禁用短褲1個別地包裝時的折疊方法之圖。

[圖9]說明關於將折疊狀態的輕失禁用短褲1包裝時的方法之圖。

[圖10]說明關於將複數個輕失禁用短褲1的個別包裝體進行封裝的方法之圖。

[圖11]表示關於失禁用短褲1及衛生棉2的包裝袋的一例之圖。

[圖12]顯示失禁用短褲1的製造製程之流程圖。

[圖13]說明關於用來製造失禁用短褲1的製造裝置500之示意圖。

[圖14]說明關於使用製造裝置500製造失禁用短褲1及衛生棉2的方法之流程圖。

[圖15]變形例之輕失禁用短褲1之概略立體圖。

[圖16]顯示呈展開且伸長狀態的輕失禁用短褲1的厚度方向上之剖面狀態的剖面示意圖。

[圖17]具備線狀彈性構件26之失禁用短褲1呈展開且伸長狀態之平面圖。

【實施方式】

【0009】依據本說明書及圖面的記載，至少可使以下的事項更明確。

一種褲型衛生棉，係具有相互地交叉的上下方向、左右方向及前後方向，並具備有：

第1吸收性本體；及

第1腰圍構件，其配置在前述第1吸收性本體的非肌膚側，藉由設在前述左右方向的兩端部之一對第1側接合部將第1前側腰圍部與第1後側腰圍部互相地接合，其特徵為：

伸長狀態下之前述第1腰圍構件的前述左右方向的長度、及伸長狀態下的前述第1側接合部的前述上下方向的長度、及包裝有前述輕失禁用短褲的狀態下的折疊方式，分別與具有第2吸收性本體、和配置在前述第2吸收性本體的非肌膚側，藉由設定在前述左右方向兩端部的一對第2側接合部將第2前側腰圍部與第2後側腰圍部相互地接合的第2腰圍構件之褲型衛生棉的伸長狀態下之前述第2腰圍構件的前述左右方向的長度、及伸長狀態下之前述第2側接合部的前述上下方向的長度、及包裝有前述短褲型衛生棉的狀態下的折疊方式相同，

在前述輕失禁用短褲的包裝袋，附加有與附加於前述褲型衛生棉的包裝袋之販賣公司名稱相同的販賣公司名稱，且，附加有與附加於前述褲型衛生棉的包裝袋的製品名稱不同之製品名稱。

【0010】若依據這樣的輕失禁用短褲，由於輕失禁用短褲和褲型衛生棉的各個產品的外觀成為大致相同形狀，故，使用的短褲型吸收性物品的種類不易被第三者注意到。另外，使用者藉由確認附加在包裝袋上的製品名稱，能夠不弄錯地購買、使用短褲型吸收性物品的種類。藉此，在想使用尿護理製品但不想被第三者知道等的情況下，能夠降低使用者的心理上的抗拒。

【0011】如該輕失禁用短褲，其中，

藉由第1包裝材個別地包裝折疊狀態的前述輕失禁用短褲之前述輕失禁用短褲的個別包裝體的花紋，是與藉由第2包裝材個別地包裝折疊狀態的前述褲型衛生棉之前述褲型衛生棉的個別包裝體的花紋相同。

【0012】若依據這樣輕失禁用內褲，在個別包裝狀態下，由於輕失禁用短褲的個別包裝體和褲型衛生棉的個別包裝體的花紋相同，因此第三者在外觀上不易識別兩者，因此，可以讓第三者難以知曉使用者所使用的短褲型吸收性物品的種類。

【0013】如該輕失禁用短褲，其中，

前述輕失禁用短褲的前述包裝袋之花紋，是與前述褲型衛生棉的前述包裝袋的花紋不同為佳。

【0014】若依據這樣的輕失禁用短褲，即使輕失禁用短褲的個別包裝體和褲型衛生棉的個別包裝體的花紋是共通的，使用者自己也可以藉由確認包裝袋的花紋(顯示)來識別兩者。因此，使用者能夠不弄錯地使用個別包裝狀態

之短褲型吸收性物品的種類。

【0015】如該輕失禁用短褲，其中，

藉由第1包裝材個別地包裝折疊狀態的前述輕失禁用短褲之前述輕失禁用短褲的個別包裝體的花紋，是與藉由第2包裝材個別地包裝折疊狀態的前述褲型衛生棉之前述褲型衛生棉的個別包裝體的花紋不同。

【0016】若依據這樣輕失禁用內褲，在個別包裝狀態的短褲型吸收性物品被第三者辨識的可能性低之情況等，藉由輕失禁用短褲的個別包裝體和褲型衛生棉的個別包裝體的花紋不同，因此使用者可不會弄錯使用短褲型吸收性物品的種類而加以使用。

【0017】如該輕失禁用短褲，其中，前述輕失禁用短褲的前述包裝袋的花紋是與前述褲型衛生棉的前述包裝袋的花紋不同為佳。

【0018】若依據這樣的輕失禁用短褲，除了輕失禁用短褲的個別包裝體和褲型衛生棉的個別包裝體的花紋不同，使用者藉由確認包裝袋的花紋(顯示)，變得容易識別兩者。因此，使用者能夠更不會弄錯地使用個別包裝狀態之短褲型吸收性物品的種類。

【0019】如該輕失禁用短褲，其中，

在藉由第1包裝材個別地包裝折疊狀態的前述輕失禁用短褲之前述輕失禁用短褲的個別包裝體，從前述第1包裝材的外側透視時所辨識到的前述輕失禁用短褲之花紋，是與在藉由第2包裝材個別地包裝折疊狀態的前述褲型衛

生棉之前述褲型衛生棉的個別包裝體，從前述第2包裝材的外側透過觀察時所辨識到的前述褲型衛生棉之花紋相同為佳。

【0020】若依據這樣的輕失禁用短褲，即使在外出目的地等使用者為了使用輕失禁用短褲而從皮包等取出了個別包裝體時，由於光線的調整等而從第1包裝材的外側透過內容物(輕失禁用短褲)而被第三者辨識的情況，如果花紋與透過短褲型衛生棉的個別包裝體觀察時相同，則即使被第三者辨識到，也能夠使褲型吸收性物品的種類在外觀上難以分辨。

【0021】如該輕失禁用短褲，其中，

在藉由第1包裝材個別地包裝折疊狀態的前述輕失禁用短褲之前述輕失禁用短褲的個別包裝體，從前述第1包裝材的外側透視時所辨識到的前述輕失禁用短褲之花紋，是與在藉由第2包裝材個別地包裝折疊狀態的前述褲型衛生棉之前述褲型衛生棉的個別包裝體，從前述第2包裝材的外側透過觀察時所辨識到的前述褲型衛生棉之花紋不同為佳。

【0022】依據這樣的輕失禁用短褲，使用者藉由從個別包裝體的外側透過光觀察，變得容易識別內部的短褲型吸收性物品的種類。另外，僅從外側被第三者觀察一眼，被正確地識別包裝材內部的短褲型吸收性物品的種類之可能性低。因此，可使第三者不易分別短褲型吸收性物品的種類，且使用者自己則容易識別。

【0023】如該輕失禁用短褲，其中，

構成前述第1腰圍構件之最靠近非肌膚側的面之薄片構件，是與構成前述第2腰圍構件之最靠近非肌膚側的面之薄片構件相同的薄片構件。

【0024】若依據這樣的輕失禁用短褲，在輕失禁用短褲與褲型衛生棉，藉由將構成各自的外表之薄片構件作成為相同的構件，使得第1腰圍構件與第2腰圍構件變得不易區別，當第三者辨識時，變得不易識別各別的短褲型吸收性物品。因此，從外觀上不易分別短褲型吸收性物品的種類。

【0025】如該輕失禁用短褲，其中，

構成前述第1腰圍構件之最靠近非肌膚側的面之薄片構件，是與構成前述第2腰圍構件之最靠近非肌膚側的面之薄片構件不同的薄片構件。

【0026】若依據這樣的輕失禁用短褲，使用者藉由腰圍構件的觸感等的質感上的差異，變得容易識別兩者。另一方面，第三者僅進行辨識，則無法識別兩者材質的差異。因此，可使第三者不易分別短褲型吸收性物品的種類，且使用者自己則容易識別。

【0027】如該輕失禁用短褲，其中，

前述第1腰圍構件之最靠近肌膚側的面的花紋，是與前述第2腰圍構件之最靠近肌膚側的面的花紋不同為佳。

【0028】若依據這樣的輕失禁用短褲，在一般的使用

態樣，腰圍構件的肌膚側面為僅使用者(用戶)可辨識的部分，不易被第三者辨識。因此，在輕失禁用短褲與褲型衛生棉，藉由使腰圍構件的肌膚側面之花紋不同，可讓使用者容易識別短褲型吸收性物品的種類，且第三者不易識別兩者。

【0029】如該輕失禁用短褲，其中，前述第1吸收性本體之最靠近肌膚側的面的花紋是與前述第2吸收性本體之最靠近肌膚側的面的花紋不同為佳。

【0030】若依據這樣的輕失禁用短褲，在一般的使用態樣，吸收性本體的肌膚側面為僅使用者(用戶)可辨識的部分，不易被第三者辨識。因此，在輕失禁用短褲與褲型衛生棉，藉由使吸收性本體的肌膚側面之花紋不同，可讓使用者容易識別短褲型吸收性物品的種類，且第三者不易識別兩者。

【0031】如該輕失禁用短褲，其中，

自然狀態下之前述第1吸收性本體的厚度，是與自然狀態下之前述第2吸收性本體的厚度不同為佳。

【0032】若依據這樣的輕失禁用短褲，吸收性本體的厚度之差異，即使第三者從外側辨識也不易分辨，相對於此，使用者(使用者)可藉由觸感容易識別兩者的差異。因此，在輕失禁用短褲與褲型衛生棉，藉由使吸收性本體的厚度不同，可讓使用者容易識別短褲型吸收性物品的種類，且第三者不易識別兩者。

【0033】如該輕失禁用短褲，其中，

被收容於未開封狀態的前述輕失禁用短褲的前述包裝袋之前述輕失禁用短褲的個數，是與被收容於未開封狀態的前述褲型衛生棉的前述包裝袋之前述褲型衛生棉的個數不同為佳。

【0034】若依據這樣的輕失禁用短褲，在輕失禁用短褲與褲型衛生棉被收容在包裝袋中的個數不同的情況，在販賣店等中沒有預定購買的第三者僅透過辨識，則不易識別短褲型吸收性物品的種類。另一方面，預定購買的使用者根據收容的個數的差異變得容易識別兩者。因此，可使使用者容易識別短褲型吸收性物品的種類，且第三者則不易識別兩者。

【0035】如該輕失禁用短褲，其中，

前述輕失禁用短褲及前述褲型衛生棉分別具有腳圍開口，

伸長狀態下之前述輕失禁用短褲的前述腳圍開口的外緣的形狀及沿著前述腳圍開口的外緣的長度，是與伸長狀態下之前述褲型衛生棉的前述腳圍開口的外緣的形狀及沿著前述腳圍開口的外緣的長度不同為佳。

【0036】若依據這樣的輕失禁用短褲，在輕失禁用短褲和褲型衛生棉中，腳圍開口的外緣的長度和形狀不同的情況下，僅由第三者辨識，難以分辨兩者的不同，相對於此，使用者(用戶) 當進行穿著動作時，在擴大腳圍開口

之際容易識別到其大小和形狀不同。因此，可使使用者容易識別短褲型吸收性物品的種類，且第三者則不易識別兩者。

【0037】如該輕失禁用短褲，其中，

在前述第2吸收性本體，設有第2線狀壓榨部，其為將前述第2吸收性本體朝厚度方向壓榨之壓榨部呈線狀排列，

在前述第1吸收性本體，未設有第1線狀壓榨部，該第1線狀壓榨部為與前述第2線狀壓榨部相對應，將前述第1吸收性本體朝厚度方向壓榨之壓榨部呈線狀排列為佳。

【0038】若依據這樣的輕失禁用短褲，生理用品之褲型衛生棉藉由設置第2線狀壓榨部，使得第2吸收性本體容易折彎變形，當穿用時可與使用者的褲襠部對齊吻合。另一方面，作為尿護理製品的輕失禁用短褲在與使用者的身體之間形成一些間隙為佳，不需要設定線狀壓榨部而容易變形。又，設在吸收性本體的線狀壓榨部可僅讓使用者辨識，第三者則不易辨識。藉此，既可提高各別的短褲型吸收性物品的功能，又可讓使用者容易識別短褲型吸收性物品的種類，且第三者則不易識別兩者。

【0039】如該輕失禁用短褲，其中，

在前述第2吸收性本體，設有第2吸收體彈性構件，其沿著展開狀態的前述褲型衛生棉之縱方向伸縮，

在前述第1吸收性本體，未設有第1吸收體彈性構件，該第1吸收體彈性構件為與前述第2吸收體彈性構件相對

應，沿著展開狀態的前述輕失禁用短褲之縱方向伸縮為佳。

【0040】若依據這樣的輕失禁用短褲，生理用品之褲型衛生棉藉由設置第2吸收體彈性構件所產生的伸縮性，將第2吸收性本體按壓在使用者的褲襠部。另一方面，尿護理製品之輕失禁用短褲，由於藉由吸收體彈性構件之伸縮性未作用，故，在第1吸收性本體與使用者的肌膚之間變得容易形成間隙。又，設在吸收性本體的吸收體彈性構件可讓使用者容易辨識，但第三者則不易辨識。藉此，既可提高各別的短褲型吸收性物品的功能，又可讓使用者容易識別短褲型吸收性物品的種類，且第三者則不易識別兩者。

【0041】如該輕失禁用短褲，其中，

在前述第1吸收性本體，設有第1吸收體彈性構件，其沿著展開狀態的前述輕失禁用短褲之縱方向伸縮，

在前述第2吸收性本體，設有第2吸收體彈性構件，其沿著展開狀態的前述褲型衛生棉之縱方向伸縮，

當使前述第1吸收體彈性構件沿著前述縱方向伸長單位長度時所作用之力的大小是與當使前述第2吸收體彈性構件沿著前述縱方向伸長單位長度時所作用之力的大小不同為佳。

【0042】若依據這樣的輕失禁用短褲，藉由調整吸收體彈性構件的應力，當穿用時，輕失禁用短褲的第1吸收性本體容易在與使用者的肌膚之間形成間隙，褲型衛生棉

的第2吸收性本體能容易貼身於使用者的褲襠部。又，這樣的吸收體彈性構件的應力之差異，實際穿用的使用者可識別，但第三者則無法識別。因此，可使使用者容易識別短褲型吸收性物品的種類，且第三者則不易識別兩者。

【0043】如該輕失禁用短褲，其中，

前述第1側接合部的接合圖案是與前述第2側接合部的接合圖案不同為佳。

【0044】若依據這樣的輕失禁用短褲，側接合部的接合圖案之差異，可從近處辨識之使用者容易進行識別，但不易被第三者識別。因此，藉由側接合部的接合圖案之差異，可使使用者容易識別短褲型吸收性物品的種類，且第三者則不易識別兩者。

【0045】如該輕失禁用短褲，其中，

前述第1側接合部的接合圖案是與前述第2側接合部的接合圖案相同為佳。

【0046】若依據這樣的輕失禁用短褲，由於輕失禁用短褲與褲型衛生棉之外觀形狀變得更接近，故，第三者更不易分別兩者的差異。

【0047】如該輕失禁用短褲，其中，

在前述第1後側腰圍部，設有後處理帶，其當將使用後的前述輕失禁用短褲廢棄之際用來將前述輕失禁用短褲維持為緊緻的形態，

在前述輕失禁用短褲呈折疊狀態，前述後處理帶從外側不能辨識為佳。

【0048】若依據這樣的輕失禁用短褲，藉由設置後處理帶，當將使用後的輕失禁用短褲廢棄時使用，可抑制附著於吸收性本體的排泄物漏出至外側。又，由於在折疊狀態下，後處理帶無法自外側進行辨識，故，可使第三者不易識別輕失禁用短褲與褲型衛生棉。

【0049】如該輕失禁用短褲，其中，

顯示於前述輕失禁用短褲的前述包裝袋的品牌名稱，是與顯示於前述褲型衛生棉的前述包裝袋的品牌名稱相同為佳。

【0050】若依據這樣的輕失禁用短褲，由於在尿護理製品之輕失禁用短褲及生理用品之褲型衛生棉的包裝袋分別附加有相同的品牌名稱，故在販賣店等使用者想要購買的短褲型吸收性物品的種類變得不易被第三者得知。因此，可減輕使用者的心理上的負擔。

【0051】另外，一種褲型衛生棉，係具有相互地交叉的上下方向、左右方向及前後方向，並具備有：

第2吸收性本體；及

第2腰圍構件，其配置在前述第2吸收性本體的非肌膚側，藉由設在前述左右方向的兩端部之一對第2側接合部將第2前側腰圍部與第2後側腰圍部互相地接合，其特徵為：

伸長狀態下之前述第2腰圍構件的前述左右方向的長度、及伸長狀態下的前述第2側接合部的前述上下方向的長度、及包裝有前述褲型衛生棉的狀態下的折疊方式，分

別與具備藉由設在前述左右方向的兩端部之一對第1側接合部將第1前側腰圍部與第1後側腰圍部互相接合的第1腰圍構件的輕失禁用短褲之伸長狀態下之前述第1腰圍構件的前述左右方向的長度、及伸長狀態下的前述第1側接合部的前述上下方向的長度、及包裝有前述輕失禁用短褲的狀態下的折疊方式相同，

在前述褲型衛生棉的包裝袋，附加有與附加於前述輕失禁用短褲的包裝袋之販賣公司名稱相同的販賣公司名稱，且，附加有與附加於前述輕失禁用短褲的包裝袋的製品名稱不同之製品名稱。

【0052】若依據這樣的褲型衛生棉，由於輕失禁用短褲和褲型衛生棉的各個產品的外觀成為大致相同形狀，故，使用的短褲型吸收性物品的種類不易被第三者注意到。另外，使用者藉由確認附加在包裝袋上的製品名稱，能夠不弄錯地購買、使用短褲型吸收性物品的種類。因此，在想使用生理用品，但不想被第三者知道等的情況下，能夠降低使用者的心理上的抗拒。

【0053】另外，一種短褲型吸收性物品製造方法，係具備：輕失禁用短褲製造製程，其使用預定的生產線製造輕失禁用短褲，輕失禁用短褲具備第1吸收性本體、和第1腰圍構件，其藉由設在前述左右方向的兩端部之一對第1側接合部將第1前側腰圍部與第1後側腰圍部互相地接合；

轉換製程，其進行前述生產線之轉換；及

褲型衛生棉製造製程，其使用前述預定的生產線製造褲型衛生棉，該褲型衛生棉具備第2吸收性本體、和第2腰圍構件，其藉由設在前述左右方向的兩端部之一對第2側接合部將第2前側腰圍部與第2後側腰圍部互相地接合，其特徵為：

在前述轉換製程，

伸長狀態下之前述第1腰圍構件的左右方向的長度、及伸長狀態下之前述第1側接合部的上下方向的長度、及前述輕失禁用短褲被包裝的狀態下之折疊方式分別與伸長狀態下之前述第2腰圍構件的左右方向的長度、及伸長狀態下的前述第2側接合部的上下方向的長度、及包裝有前述褲型衛生棉的狀態下的折疊方式相同，

且，以前述第1吸收性本體之高吸收性聚合物的基重與前述第2吸收性本體之高吸收性聚合物的基重不同的方式，進行前述轉換。

【0054】若依據這樣的短褲吸收性物品製造方法，能夠製造褲型衛生棉與輕失禁用短褲的各個產品的外觀成為大致相同形狀之短褲型吸收性物品。因此，能夠提供是否為褲型衛生棉還是輕失禁用短褲之第三者不易識別種類之短褲型吸收性物品。

【0055】

===實施形態===

針對作為本創作的實施形態之短褲型(褲型)吸收性物品的例子，以「尿護理製品」之輕失禁用短褲1(以下亦稱

為「失禁用短褲1」)、及「生理用品」之褲型衛生棉2(以下亦僅稱為「衛生棉2」)進行說明。

【0056】

<輕失禁用短褲1的基本的構造>

圖1係顯示本實施形態之輕失禁用短褲1的概略立體圖。圖2係從厚度方向的肌膚側觀察呈展開且伸長狀態的輕失禁用短褲1之平面圖。圖3係圖2的A-A線剖面示意圖。

【0057】再者，輕失禁用短褲1(失禁用短褲1)的「伸長狀態」係指藉由使失禁用短褲1所具備的各彈性構件(例如後述的吸收體彈性構件50、肌膚側薄片22、23等)伸長，讓失禁用短褲1全體(製品全體)伸長成無皺紋之狀態，具體而言，將構成失禁用短褲1的各構件(例如，後述的腰圍構件20等)的尺寸伸長直到與該構件單體的尺寸一致或與該尺寸接近的狀態。

【0058】在如圖1所示的短褲型態的狀態，失禁用短褲1具有相互正交之「上下方向」、「左右方向」及「前後方向」。另外，如圖3所示，具有各構件被層積的方向亦即「厚度方向」。上下方向中，將穿用者穿用著失禁用短褲1的狀態下穿用者的身體側設定為「上側」、成為穿用者的褲襠側設定為「下側」。另外，在前後方向中，在穿用狀態下，將成為穿用者的腹部側設定為「前側」、將成為穿用者的背部側設定為「後側」。另外，在厚度方向中，將在穿用者穿用著失禁用短褲1的狀態下與穿用者的

肌膚接觸之側設定為「肌膚側」、將其相反側設定為「非肌膚側」。

【0059】另外，在如圖2所示的展開狀態，失禁用短褲1具有相互正交之「縱方向」及「橫方向」。「縱方向」為短褲型態之沿著上下方向的方向，「橫方向」為褲型態之沿著左右方向的方向。

【0060】本實施形態的失禁用短褲1具備：吸收尿等的液體之吸液性的吸收性本體10(相當於「第1吸收性本體」)；及配置於吸收性本體10的非肌膚側，當失禁用短褲1的穿用時，配置於穿用者的腰圍之腰圍構件20(相當於「第1腰圍構件」)。

【0061】

(吸收性本體10)

圖4係吸收性本體10的平面圖及剖面圖。本實施形態的吸收性本體10(第1吸收性本體)，如圖2所示，縱方向(亦即吸收性本體10的長邊方向)沿著失禁用短褲1的上下方向之俯視視角呈略長方形狀。又，如圖3及圖4所示，吸收性本體10具有：沿著縱方向(上下方向)之吸收性芯材11；配置於較吸收性芯材11更靠近肌膚側之頂面薄片12；配置於頂面薄片12與吸收性芯材11之間的第二薄片13；配置於較吸收性芯材11更靠近非肌膚側之背面薄片14；及配置於背面薄片14的非肌膚側之側薄片15。

【0062】吸收性芯材11係為將尿液等的液體吸收並保持之構件，例如藉由混入有高吸收性聚合物(SAP)之紙漿

纖維等的吸液性纖維所形成。再者，吸收性芯材11亦可藉由薄紙、不織布等的透液性的薄片構件(芯材繞包薄片11b)加以被覆其外周面。再者，吸收性芯材11亦可藉由在2片的薄片構件之間夾持有高吸收性聚合物(SAP)之薄片所構成。

【0063】頂面薄片12為當穿用時可與穿用者的肌膚接觸之透液性的薄片構件，例如可藉由親水性的熱風不織布、紡黏不織布等形成。

【0064】第二薄片13為具有與頂面薄片12大致相同的功能及結構之薄片構件，層積於頂面薄片12的非肌膚側面。再者，在吸收性本體10，並非一定需要設置第二薄片13。

【0065】背面薄片14為用來抑制被吸收性芯材11吸收的經血等的液體漏出至外部之具通氣性且不透液性的薄片構件，藉由例如樹脂薄膜等形成。

【0066】側薄片15為層積於背面薄片14的非肌膚側之薄片構件，使用例如SMS(紡黏-熔噴-紡黏)不織布等的疏水性不織布。另外，在本實施形態，側薄片15形成一對防漏壁部30、30。

【0067】防漏壁部30以一對的方式設在吸收性本體10的左右方向的兩側，相當於所謂立體皺褶的部位。當失禁用短褲1穿用時，藉由該防漏壁部30自吸收性本體10的左右方向的兩側朝穿用者的肌膚側立起，抑制尿液等的液體朝吸收性本體10的左右方向(橫方向)之外側漏出。

【0068】在本實施形態，如圖4的剖面圖所示，側薄片15朝吸收性芯材11的左右方向(橫方向)的兩外側延伸伸出並在吸收性本體10的左右方向的兩端部朝厚度方向的肌膚側折彎，將端部15t配置於較吸收性芯材11更靠近肌膚側。另外，在端部15t，如圖4所示，藉由將側薄片15翻折而形成為層積於厚度方向的狀態，在被積層的側薄片15、15之間，防漏壁彈性構件31在沿著縱方向伸長的狀態下被設置。在失禁用短褲1穿用時，根據該防漏壁彈性構件31所產生的伸縮性，使防漏壁部30的端部15t在縱方向(上下方向)收縮，藉此，端部15t的自由端側朝穿用者的肌膚側立起。

【0069】另外，在吸收性本體10，設有吸收性芯材11的密度較周圍的部分高之高密度部40。高密度部40藉由將構成吸收性本體10的各構件朝厚度方向壓榨而形成。在失禁用短褲1，如圖4所示，高密度部40成為藉由複數個點狀的壓榨部排列分別形成為線狀之線狀的壓榨部。藉由設置這樣的線狀壓榨部(高密度部40)，抑制吸收性芯材11的吸液性纖維分散而形狀崩壞。另外，當失禁用短褲1穿用時，藉由線狀壓榨部(高密度部40)成為折彎起點，使得吸收性芯材11因應穿用者的身體形狀呈三次元變形，變得容易貼身於穿用者的身體。但，在失禁用短褲1，亦可不設置這樣的線狀壓榨部(高密度部40)。

【0070】另外，在吸收性本體10，設有複數個吸收體彈性構件50，其沿著縱方向(上下方向)伸縮。吸收體彈性

構件50藉由例如橡膠線所形成，在較吸收性芯材11更靠近非肌膚側(具體而言為背面薄片14與側薄片15之間)，在以預定的伸長倍率朝縱方向(上下方向)伸長的狀態下進行配置。在本實施形態的失禁用短褲1，如圖4所示，在左右方向上隔著預定間隔而設置5條的吸收體彈性構件50。在此，彈性構件的「伸長倍率」係指伸長狀態的彈性構件之長度除以自然狀態的彈性構件的長度所獲得的值。藉由吸收體彈性構件50所產生的伸縮性，使得吸收性本體10可沿著縱方向伸縮，在失禁用短褲1穿用時，吸收性本體10容易貼身於穿用者的胯下部，能夠提高尿液等的吸收性。再者，吸收體彈性構件50的配置、條數、伸長倍率等的設定可適宜變更。但，在失禁用短褲1，並非一定需要設置吸收體彈性構件50。

【0071】

(腰圍構件20)

【0072】腰圍構件20(第1腰圍構件)藉由1片或複數片的薄片構件所構成，在失禁用短褲1，具備非肌膚側薄片21、和肌膚側薄片22、23(參照圖3)。在以下的說明中，於腰圍構件20中，在縱方向上，有將較中央位置CL更靠近前側(腹部側)的部分稱為前側腰圍部20f(相當於第1前側腰圍部)、將較中央位置CL更靠近後側(背部側)的部分稱為後側腰圍部20b(相當於第1後側腰圍部)的情況。

【0073】非肌膚側薄片21為配置於失禁用短褲1的最靠近非肌膚側之非伸縮性的薄片構件，藉由例如紡黏不織

布、SMS不織布等所形成。在本實施形態，如圖2的俯視視角所示，非肌膚側薄片21具有在縱方向的中央部(包含中央位置CL的部分)朝左右方向內側縮徑的形狀。

【0074】肌膚側薄片22為在縱方向的前側(腹部側)層積於非肌膚側薄片21的肌膚側之具有伸縮性的薄片構件(伸縮薄片)。肌膚側薄片22(伸縮薄片)藉由例如伸縮性不織布所形成。「伸縮性不織布」係指包含具有伸縮性的伸縮性纖維、及收縮性較伸縮性纖維低的伸長性纖維，實施有齒輪延伸等適宜的延伸處理之不織布。本實施形態的肌膚側薄片22，可使用具有彈性的一種熱可塑性彈性體性纖維之聚胺甲酸酯系彈性體作為伸縮性纖維，並可使用具有非彈性的一種熱可塑性樹脂之聚烯烴系樹脂的聚丙烯(PP)的纖維，作為伸長性纖維。

【0075】肌膚側薄片22藉由根據預定的圖案進行配置的複數個熔接部(未圖示)與非肌膚側薄片21接合，藉此，在前側腰圍部20f，至少賦予沿著左右方向之伸縮性。在本實施形態，熔接部是使用超音波熔接等的習知之接合手段而形成。

【0076】肌膚側薄片23為在縱方向的後側(背部側)層積於非肌膚側薄片21的肌膚側之具有伸縮性的薄片構件。肌膚側薄片23具有與肌膚側薄片22相同的結構。亦即，肌膚側薄片23由伸縮性不織布形成，藉由分散存在的複數個熔接部(未圖示)與非肌膚側薄片21接合。藉此，對後側腰圍部20b至少賦予左右方向之伸縮性。

【0077】另外，在前側腰圍部20f及後側腰圍部20b的上端部，分別設有橡膠線等的腰圍彈性構件25，其可沿著左右方向伸縮。藉由設置這樣的腰圍彈性構件25，腰圍開口1a之貼身性變得更高，當失禁用短褲1穿用時，可抑制腰圍構件20的位置偏移。此腰圍彈性構件25的至少一部分是當朝厚度方向觀察時，配置為分別與肌膚側薄片22、23重複為佳(參照圖2及圖3)。藉此，腰圍彈性構件25所產生的左右方向之伸縮性、和肌膚側薄片22、23所產生的左右方向之伸縮性產生連動，可進一步提高穿用者的腰圍之失禁用短褲1的貼身性。

【0078】另外，在後側腰圍部20b的非肌膚側面，設有當要廢棄使用後的失禁用短褲1時所使用的後處理帶70(參照圖2、圖3)。後處理帶70由沿著縱方向(上下方向)之長帶狀的帶構件構成，縱方向的一方側固定於後側腰圍部20b的非肌膚側薄片21之非肌膚側面，在縱方向的另一方側具有黏著部。在黏著部塗佈有黏著劑，在失禁用短褲1使用前，後處理帶70的一部分以黏著部為內側而進行折疊，並以黏著部不會露出於外部的方式保護黏著面(參照圖3)。

【0079】當要將使用後的失禁用短褲1廢棄時，對於以吸收性本體10成為內側的方式進行圓團化之失禁用短褲1，一邊將折疊的後處理帶70延伸一邊拉引而使黏著部露出，再將該黏著部側朝失禁用短褲1捲繞。藉此，形成為可將失禁用短褲1保持為圓團化狀態，不會使附著於失禁

用短褲1的內部(吸收性本體10)的尿液等的排泄物等漏出到外部而可將失禁用短褲1廢棄。

【0080】失禁用短褲1從如圖2所示的展開狀態，以縱方向上之中央位置CL(在圖2中，以一點鎖線表示)作為折疊位置，將吸收性本體10及腰圍構件20朝縱方向(前後方向)對折。在該對折的狀態，將在前後方向重疊的前側腰圍部20f的橫方向(左右方向)兩端部20fe、20fe、和後側腰圍部20b的橫方向(左右方向)兩端部20be、20be使用密封熔接等的習知接合手段予以接合，形成一對側接合部20we、20we(相當於第1側接合部)。藉此，對折的腰圍構件20(20f及20b)在前側(腹部側)與後側(背部側)呈環狀相連，形成如圖1所示的一個腰圍開口1a及一對腳圍開口1b，成為短褲型態的形狀的輕失禁用短褲1。

【0081】

<褲型衛生棉2的基本的構造>

接著，說明關於褲型衛生棉2(衛生棉2)的基本構造。圖5係本實施形態之褲型衛生棉2的概略立體圖。圖6係從厚度方向的肌膚側觀察呈展開且伸長狀態的褲型衛生棉之2平面圖。

【0082】圖6之「伸長狀態」為與在圖2作過說明的「伸長狀態」大致相同的狀態。亦即，構成衛生棉2的各構件的尺寸伸長直到與該構件單體的尺寸一致或與該尺寸接近之尺寸的狀態。另外，衛生棉2與失禁用短褲1同樣地具有互相交叉的「上下方向」、「左右方向」及「前後方

向」(參照圖5、圖6)，並且具有各構件被層積的方向亦即「厚度方向」(參照後述的圖7)。

【0083】衛生棉2具備：吸收經血等的排泄液之吸液性的吸收性本體110(相當於「第2吸收性本體」)；及配置於吸收性本體110的非肌膚側，當穿戴衛生棉2時，配置於穿用者的腰圍之腰圍構件120(相當於「第2腰圍構件」)。

【0084】

(吸收性本體110)

圖7係吸收性本體110的平面圖及剖面圖。衛生棉2的吸收性本體110(第2吸收性本體)具有與失禁用短褲1的吸收性本體10大致相同的構造。亦即，衛生棉2的吸收性本體110具有：吸收性芯材111；配置於較吸收性芯材111更靠近肌膚側之頂面薄片112；配置於頂面薄片112與吸收性芯材111之間的第二薄片113；配置於較吸收性芯材111更靠近非肌膚側之背面薄片114；及配置於背面薄片114的非肌膚側之側薄片115。但，在衛生棉2的吸收性本體110(第2吸收性本體)，吸收性芯材111的結構是與失禁用短褲1的吸收性本體10(第1吸收性本體)的吸收性芯材11不同。

【0085】設在吸收性本體110(第2吸收性本體)之吸收性芯材111係為用以吸收並保持經血等的排泄液的構件，藉由紙漿纖維等的吸液性纖維形成。再者，在吸收性芯材111亦可與失禁用短褲1同樣地含有高吸收性聚合物(SAP)，但高吸收性聚合物(SAP)的含量變得較紙漿纖維低。衛生棉2的吸收對象之經血比起尿液，黏度高且流動

性低，因此，不易被高吸收性聚合物(SAP)吸收。因此，在第2吸收性本體的吸收性芯材111，將每單位體積所含有的高吸收性聚合物(SAP)之量作成為較每單位體積所含有的紙漿纖維之量小。

【0086】例如在失禁用短褲1，在將吸收性芯材11(第1吸收性本體)所含有的紙漿纖維之量設為1的情況，高吸收性聚合物(SAP)的量為0.5～1.2左右。亦即在失禁用短褲1，高吸收性聚合物對於吸收性芯材11(第1吸收性本體)所含有的紙漿纖維的比例為50%以上。但，在失禁用短褲1，亦有作成為不含紙漿纖維的薄片的情況。相對於此，在衛生棉2，在將吸收性芯材111(第2吸收性本體)所含有的紙漿纖維之量設為1的情況，高吸收性聚合物(SAP)的量為0～0.3左右。亦即在衛生棉2，高吸收性聚合物對於吸收性芯材111(第2吸收性本體)所含有的紙漿纖維的比例為30%以下。

【0087】藉由這樣的結構，在衛生棉2的吸收性本體110(第2吸收性本體)，其作成為並非藉由高吸收性聚合物(SAP)吸收粘度高的經血等的排泄液，而是容易保持於複數個紙漿纖維間的構造。另外，藉由將高吸收性聚合物(SAP)的含有比例作成較小，使得吸收性本體110的剛性相對地變低，因此，當穿戴衛生棉2時，不易使陰道口等的敏感部位產生不適感，不易對穿用者造成不舒適感。

【0088】在衛生棉2的吸收性本體110(第2吸收性本體)，吸收性芯材111以外的結構(頂面薄片112～側薄片

115)與失禁用短褲1的吸收性本體10(第1吸收性本體)對應的各結構(頂面薄片12～側薄片15)基本上相同。

【0089】另外，在衛生棉2的吸收性本體110(第2吸收性本體)，設有吸收性芯材111的密度較周圍的部分高之高密度部140。與失禁用短褲1的高密度部40同樣地，高密度部140成為藉由將構成吸收性本體110的各構件朝厚度方向壓榨之複數個點狀的壓榨部排列，分別形成為線狀之線狀的壓榨部。另外，在吸收性本體110，設有複數個吸收體彈性構件150，其沿著縱方向(上下方向)伸縮。吸收體彈性構件150是與失禁用短褲1的吸收體彈性構件50同樣地，以預定的伸長倍率朝縱方向伸長的狀態下配置於較吸收性芯材111更靠近非肌膚側，對吸收性本體110施加縱方向的伸縮性。

【0090】

(腰圍構件120)

【0091】衛生棉2的腰圍構件120(第2腰圍構件)的結構基本上與失禁用短褲1的腰圍構件20(第1腰圍構件)的結構相同。亦即，腰圍構件120(第2腰圍構件)具有：配置於最靠近非肌膚側之非伸縮性的薄片構件亦即非肌膚側薄片121；在縱方向的前側(腹部側)層積於非肌膚側薄片121的肌膚側之具有伸縮性的肌膚側薄片122；及在縱方向的後側(背部側)層積於非肌膚側薄片121的肌膚側之具有伸縮性的肌膚側薄片123。

【0092】在形成短褲型態(褲型態)的形狀的褲型衛生

棉2之際，從如圖6所示的展開狀態，以縱方向上之中央位置CL作為折疊位置，將吸收性本體110及腰圍構件120朝縱方向(前後方向)對折。又，在該對折的狀態，將在前後方向重疊的前側腰圍部120f(相當於第2前側腰圍部)的橫方向(左右方向)兩端部120fe、120fe、和後側腰圍部120b(相當於第2後側腰圍部)的橫方向(左右方向)兩端部120be、120be使用密封熔接等的習知接合手段予以接合，形成一對側接合部120we、120we(相當於第2側接合部)。藉此，對折的腰圍構件20(20f及20b)在前側(腹部側)與後側(背部側)呈環狀相連，形成如圖5所示的一個腰圍開口2a及一對腳圍開口2b。

【0093】

<關於短褲型吸收性物品的流通時之狀態>

輕失禁用短褲1及褲型衛生棉2被作成為在折疊為小型的狀態下，藉由預定的包裝材個別地包裝之包裝體(亦稱為「個別包裝體」)，並在封裝為1個或複數個個別包裝體的狀態下在市場流通。以下，針對輕失禁用短褲1及褲型衛生棉2流通時的狀態進行說明。

【0094】圖8係說明關於將輕失禁用短褲1包裝時的折疊方法之圖。圖9係說明關於將折疊狀態的輕失禁用短褲1個別地包裝時的方法之圖。圖10係說明關於將複數個輕失禁用短褲1的個別包裝體進行封包的方法之圖。再者，在失禁用短褲1與衛生棉2，由於在市場流通時的折疊方法、個別包裝的方法、封包的方法均相同，故，在以下的說明

中，主要以失禁用短褲1為例進行說明。

【0095】當為了將失禁用短褲1個別包裝而進行折疊時，首先，如圖8A所示，以短褲型態的形狀之失禁用短褲1的前後方向的後側(後側腰圍部20b)朝向垂直上側的方式載置於平面上。又，藉由沿著上下方向(縱方向)的一對第1折彎線F11、F12，將腰圍構件20的左右方向的兩側部從外側朝內側折疊。此時，如圖9A的箭號所示，以後側腰圍部20b成為厚度方向的內側的方式折疊腰圍構件20。再者，第1折彎線F11、F12不需要相對於上下方向平行，亦可傾斜一定程度。

【0096】接著，如圖8B所示，利用沿左右方向的第2折彎線F2，將腰圍構件20及吸收性本體10在上下方向折疊成兩折。如此折疊的失禁用短褲1，成為如圖8C這樣略矩形狀的緊緻之折疊狀態。在折疊狀態的失禁用短褲1，後側腰圍部20b向內側折疊，前側腰圍部20f向外側(大氣側)露出，後側腰圍部20b和後處理帶70成為向內側隱藏的狀態。

【0097】折疊狀態的失禁用短褲1藉由由不織布或薄膜等的預定的薄片構件構成的包裝材81(相當於第1包裝材料)個別地包裝。當包裝失禁用短褲1時，如圖9A所示，在包裝材81的中央部附近載置呈折疊狀態的失禁用短褲1。又，利用沿著上下方向(縱方向)的一對包裝材折彎線FS1、FS2，將第1包裝材81的左右方向的兩側部從外側向內側折彎，以將失禁用短褲1包入內側的方式進行包裝。

【0098】接著，如圖9B所示，利用沿上下方向的第1接合部811接合被折彎的第1包裝材81的左右方向的兩側部彼此在厚度方向上重疊的部分。另外，利用沿左右方向的一對第2接合部812、812將第1包裝材81的上下方向上的兩端部接合。藉此，折疊狀態的失禁內褲1成為由第1包裝材81包裝的失禁用短褲1的包裝體(個別包裝體1ip)。個別包裝狀態的失禁用短褲1(個別包裝體1ip)藉由第1包裝材81使異物等不會進入，在流通過程中失禁內褲1不易受損，吸收性能也不易惡化。因此，使用者藉由隨身攜帶這樣的個別包裝體1ip，能夠在外出目的地等將使用完畢的失禁用短褲1更換為新的失禁用短褲1等。

【0099】再者，衛生棉2也以與圖8A～圖8C同樣的方法折疊，使用與第1包裝材81相同的第2包裝材82，與如圖9A～圖9B同樣地進行個別包裝。藉此，折疊狀態的衛生棉2成為藉由第2包裝材82包裝的個別包裝體2ip。

【0100】個別包裝狀態的失禁用短褲1(個別包裝體1ip)一般作為在預定的收容構件中各別收容(封包)複數個吸收性物品收容體(包裝袋)在市場上流通。在進行封包時，首先準備如圖10A所示形成為袋狀的收容構件200。收容構件200係為將具有防漏性的樹脂製的薄膜薄片形成為在垂直方向的上側具有開口部201的袋狀。另外，在圖10A中，收容構件200形成為大致長方體狀，在水平面上具有相互正交的第1方向及第2方向。

【0101】相對於這樣的袋狀的收容構件200，從垂直

上側的開口部201並排地排列收容複數個個別包裝體1ip。在圖10A中，顯示關於沿著收容構件200的第1方向在厚度方向排列6個個別包裝體1ip的狀態下收容的例子。但是，在收容構件200收容個別包裝體1ip時的朝向或個數不限於圖10A的例子。另外，如圖8C所示的折疊狀態(未進行個別包裝的狀態)的失禁用短褲1亦可直接收容在收容構件200中。

【0102】在收容構件200收容了預定數量的失禁用短褲1後，將收容構件200的開口部201作成為所謂的折角(gusset fold)，在上端部沿第1方向將相對向的面彼此接合，形成密封部205。藉此，形成個別包裝狀態的失禁用短褲1(個別包裝體1ip)各複數個被封包於收容構件200之失禁用短褲1的收容體1pkg。另外，衛生棉2(個別包裝體2ip)也以相同的方式進行封包，形成收容體2pkg。又，失禁用短褲1、衛生棉2作為這樣的收容體，排列在販賣店鋪的店面，或顯示於網際網路的Web畫面。

【0103】圖11係表示關於失禁用短褲1及衛生棉2的包裝袋的一例之圖。圖11A表示收容有失禁用短褲1的個別包裝體1ip之失禁用短褲1收容體1pkg的外觀圖，圖11B表示收容有衛生棉2的個別包裝體2ip之衛生棉2的收容體2pkg的外觀圖。

【0104】在失禁用短褲1的收容體1pkg的表面，顯示各種的資訊。在圖11A中，顯示品牌名稱211、製品名稱212、販賣公司名稱213及尺寸標示214。品牌名稱211是表

示包含失禁用短褲1的吸收性物品群的品牌的資訊，例如顯示「Sofi」等的標記或品牌標誌。製品名稱212是表示所收容的吸收性物品的種類的資訊，在失禁用短褲1的情況，顯示「尿護理短褲」等使用者乍看能够理解是尿護理製品的資訊。販賣公司名稱213是表示作為該製品的販賣商的公司的資訊，例如是“「優你嬌聯(Uni-Charm)」等。另外，除了販賣公司以外，亦可顯示製造公司等的資訊。尺寸標示214為顯示失禁用短褲1的尺寸的資訊，顯示例如S、M、L、XL等的尺寸。

【0105】另外，在衛生棉2收容體2pkg的表面，亦顯示與失禁用短褲1收容體1pkg相同的資訊。在圖11B中，顯示品牌名稱221、製品名稱222、販賣公司名稱223及尺寸標示224。其中，品牌名稱221、販賣公司名稱223、及尺寸標示224分別與失禁用短褲1收容體1pkg的品牌名稱211、販賣公司名稱213、及尺寸標示214相同的內容。例如在品牌名稱221，顯示與失禁用短褲1收容體1pkg相同的「Sofi」的標記。因此，使用者容易識別到衛生棉2是賦予「Sofi」品牌的吸收性物品群的系列，能够放心地購買等。

【0106】另一方面，在衛生棉2收容體2pkg上，顯示作為製品名稱222之「生理用衛生棉」。亦即，顯示與失禁用短褲1收容體1pkg的製品名稱212「尿護理短褲」不同之製品名稱。藉此，即使在作為相同品牌(Sofi)包括尿護理製品、生理用品等的情況，衛生棉2為生理用品一事變

得明確，使用者能夠不弄錯製品的種類地進行購買等。

【0107】＜關於短褲型吸收性物品的製造方法＞

本實施形態之短褲型吸收性物品亦即失禁用短褲1及衛生棉2能以共通的生產線加以製造。在以下的說明，說明關於使用短褲型吸收性物品的製造裝置500(生產線)製造失禁用短褲1及衛生棉2的方法之概要。

【0108】

(失禁用短褲1的製造)

首先，說明關於失禁用短褲1的製造方法。圖12係顯示本實施形態之失禁用短褲1的製造製程之流程圖。圖13係說明關於用來製造失禁用短褲1的製造裝置500之示意圖。再者，圖12及圖13為說明關於進行短褲型吸收性物品的製造之代表性的製程，並非表示所有的製造製程。

【0109】圖13所示的製造裝置500藉由依次實施如圖12所示的各製程，斷續地製造失禁用短褲1作為短褲型吸收性物品。製造裝置500具備：吸收性芯材形成機構511；肌膚側材料接合機構512；壓搾機構513；非肌膚側材料接合機構514；吸收性本體切斷機構515；吸收性本體轉印機構520；腰圍構件形成機構531；腳圍開口形成機構532；短褲型態成形機構533；吸收性物品切斷機構534；折疊機構541；及個別包裝機構542。

【0110】在製造裝置500中，最初藉由S101～S105的製程進行吸收性本體10的製造。首先，進行形成吸收性芯材11之吸收性芯材形成製程(S101)。在吸收性芯材形成製

程，在搬運方向上連續的載體薄片之連續體(例如前述的芯材繞包薄片11b的連續體)沿著搬運方向以預定的速度連續地搬運。再者，「搬運方向」係指從製造裝置500的上游側向下游側輸送短褲型吸收性物品的方向，以下也稱為「MD方向」。如圖13所示，依據製造裝置500的佈局配置，有在搬運過程中，搬運方向(MD方向)在途中朝不同的方向改變的情況。

【0111】在吸收性芯材形成製程中，在被搬運的載體薄片(11b)的垂直上方，作為吸收性芯形成機構511設置有圖案滾筒511d。圖案滾筒511d以沿著與搬運方向正交的方向(亦稱為「CD方向」，在圖13中為紙面的深度方向)的旋轉軸為中心被旋轉驅動，在其外周面上沿著周方向設有複數個預定形狀的凹部。在各別的凹部中，供給比吸收性材料供給裝置511m高的高吸收性聚合物(SAP)或紙漿纖維等的吸收性資料，藉由在該凹部的內部層積吸收性材料，形成與凹部的形狀(例如，矩形或沙漏時鐘形狀)對應的1片量的吸收性芯材11。形成在凹部內的吸收性芯材11係於伴隨圖案滾筒511d的旋轉而在凹部與載體薄片相對向的時間點，轉印於載體薄片上。

【0112】其次，進行在吸收性芯材11的肌膚側面使頂面薄片12及第二薄片13匯集並接合之肌膚側材料接合製程(S102)。在肌膚側材料接合製程中，在縱方向相連的狀態之頂面薄片12的連續體，作為肌膚側材料沿著MD方向以預定的速度被搬運。同樣地，在縱方向相連的狀態之第二

薄片13的連續體沿著MD方向以預定的速度被搬運。又，藉由肌膚側材料接合機構512使第二薄片13的連續體及頂面薄片12的連續體對於朝MD方向被搬運的吸收性芯材11匯集，再使用熱熔膠接著劑等的接合手段，與吸收性芯11的厚度方向的肌膚側(圖13中為垂直上方側)接合。

【0113】其次，進行在吸收性芯材11形成線狀壓榨部(高密度部40)之壓搾製程(S103)。在壓搾製程，藉由壓搾機構513，將頂面薄片12及第二薄片13及吸收性芯材11的層積體之預定的部位從厚度方向的肌膚側進行壓榨，藉此形成如圖4所示的這樣的線狀壓榨部(高密度部40)。再者，在失禁用短褲1的吸收性本體10，在不需要設置線狀壓榨部(高密度部40)的情況，可省略本製程(S103)。

【0114】其次，進行在吸收性芯材11的非肌膚側面使背面薄片14及側薄片15匯集並接合之非肌膚側材料接合製程(S104)。在非肌膚側材料接合製程中，在縱方向相連的狀態之背面薄片14的連續體，作為非肌膚側材料沿著MD方向以預定的速度被搬運。同樣地，在縱方向相連的狀態之側薄片15的連續體沿著MD方向以預定的速度被搬運。另外，在吸收性本體10設置吸收體彈性構件50的情況，朝長度方向伸長的狀態之吸收體彈性構件50的連續體以夾入於背面薄片14與側薄片15之間的方式進行安裝。又，藉由非肌膚側材料接合機構514使背面薄片14的連續體及側薄片15的連續體對於朝MD方向被搬運的吸收性芯材11匯集，再使用熱熔膠接著劑等的接合手段，與吸收性芯11的

厚度方向的非肌膚側(圖13中為垂直下方側)接合。再者，側薄片15安裝於吸收性芯材11的非肌膚側後，再將橫方向(CD方向)的兩端部朝內側折彎，藉此形成防漏壁部30(參照圖4)。

【0115】接著，進行將在縱方向相連的頂面薄片12等的連續體切斷為1個個的片材之吸收性本體切斷製程(S105)。在吸收性本體切斷製程，藉由設在吸收性本體切斷機構515之一對切割輥515c，將前述連續體在每個縱方向的預定的長度切斷，藉此形成各個的吸收性本體10。所形成的吸收性本體10在該狀態下朝MD方向的下游側搬運，供給至後述的吸收體轉印滾筒520d。

【0116】其次，進行將非肌膚側薄片21與肌膚側薄片22、23接合而形成腰圍構件20之腰圍構件形成製程(S106)。在腰圍構件形成製程，在橫方向相連的狀態之非肌膚側薄片21的連續體沿著搬運方向(MD方向)以預定的速度被搬運。同樣地，在橫方向相連的狀態之肌膚側薄片22、23的連續體在沿著MD方向伸長的狀態下以預定的速度被搬運。再者，在圖13中，在搬運構成肌膚側薄片22、23的基材薄片(不織布)的過程，藉由實施齒輪延伸等的延伸處理，在該基材薄片賦予沿著MD方向(肌膚側薄片22、23的橫方向)之伸縮性。又，在朝MD方向搬運的非肌膚側薄片21的連續體與肌膚側薄片22、23的連續體層積於厚度方向的狀態下，藉由腰圍構件形成機構531，使用超音波熔接等的接合手段予以接合，形成腰圍構件20的連續體。

【0117】接著，進行對於腰圍構件20的連續體轉印在S101～S105所形成的吸收性本體10之吸收性本體轉印製程(S107)。在吸收性本體轉印製程，使用設在吸收性本體轉印機構520之吸收體轉印滾筒520d，對於腰圍構件20的連續體轉印吸收性本體10。吸收體轉印滾筒520d為以沿著與MD方向正交的方向(CD方向)之旋轉軸為中心被旋轉驅動的滾筒，可在沿著周方向將吸收性本體10一個個地保持的狀態下進行旋轉。在本實施形態，吸收體轉印滾筒520d在該吸收性主體10的縱方向相對於MD方向的狀態下接收在S105的處理中形成的各個吸收性本體10，並保持在外周面上。又，在將吸收性本體10保持的狀態旋轉，並使吸收性本體10的橫方向沿著MD方向的方式變更吸收性本體10的方向，將吸收性本體10轉印於朝MD方向搬運之腰圍構件20的連續體。再者，在轉印有吸收性本體10之腰圍構件20後，安裝有腰圍彈性構件25。

【0118】其次，進行從腰圍構件20的連續體切除(切割)成為腳圍開口1b的部分之腳圍開口形成製程(S108)。在腳圍開口形成製程，藉由腳圍開口形成機構532，從呈帶狀(矩形)連續的腰圍構件20的連續體切除沿著如圖2所示的腳圍開口外緣1be之曲線部分。在短褲型態的形狀，此切除的部分形成為一對腳圍開口1b、1b。

【0119】其次，進行將朝MD方向搬運的各種基材成形為短褲型態之短褲型態成形製程(S109)。在短褲型態成形製程，短褲型態成形機構533將腰圍構件20及吸收性本

體10以縱方向(CD方向)之中心位置CL(參照圖2)作為折線作成對折而形成側接合部20We、20We...，藉此作成為複數個失禁用短褲1、1...在搬運方向(MD方向)連續的狀態。

【0120】其次，進行將在MD方向相連續的失禁用短褲1、1...切斷為各個失禁用短褲1之吸收性物品切斷製程(S110)。在吸收性物品切斷製程，藉由設在吸收性物品切斷機構534的切割輥534c，將在MD方向相連續的狀態下被搬運的失禁用短褲1、1在MD方向上隔著預定的長度(圖2的長度W1)切斷。藉此，製造各個失禁用短褲1。

【0121】其次，進行為了將製造的失禁用短褲1進行包裝而折疊之折疊製程(S111)。在折疊製程，使用設在折疊機構541的葉輪折疊裝置等(未圖示)，將失禁用短褲1以圖8所說明的順序進行折疊。

【0122】接著，進行將折疊狀態的失禁用短褲1個別地包裝之個別包裝製程(S112)。個別包裝製程使用設在個別包裝機構542之個別包裝封口機、個別包裝密封裝置(未圖示)，以如圖9說明的順序，將失禁用短褲1個別地包裝，形成為個別包裝狀態之失禁用短褲1(個別包裝體1ip)。

【0123】個別包裝狀態的失禁用短褲1(個別包裝體1ip)使用設在個別包裝機構542的MD方向的下游側之收容裝置(未圖示)，以各個預定數量的方式封包於收容構件200，作為如圖11A所示的失禁用短褲1收容體1pkg出貨而在市場流通。

【0124】

(衛生棉2的製造)

其次，說明關於衛生棉2的製造方法。衛生棉2的製造亦可使用與失禁用短褲1的生產線相同的生產線進行。例如，在使用製造裝置500進行失禁用短褲1的製造的情況，藉由進行變更製造裝置500的一部分的機構之轉換，能夠製造衛生棉2。圖14係說明關於使用製造裝置500製造失禁用短褲1及衛生棉2的方法之流程圖。

【0125】首先，進行使用製造裝置500依據如圖12說明的製程製造失禁用短褲1之失禁用短褲1製造製程(S201)。其次，停止失禁用短褲1的製造，進行使用製造裝置500用來製造衛生棉2之轉換製程(S202)。關於轉換製程，如後說明。接著，進行使用製造裝置500製造衛生棉2之衛生棉2製造製程(S203)。在衛生棉2製造製程所實施的各製程大致與圖12的失禁用短褲1製造製程相同。另外，在使用製造裝置500實施衛生棉2的製造製程的情況，亦可藉由實施轉換，再次實施失禁用短褲1的製造製程。亦即，在製造裝置500，藉由針對一部分的機構進行轉換(S202)，能夠適宜地製造失禁用短褲1及衛生棉2雙方。

【0126】如前述般，衛生棉2的基本結構是與失禁用短褲1的基本結構大致相同，可使腰圍構件120(20)等的外形、尺寸等為共通的。另一方面，在衛生棉2與失禁用短褲1，吸收性本體110(10)中之吸收性芯材111(11)的組成之一部分不同。具體而言，失禁用短褲1為尿護理製品，需

要將尿液等的液體有效率地吸收並保持，故，將吸收性芯材11中之高吸收性聚合物(SAP)的含有比例變大。另一方面，由於衛生棉2是生理用品，吸收對象為經血等，因此，吸收性芯材111中的高吸收性聚合物(SAP)的含有比例與失禁用短褲1相比變小，或者不含有高吸收性聚合物(SAP)。

【0127】因此，在轉換製程S202中，藉由變更製造裝置500中的吸收性芯形成機構511的結構，變更從吸收性材料供給裝置511m向圖案滾筒511d供給的吸收性材料(SAP或紙漿纖維等)的含有比例，可以形成衛生棉2的吸收性本體110(吸收性芯材111)。亦即，藉由變更製造失禁短褲1的吸收性本體10(吸收性芯材11)時的高吸收性聚合物(SAP)的基重與製造衛生棉2的吸收性本體110(吸收性芯111)時的高吸收性聚合物(SAP)的基重，在製造裝置500中，可以更換失禁用短褲1的製造製程(S201)和衛生棉2的製造製程(S203)來實施。

【0128】另外，在失禁用短褲1與衛生棉2，除了吸收性本體10(110)以外具有不同的結構的情況下，也對與該結構相關的機構進行轉換。例如，由於在失禁用短褲1的製造，在未設置線狀壓榨部(高密度部40)，省略壓搾製程(S103)的情況，在衛生棉2的製造，需要實施壓搾製程(S103)，故，使壓搾機構513運轉而在吸收性本體110形成線狀壓榨部(高密度部140)。另外，在失禁用短褲1的腳圍開口1b的形狀與衛生棉2的腳圍開口2b的形狀不同的情況

下，變更短褲型態成形機構533的結構，調整失禁用短褲1的腳圍開口外緣1be的剪切和衛生棉2的腳圍開口外緣2be的剪切。

【0129】另一方面，在由失禁用短褲1的第1腰圍構件20和衛生棉2的第2腰圍構件120構成的構件或尺寸相同的情況下，在圖12中說明的S106以後的各製程(S111: 包括折疊製程或S112: 包裝製程)，可以使失禁用短褲1和衛生棉2共用。亦即，能够不進行製造裝置500的轉換而製造腰圍構件。藉此，可以使用共同的生產線(製造裝置500)有效率地製造失禁用短褲1和衛生棉2。

【0130】

<關於失禁用短褲1與衛生棉2之外觀形狀>

在本實施形態，藉由使失禁用短褲1和衛生棉2的外觀形狀相同，能够從外觀上不易獲知使用者(用戶)所使用的吸收性物品的種類的差異。換言之，能夠讓使用者以外的第三者不易識別失禁用短褲1與衛生棉2的種類。再者，失禁用短褲1及衛生棉2一般販賣有複數個尺寸(S尺寸、M尺寸、L尺寸等)，但，不受各產品的尺寸影響，將製品的外觀形狀自身(後述的橫方向長度W1、W2或縱方向長度L20we、L120we等)進行比較。例如，在將失禁用短褲1的M尺寸製品與衛生棉2的L尺寸製品進行比較的情況，如果橫方向的長度W1、W2或縱方向的長度L20we、L120we相同，則兩者具有共同的外觀形狀。

【0131】作為失禁用短褲1及衛生棉2的外觀形狀的共

通性，至少在以下的點上，兩者是共通的。亦即，伸長狀態下失禁用短褲1的第1腰圍構件20的橫方向長度W1與伸長狀態下的衛生棉2的第2腰圍構件120的橫方向長度W2相等，及伸長狀態下的失禁用短褲1的第1側接合部20we的縱方向長度L20we 與伸長狀態下的衛生棉2的第2側接合部120we的縱方向長度L120we相等。若為這樣的結構，由於失禁用短褲1的第1腰圍構件20和衛生棉2的第2腰圍構件120在外觀上看起來相同形狀，所以即使在圖1或圖5的短褲型態的狀態下，各個製品的外觀也成為大致相同的形狀。因此，即使在旅行等外出目的地，失禁用短褲1的使用者(用戶)被第三者辨識使用(穿著)短褲型吸收性物品，該第三者也不易知道短褲型吸收性物品是「尿護理製品」還是「生理用品」。

【0132】再者，由於使用圖13所示的製造裝置500製造失禁用短褲1及衛生棉2時產生的製造誤差，例如有第1腰圍構件20的橫方向長度W1與第2腰圍構件120的橫方向長度W2不能嚴格地相等的情況。但，在一般可能產生的製造誤差的範圍內，即使失禁用短褲1和衛生棉2的尺寸產生差異，兩者的尺寸也相等。例如，如果失禁用短褲1和衛生棉2的尺寸差在5%以內，則兩者的尺寸相等。

【0133】且，由於失禁用短褲1被包裝的狀態下的折疊方式與衛生棉2被包裝的狀態下的折疊方式相同，因此，失禁用短褲1的個別包裝體1ip的外觀形狀與衛生棉2的個別包裝體2i的外觀形狀大致呈相同形狀。因此，即使

被友人等辨識到使用者(用戶)將失禁用短褲1的個別包裝體1ip放入包等中隨身攜帶，該友人等也不易獲知短褲型吸收性物品是「尿護理製品」還是「生理用品」。

【0134】另外，如圖11所示，在失禁用短褲1的收容體1pkg與衛生棉2的收容體2pkg中，僅包裝袋上顯示的製品名稱不同，其他顯示的資訊兩者相同。例如，在圖11A及圖11B中，失禁用短褲1的收容體1pkg的製品名212顯示為「尿護理短褲」，衛生棉2的收容體2pkg的製品名稱222顯示為「生理用衛生棉」。另一方面，販賣公司名稱213、223、品牌名稱211、221的表示係相互共通。

【0135】因此，在販賣店的店面等，從遠處觀看的情況，失禁用短褲1的收容體1pkg與衛生棉2的收容體2pkg不易區別。另一方面，在購買時實際拿在手上觀看的情況下，藉由確認包裝袋上顯示的製品名稱212、222，使用者(購買者)能夠不會錯誤地購買短褲型吸收性物品的種類。因此，使用者(購買者)不會讓他人獲知短褲型吸收性物品的種類，且不會弄錯種類加以購買。

【0136】如此，在本實施形態，對於短褲型吸收性物品的種類，使用者自身能夠識別，但由於能夠使第三者不易識別，所以在短褲型吸收性物品的使用或購買時，能夠降低使用者心理上的抗拒。

【0137】另外，將個包裝狀態的失禁用短褲1(個別包裝體1ip)與個別包裝狀態的衛生棉2(個別包裝體2ip)設為同樣的設計即可。在此，個別包裝體的「設計」是指例如

附著在個別包裝體1ip與個別包裝體2ip的表面上的文字、圖案、花紋等的配置、第1包裝材81及第2包裝材82的顏色等。在如圖9B所示的這樣的個別包裝狀態下，由於輕失禁用短褲1的個別包裝體1ip與褲型衛生棉2的個別包裝體2ip的花紋共通，因此第三者在外觀上不易識別兩者，故，使用者可以讓第三者更不易知曉所使用的短褲型吸收性物品(個別包裝體)的種類。

【0138】再者，如在圖11A及圖11B中說明，在本實施形態中，在收容失禁用短褲1的個別包裝體1ip的收容體1pkg(包裝袋)的設計與收容衛生棉2的個別包裝體2ip的收容體2pkg(包裝袋)的設計中，製品名稱212、222的顯示不同。因此，即使輕失禁用短褲1的個別包裝體1ip與衛生棉2的個別包裝體2ip的花紋是共通的，使用者自己也可識別兩者。例如，在使用者使用失禁用短褲1的情況下，從失禁用短褲1的收容體1pk(包裝袋)中自己取出(攜帶)個別包裝體1ip來使用，因此，使用者自身能夠掌握短褲型吸收性物品的種類是失禁用短褲1。如此，由於短褲型吸收性物品的包裝袋的設計不同，故，使用者能夠不弄錯個別包裝狀態的短褲型吸收性物品的種類而加以使用。

【0139】另一方面，將個包裝狀態的失禁用短褲1(個別包裝體1ip)與個別包裝狀態的衛生棉2(個別包裝體2ip)設為同樣的設計即可。例如，可以將失禁用短褲1的個別包裝體1ip的顏色設為白色，將衛生棉2的個別包裝體2ip的顏色設為淺藍色等。在此情況，由於第三者對於白色的個

別包裝體與淺藍色的個別包裝體中哪個是失禁用短褲1哪個是衛生棉2掌握的可能性很低，故，只有使用者能夠識別兩者的種類。另外，在被第三者辨識到個別包裝狀態的短褲型吸收性物品的可能性低的情況等，藉由個別包裝體1ip與個別包裝體2ip的設計不同，能夠抑制使用者弄錯短褲型吸收性物品的種類。

【0140】再者，即使在將失禁用短褲1的個別包裝體1ip與衛生棉2的個別包裝體2ip作成為不同的設計的情況，失禁用短褲1的收容體1pkg(包裝袋)的設計與衛生棉2的收容體2pkg(包裝袋)的設計不同為佳。藉此，使用者更不易弄錯個別包裝狀態的短褲型吸收性物品的種類，另外，能夠抑制在販賣店等錯誤地購買短褲型吸收性物品的種類。

【0141】另外，在個別包裝狀態的失禁用短褲1(個別包裝體1ip)中，可以使從第1包裝材81的外側透過觀看時所辨識到的失禁用短褲1的設計與在個別包裝狀態的衛生棉2(個別包裝體2ip)中從第2包裝材82的外側透過觀看時所辨識到的衛生棉2的設計相同。例如，在外出目的地等使用者為了使用失禁用短褲1而從包等中取出個別包裝體1ip時，有時會因光線的調整等而從第1包裝材81的外側穿透內容物(失禁內褲1)而被第三者辨識的情況。在這樣的情況，若個別包裝體1ip與個別包裝體2ip穿透觀看時的設計相同，則即使被第三者辨識，也能夠在外觀上難以分辨短褲型吸收性物品的種類。

【0142】另一方面，在個別包裝狀態的失禁用短褲

1(個別包裝體1ip)中，亦可使從第1包裝材81的外側穿透觀看時所辨識到的失禁用短褲1的設計與在個別包裝狀態的衛生棉2(個別包裝體2ip)中從第2包裝材82的外側穿透觀看時所辨識到的衛生棉2的設計不同。例如，在第三者僅從外側一瞬間觀看到使用者所持有的短褲型吸收性物品的個別包裝體的情況下，包裝材內部的短褲型吸收性物品的種類被該第三者正確地識別的可能性低。相對於此，使用者能夠從個別包裝體的外側穿透光而仔細地觀察，所以，能夠正確地識別內部的短褲型吸收性物品的種類。因此，藉由使兩者的設計不同，可使第三者不易分別短褲型吸收性物品的種類，且使用者自己則容易識別。

【0143】再者，針對從包裝材的外側穿透觀看個別包裝體1ip、2ip時之辨識性，可如下進行評估。首先，在1張榻榻米大小的空間裏，將3199流明的LED燈泡設定在距地板3m的位置。然後，將失禁用短褲1及衛生棉2的個別包裝體(樣品)放置在地板上，從LED燈泡照射光。在此狀態下，使任意的評估者5人辨識樣品，實施官能評估試驗。作為官能評估試驗的結果，在5人中，3人以上均評估為相同設計的情況，從外側穿透觀看失禁用短褲1及衛生棉2時所辨識的設計相同。

【0144】另外，可以使在失禁用短褲1中構成第1腰圍構件20的最靠近非肌膚側的面的非肌膚側薄片21與在衛生棉2中構成第2腰圍構件120的最靠近非肌膚側的面的非肌膚側薄片121成為相同的構件為佳。如上所述，在本實施

形態，失禁用短褲1的第1腰圍構件20與衛生棉2的第2腰圍構件120的外觀形狀(橫方向的長度W1、W2以及縱方向的長度L20we、L120we)是共通的。此外，藉由失禁用短褲1與衛生棉2將構成各別的外表的薄片構件(21、121)設為相同的構件，變得不易區分腰圍構件20、120，當第三者辨識時，不易識別各短褲型吸收性物品。因此，從外觀上不易分別短褲型吸收性物品的種類。

【0145】另一方面，亦可使在失禁用短褲1中構成第1腰圍構件20的最靠近非肌膚側的面的非肌膚側薄片21與在衛生棉2中構成第2腰圍構件120的最靠近非肌膚側的面的非肌膚側薄片121成為不同的構件為佳。例如，即使失禁用短褲1的非肌膚側薄片21由紡黏不織布構成，衛生棉2的非肌膚側薄片121由SMS不織布構成，第三者也不易僅藉由觀察就能識別兩者的材質的不同。相對於此，使用者藉由觸感等的質感上的差異，變得容易識別兩者。因此，藉由使兩者的設計不同，可使第三者不易分別短褲型吸收性物品的種類，且使用者自己則容易識別。

【0146】另外，亦可使失禁用短褲1中之第1腰圍構件20的最靠近肌膚側的面的設計與衛生棉2中之第2腰圍構件120的最靠近肌膚側的面的設計不同。例如，可以使第1腰圍構件20的肌膚側薄片22、23的顏色與第2腰圍構件120的肌膚側薄片122、123的顏色不同。短褲型吸收性物品的腰圍構件20、120的肌膚側面在一般的使用態樣，為僅使用者(用戶)可辨識的部分，不易被第三者辨識。因此，藉由

使兩者的設計不同，可使使用者容易識別短褲型吸收性物品的種類，且第三者則不易識別兩者。

【0147】同樣地，亦可使失禁用短褲1中之第1吸收性本體10的最靠近肌膚側的面的設計與衛生棉2中之第2吸收性本體110的最靠近肌膚側的面的設計不同。例如，使第1吸收性本體10的頂面薄片12的顏色與第2吸收性本體110的頂面薄片112的顏色不同為佳。短褲型吸收性物品的吸收性本體10、110的肌膚側面在一般的使用態樣，為僅使用者(用戶)可辨識的部分，不易被第三者辨識。因此，藉由使兩者的設計不同，可使使用者容易識別短褲型吸收性物品的種類，且第三者則不易識別兩者。

【0148】另外，在失禁用短褲1的第1吸收性本體10與衛生棉2的第2吸收性本體110，亦可使自然狀態下之厚度不同。吸收性本體10、110的厚度之差異，即使第三者從外側辨識也不易分辨，相對於此，使用者(使用者)可藉由觸感等容易識別兩者的差異。因此，藉由使吸收性本體10、110的厚度不同，可使使用者容易識別短褲型吸收性物品的種類，且第三者則不易識別兩者。

【0149】在此，「自然狀態」係指將短褲型吸收性物品(失禁用短褲1、衛生棉2等)放置了預定時間時的狀態。例如，從封包中取出製品狀態的失禁用短褲1後，將第1腰圍構件20朝左右方向(橫方向)的兩外側拉引，將第1腰圍構件20作成「伸長狀態」，將此伸長狀態持續15秒後，解除失禁用短褲1的拉引並放置於桌子等的平面上。然後，

以這樣的平面平放方式經過5分鐘後的狀態設為自然狀態。

【0150】吸收性本體10、110的厚度的比較，例如可採用以目視進行比較的方法，或者使用三豐(Mitsutoyo)(股)製的錶盤測厚儀ID-C1012C或與其同等者，以例如3.0 gf/cm^{2}將對象部位加壓並測定，測定到的值進行比較之方法等。此時，亦可將側接合部20we、120we剝離，使短褲型吸收性物品成為展開狀態後進行厚度的測定。

【0151】另外，亦可將個別包裝狀態的失禁用短褲1(個別包裝體1ip)的厚度與個別包裝狀態的衛生棉2(個別包裝體2ip)的厚度設為不同。個別包裝體1ip、2ip的厚度之差異，即使第三者辨識也不易分辨，相對於此，使用者(用戶)可藉由實際抓取時之觸感等容易識別兩者的差異。因此，藉由使個別包裝體1ip、2ip的厚度不同，可使使用者容易識別短褲型吸收性物品的種類，且第三者則不易識別兩者。再者，個別包裝體的厚度的測定可藉由與前述吸收性本體10的厚度的測定相同的手段進行。

【0152】另外，亦可為未使用狀態之失禁用短褲1的第1吸收性本體10的重量、和未使用狀態之衛生棉2的第2吸收性本體110的重量不同。吸收性本體10、110的厚度之差異，即使第三者辨識也不易分辨，相對於此，使用者(用戶)可藉由實際抓取時之重量感的差別等容易識別兩者的差異。因此，藉由使吸收性本體10、110的重量不同，可使使用者容易識別短褲型吸收性物品的種類，且第三者

則不易識別兩者。再者，吸收性本體10、110的重量，可使未使用狀態的吸收性本體10、110從腰圍構件20、120分離後，分別在使用電子天秤等進行測定。

【0153】另外，亦可為使在失禁用短褲1的第1吸收性本體10的剛性與衛生棉2的第2吸收性本體110的剛性不同。吸收性本體10、110的剛性之差異，即使第三者辨識也不易分辨，相對於此，使用者(用戶)可藉由實際抓取時之觸感等容易識別兩者的差異。因此，藉由使吸收性本體10、110的剛性不同，可使使用者容易識別短褲型吸收性物品的種類，且第三者則不易識別兩者。

【0154】再者，吸收性本體10、110的剛性，例如可依據「觸感評價的標準化與解析」第2版(社團法人日本纖維機械學會　觸感計量與規格化研究委員會　昭和55年(1980年)7月10日發行)，作為彎曲剛性值進行測定。關於每個力學的性質的測定方法，僅說明關於與本測定相關連之測定條件。彎曲特性的測定，係使用KATO TECH(股)製的KES-FB2，藉由將各樣品(吸收性本體)的預定區域的1cm寬度作為試料，固定在1cm間隔的夾具間，朝表面側彎曲直到成最大彎曲率+2.5cm-1，其次，朝內側彎曲直到最大曲率-2.5cm-1後恢復成原樣來進行測定。為了減少重力的影響，試料在垂直的狀態下進行測定，彎曲剛性B[gf，cm^2/cm]根據開始向表面側彎曲且彎曲力矩相對於曲率的斜率大致恒定時的斜率算出。另外，彎曲剛性B在吸收性本體的厚度較大的部分(在本製品為縱方向上之中央

位置CL的橫方向中央部)，針對縱方向進行測定。

【0155】另外，亦可為在未開封狀態的失禁用短褲1的收容體1pkg與未開封狀態的衛生棉2的收容體2pkg中，收容的短褲型吸收性物品的個數。僅通過失禁用短褲1與衛生棉2收容在包裝袋中的個數不同，僅藉由在販賣店等沒有購買預定的第三者的辨識，不易識別是失禁用短褲1的包裝袋還是衛生棉2的包裝袋。另一方面，預定購買的使用者根據收容的個數的差異變得容易識別兩者。因此，可使使用者容易識別短褲型吸收性物品的種類，且第三者則不易識別兩者。

【0156】另外，亦可使伸長狀態的失禁用短褲1之腳圍開口1b的形狀與伸長狀態的衛生棉2之腳圍開口2b的形狀不同。具體而言，亦可使伸長狀態的失禁用短褲1之腳圍開口外緣1be的形狀及沿著腳圍開口外緣1be的長度(參照圖2)與伸長狀態的衛生棉2之腳圍開口外緣2be的形狀及沿著腳圍開口外緣2be的長度(參照圖6)不同。在失禁用短褲1和衛生棉2中，即使腳圍開口外緣的長度和形狀不同，僅由第三者辨識，難以分辨兩者的不同，相對於此，使用者(用戶) 當進行短褲型吸收性物品的穿著動作時等，在擴大腳圍開口1b、2b之際容易識別到其大小、形狀等不同。因此，可使使用者容易識別短褲型吸收性物品的種類，且第三者則不易識別兩者。

【0157】另外，亦可為在衛生棉2的第2吸收性本體110設有高密度部140(作為第2線狀壓榨部)，在失禁用短

褲1的第1吸收性本體10設有與第2線狀壓榨部對應之高密度部40(作為第1線狀壓榨部)的結構。作為生理用品的衛生棉2，為了不使經血等沿著肌膚洩漏，需要與使用者(穿用者)的褲襠部(陰道等的排泄口)密接，因此，藉由設定高密度部140(線狀壓榨部)而產生折彎變形，容易與使用者的身體形狀相貼身為佳。另一方面，作為尿護理製品的失禁用短褲1，由於抑制回滲等理由，在與使用者(穿用者)的身體之間形成一些間隙(空間)為佳。因此，與衛生棉2相比，不易被要求褲襠部的密接性，亦可不必設置高密度部40(線狀壓榨部)而形成容易變形的結構。又，設在吸收性本體10、110的線狀壓榨部，從短褲型吸收性物品的外側觀看的情況，可僅讓使用者(用戶)辨識，第三者則不易辨識。藉此，既可提高各自的短褲型吸收性物品的功能，又可讓使用者容易識別短褲型吸收性物品的種類，且第三者則不易識別兩者。

【0158】再者，失禁用短褲1的第1吸收性本體10上設定高密度部40(第1線狀壓榨部)的情況下，只要使該高密度部40的深度(厚度方向上的壓榨量)與衛生棉2的第2吸收性本體110上設定的高密度部140(線狀壓榨部)的深度(厚度方向上的壓榨量)不同即可。例如，在失禁用短褲1，形成較淺的第1線狀壓榨部，在衛生棉2，形成較深的第2線狀壓榨部。藉此，可抑制失禁用短褲1的第1吸收性本體10過度地變形，衛生棉2的第2吸收性本體110容易產生折彎變形，變得容易貼身於使用者(用戶)的褲襠部。又，這樣的

線狀壓榨部的深度的差異，可僅讓使用者(用戶)辨識，第三者則不易辨識。因此，依據根據有無線狀壓榨部，使用者容易識別短褲型吸收性物品的種類，能使第三者不易識別兩者。

【0159】另外，在衛生棉2的第2吸收性本體110上設置吸收體彈性構件150(作為第2吸收體彈性構件)，在失禁用短褲1的第1吸收性本體10上不設置與第2吸收體彈性構件對應的吸收體彈性構件50(作為第1吸收體彈性構件)。如上所述，作為生理用品的衛生棉2需要牢固地貼身於使用者(用戶)的褲襠部。因此，藉由設置吸收體彈性部件150(第2吸收體彈性構件)，當衛生棉2穿用時，藉由該第2吸收體彈性構件150所產生的伸縮性將第2吸收性本體110按壓在使用者的褲襠部的結構為佳。另一方面，在尿護理製品之失禁用短褲1，由於藉由未設置第1吸收體彈性構件50，使得第1吸收性本體10與使用者的肌膚之間變得容易形成間隙。又，設在吸收性本體10、110的吸收體彈性構件可讓使用者(用戶)辨識，但第三者則不易辨識。藉此，既可提高各自的短褲型吸收性物品的功能，又可讓使用者容易識別短褲型吸收性物品的種類，且第三者則不易識別兩者。

【0160】再者，在失禁用短褲1的第1吸收性本體10上設置吸收體彈性構件50(第1吸收體彈性構件)的情況，作成為該吸收體彈性構件50的應力與設在衛生棉2的第2吸收性本體110上的吸收體彈性構件150的應力不同即可。換言

之，只要使吸收體彈性構件50、150分別伸長單位長度時作用的力(伸長單位長度所需的力)的大小不同即可。例如，將設在衛生棉2上的第2吸收體彈性構件150的應力作成為較設在失禁用短褲1上的第1吸收體彈性構件50的應力大。藉此，當穿用時，失禁用短褲1的第1吸收性本體10容易與使用者的肌膚之間形成間隙，衛生棉2的第2吸收性本體110被按壓在使用者的褲襠部而容易貼身於褲襠部。又，這樣的吸收體彈性構件50、150的應力之差異，實際穿用的使用者可識別，但第三者則無法識別。因此，藉由吸收體彈性構件50、150的應力之差異，可使使用者容易識別短褲型吸收性物品的種類，且第三者則不易識別兩者。

【0161】另外，設在失禁用短褲1的第1腰圍構件20的左右方向兩端部的一對第1側接合部20we、20we的接合圖案與設在衛生棉2的第2腰圍構件120的左右方向兩端部的一對第2側接合部120we、120we的接合圖案不同為佳。例如，在藉由習知的熔接手段形成側接合部的情況，其中一方的側接合部作成為點狀的熔接部呈格子狀排列的圖案，另一方的側接合部作成為沿著左右方向的線狀的熔接部在上下方向隔著間隔而斷續排列的圖案(均未圖示)。這樣的側接合部的接合圖案之差異，可從近處辨識之使用者(用戶)容易進行識別，但不易被第三者識別。因此，藉由側接合部的接合圖案之差異，可使使用者容易識別短褲型吸收性物品的種類，且第三者則不易識別兩者。

【0162】另一方面，設在失禁用短褲1的第1腰圍構件20的左右方向兩端部的一對第1側接合部20we、20we的接合圖案與設在衛生棉2的第2腰圍構件120的左右方向兩端部的一對第2側接合部120we、120we的接合圖案相同為佳。在此情況，由於失禁用短褲1與衛生棉2之外觀形狀變得更接近，故，第三者更不易分別兩者的差異。但，由於使用者(用戶)自身也不能藉由側接合部20we、20we的接合圖案來識別兩者，因此，需要藉由預先確認在產品的包裝袋(收容體1pkg、2pkg)上所顯示的製品名稱212、222的不同、及其他結構的不同而能識別失禁用短褲1與衛生棉2的不同。

【0163】另外，在失禁用短褲1的第1後側腰圍部20b的非肌膚側面設置後處理帶70，在衛生棉2的第2後側腰圍部120b的非肌膚側面不設後處理帶170。如上所述，後處理帶是在將使用後的短褲型吸收性物品以圓團化的狀態廢棄時使用，為了抑制附著在吸收性本體上的排泄物向外側漏出而設置。因此，在需要抑制尿液等漏出的失禁用短褲1，設置後處理帶70為佳。另一方面，在衛生棉2，經血的黏度高，不易產生漏出，因此，亦可不設置後處理帶170。在本實施形態，失禁用短褲1及衛生棉2皆作為如圖8所說明地折疊而藉由包裝材81、82包裝的個別包裝體1ip、2ip在市場上流通。又，在折疊狀態及個別包裝狀態，後處理帶70、170是無法從外側進行辨識(參照圖8A及圖8B)。因此，依據根據有無後處理帶70、170，使用者容

易識別短褲型吸收性物品的種類，能使第三者不易識別兩者。

【0164】另外，在本實施形態，顯示於失禁用短褲1的包裝袋(收容體1pkg)之品牌名稱211、和顯示於衛生棉2的包裝袋(收容體2pkg)之品牌名稱221為相同品牌名稱。由於在尿護理製品及生理用品之包裝袋分別附加有相同的品牌名稱，故在販賣店等使用者(購買者)想要購買的短褲型吸收性物品的種類變得不易被第三者得知。因此，可減輕使用者的心理上的負擔。

【0165】另外，包裝折疊狀態的失禁用短褲1的第1包裝材81的大小與包裝折疊狀態的衛生棉2的第2包裝材82的大小相同。在本實施形態，失禁用短褲1與衛生棉2的外形尺寸(W1與W2及L20we與L120we)相等，折疊方式、包裝的方式也相同(參照圖8、圖9)。因此，藉由將第1包裝材81的大小與第2包裝材82的大小作成為相等，使得個別包裝狀態的失禁用短褲1(個別包裝體1ip)與個別包裝狀態的衛生棉2(個別包裝體2ip)的大小也變得相等。因此，可使第三者不易識別兩者。

【0166】

<變形例>

失禁用短褲1的腰圍構件20(第1腰圍構件)可如以下的方式進行變更。圖15係變形例之輕失禁用短褲1之概略立體圖。圖16係顯示呈展開且伸長狀態的輕失禁用短褲1的厚度方向上之剖面狀態的剖面示意圖，對應於圖3的圖。

【0167】如圖16所示，在變形例的第1腰圍構件20中的前側腰圍部20f上，在上下方向的上端20ef(縱方向的前側的端部)形成有非肌膚側薄片21從皮膚側向非皮膚側翻折的翻折部60。又，在翻折部60與非肌膚側薄片21的厚度方向之間，橡膠線等的腰圍彈性構件25沿著左右方向可伸縮地被設置著。翻折部60具有：折返接合部61，其是經由塗敷在腰圍彈性構件25的外周面上的熱熔膠接著劑等黏著劑與非肌膚側片21接合的區域；及未與非肌膚側薄片21接合的翻折非接合部62。

【0168】又，翻折部60中之翻折非接合部62是能夠獨立於第1腰圍構件20(前側腰圍部20f)而可自由地變形。例如，在失禁用短褲1穿用時，若第1腰圍構件20向左右方向收縮，則翻折接合部61向左右方向收縮，相對於此，翻折非接合部62不易向左右方向收縮，因此，翻折非接合部62的部分產生變形而形成較大的皺褶狀的皺紋。藉此，如圖15所示，形成為在失禁用短褲1的腰圍開口1a之周圍設置摺邊的外觀。

【0169】藉由在前側腰圍部20f的上端部的容易顯眼的部位形成漂亮的摺邊，辨識該褶邊的第三者認為失禁用短褲1不是尿護理製品而是衛生棉或貼身衣物等。因此，不易分別失禁用短褲1的種類。

【0170】再者，這樣的摺邊亦可設在第1腰圍構件20的後側腰圍部20b。另外，在衛生棉2的第2腰圍構件120亦可設置相同的摺邊。

【0171】

===其他===

前述實施形態是用來容易理解本創作用之形態，並非用來限定解釋本創作者。本創作在不超出其技術思想範圍下，能夠加以變更、改良，並且本創作當然亦包含其等價物。

【0172】在前述實施形態，藉由將第1腰圍構件20的肌膚側薄片22、23作為伸縮薄片(伸縮不織布)，對第1腰圍構件20賦予沿著左右方向的伸縮性，但亦可使用伸縮薄片以外的彈性構件對第1腰圍構件20賦予伸縮性。例如，亦可如下所述，藉由設定複數個橡膠線等線狀彈性構件26，對腰圍構件20賦予伸縮性。

【0173】圖17係具備線狀彈性構件26之失禁用短褲1呈展開且伸長狀態之平面圖，對應於圖2之圖。如圖17所示的第1腰圍構件20在非肌膚側薄片21的厚度方向之肌膚側設有肌膚側薄片27、28。肌膚側薄片27、28分別為對應於肌膚側薄片22、23的構件，但，與肌膚側薄片22、23不同，藉由不具有伸縮性(或伸縮性極小)的不織布所形成。具體而言為以PP(聚丙烯)、PE(聚乙烯)、PET(聚對苯二甲酸乙二醇酯)這樣的成分所構成之不織布，不具有胺甲酸乙酯這樣有伸縮性之成分。

【0174】線狀彈性構件26在朝左右方向伸長的狀態下接合於非肌膚側薄片21與肌膚側薄片27、28之間，在上下方向上隔著預定間隔而設有複數個。藉由該線狀彈性構件

26所形成的伸縮性，在第1腰圍構件20賦予沿著左右方向之伸縮性。線狀彈性構件26及肌膚側薄片27、28以外的其他結構是與圖1等作過說明的失禁用短褲1的結構相同。

【0175】另外，在衛生棉2的第2腰圍構件120亦可設置相同的線狀彈性構件。另外，在失禁用短褲1的第1腰圍構件20與衛生棉2的第2腰圍構件120，亦可在其中一方設置線狀彈性構件，在另一方不設置線狀彈性構件。

【符號說明】

【0176】

1:失禁用短褲(輕失禁用短褲、短褲型吸收性物品)

1a:腰圍開口

1b:腳圍開口

1be:外緣

1ip:個別包裝體

1pkg:收容體

2:衛生棉(褲型衛生棉、短褲型吸收性物品)

2a:腰圍開口

2b:腳圍開口

2be:外緣

2ip:個別包裝體

2pkg:收容體

10:吸收性本體(第1吸收性本體)

11:吸收性芯材

11b:芯材繞包薄片

12:頂面薄片

13:第二薄片

14:背面薄片

15:側薄片

15t:端部

20:腰圍構件(第1腰圍構件)

20f:前側腰圍部(第1前側腰圍部)

20b:後側腰圍部(第1後側腰圍部)

20be:兩端部

20fe:兩端部

20we:側接合部(第1側接合部)

21:非肌膚側薄片

22:肌膚側薄片(伸縮薄片)

23:肌膚側薄片(伸縮薄片)

25:腰圍彈性構件

26:線狀彈性構件

27:肌膚側薄片

28:肌膚側薄片

30:防漏壁部

31:防漏壁彈性構件

40:高密度部(第1線狀壓榨部)

50:吸收體彈性構件(第1吸收體彈性構件)

60:翻折部

61:翻折接合部

62:翻折非接合部

70:後處理帶

81:包裝材(第1包裝材)

811:第1接合部

821:第2接合部

82:包裝材(第2包裝材)

110:吸收性本體(第2吸收性本體)

111:吸收性芯材

111b:芯材繞包薄片

112:頂面薄片

113:第二薄片

114:背面薄片

115:側薄片

115t:端部

120:腰圍構件(第2腰圍構件)

120f:前側腰圍部(第2前側腰圍部)

120b:後側腰圍部(第2後側腰圍部)

120we:側接合部(第2側接合部)

121:非肌膚側薄片

122:肌膚側薄片(伸縮薄片)

123:肌膚側薄片(伸縮薄片)

125:腰圍彈性構件

130:防漏壁部

131:防漏壁彈性構件

140:高密度部(第2線狀壓榨部)

150:吸收體彈性構件(第2吸收體彈性構件)

170:後處理帶

200:收容構件

201:開口部

205:密封部

211:品牌名稱

212:製品名稱

213:販賣公司名稱

214:尺寸標示

221:品牌名稱

222:製品名稱

223:販賣公司名稱

224:尺寸標示

500:製造裝置

511:吸收性芯材形成機構

512:肌膚側材料接合機構

513:壓搾機構

514:非肌膚側材料接合機構

515:吸收性本體切斷機構

520:吸收性本體轉印機構

531:腰圍構件形成機構

532:腳圍開口形成機構

533:短褲型態成形機構

534:吸收性物品切斷機構

541:折疊機構

542:個別包裝機構

A:線

CL:中央位置(對折線)

L20we:縱方向長度

W1:長度

【新型申請專利範圍】

【請求項1】一種輕失禁用短褲，係具有相互地交叉的上下方向、左右方向及前後方向，並具備有：

第1吸收性本體；及

第1腰圍構件，其配置在前述第1吸收性本體的非肌膚側，藉由設在前述左右方向的兩端部之一對第1側接合部將第1前側腰圍部與第1後側腰圍部互相地接合，其特徵為：

伸長狀態下之前述第1腰圍構件的前述左右方向的長度、及伸長狀態下的前述第1側接合部的前述上下方向的長度、及包裝有前述輕失禁用短褲的狀態下的折疊方式，分別與具有第2吸收性本體、和配置在前述第2吸收性本體的非肌膚側，藉由設定在前述左右方向兩端部的一對第2側接合部將第2前側腰圍部與第2後側腰圍部相互地接合的第2腰圍構件之褲型衛生棉的伸長狀態下之前述第2腰圍構件的前述左右方向的長度、及伸長狀態下之前述第2側接合部的前述上下方向的長度、及包裝有前述短褲型衛生棉的狀態下的折疊方式相同，

在前述輕失禁用短褲的包裝袋，附加有與附加於前述褲型衛生棉的包裝袋的販賣公司名稱相同之販賣公司名稱，

且，附加有與附加於前述褲型衛生棉的包裝袋的製品名稱不同之製品名稱。

【請求項2】如請求項1的輕失禁用短褲，其中，

藉由第1包裝材個別地包裝折疊狀態的前述輕失禁用短褲之前述輕失禁用短褲的個別包裝體的花紋，是與藉由第2包裝材個別地包裝折疊狀態的前述褲型衛生棉之前述褲型衛生棉的個別包裝體的花紋相同。

【請求項3】如請求項2的輕失禁用短褲，其中，

前述輕失禁用短褲的前述包裝袋的花紋，是與前述褲型衛生棉的前述包裝袋的花紋不同。

【請求項4】如請求項1的輕失禁用短褲，其中，

藉由第1包裝材個別地包裝折疊狀態的前述輕失禁用短褲之前述輕失禁用短褲的個別包裝體的花紋，是與藉由第2包裝材個別地包裝折疊狀態的前述褲型衛生棉之前述褲型衛生棉的個別包裝體的花紋不同。

【請求項5】如請求項4的輕失禁用短褲，其中，

前述輕失禁用短褲的前述包裝袋的花紋，是與前述褲型衛生棉的前述包裝袋的花紋不同。

【請求項6】如請求項1至5中任一項的輕失禁用短褲，其中，

在藉由第1包裝材個別地包裝折疊狀態的前述輕失禁用短褲之前述輕失禁用短褲的個別包裝體，從前述第1包裝材的外側透視時所辨識到的前述輕失禁用短褲之花紋，是與在藉由第2包裝材個別地包裝折疊狀態的前述褲型衛生棉之前述褲型衛生棉的個別包裝體，從前述第2包裝材的外側透過觀察時所辨識到的前述褲型衛生棉之花紋相同。

【請求項7】如請求項1至5中任一項的輕失禁用短褲，其中，

在藉由第1包裝材個別地包裝折疊狀態的前述輕失禁用短褲之前述輕失禁用短褲的個別包裝體，從前述第1包裝材的外側透視時所辨識到的前述輕失禁用短褲之花紋，是與在藉由第2包裝材個別地包裝折疊狀態的前述褲型衛生棉之前述褲型衛生棉的個別包裝體，從前述第2包裝材的外側透過觀察時所辨識到的前述褲型衛生棉之花紋不同。

【請求項8】如請求項1的輕失禁用短褲，其中，

構成前述第1腰圍構件之最靠近非肌膚側的面之薄片構件，是與構成前述第2腰圍構件之最靠近非肌膚側的面之薄片構件相同的薄片構件。

【請求項9】如請求項1的輕失禁用短褲，其中，

構成前述第1腰圍構件之最靠近非肌膚側的面之薄片構件，是與構成前述第2腰圍構件之最靠近非肌膚側的面之薄片構件不同的薄片構件。

【請求項10】如請求項1的輕失禁用短褲，其中，

前述第1腰圍構件之最靠近肌膚側的面的花紋，是與最靠近前述第2腰圍構件的肌膚側的面的花紋不同。

【請求項11】如請求項1的輕失禁用短褲，其中，

前述第1吸收性本體之最靠近肌膚側的面的花紋，是與最靠近前述第2吸收性本體的肌膚側的面的花紋不同。

【請求項12】如請求項1的輕失禁用短褲，其中，

自然狀態下之前述第1吸收性本體的厚度與自然狀態下之前述第2吸收性本體的厚度不同。

【請求項13】如請求項1的輕失禁用短褲，其中，

被收容於未開封狀態的前述輕失禁用短褲的前述包裝袋之前述輕失禁用短褲的個數，是與被收容於未開封狀態的前述褲型衛生棉的前述包裝袋之前述褲型衛生棉的個數不同。

【請求項14】如請求項1的輕失禁用短褲，其中，

前述輕失禁用短褲及前述褲型衛生棉分別具有腳圍開口，

伸長狀態下之前述輕失禁用短褲的前述腳圍開口的外緣的形狀及沿著前述腳圍開口的外緣的長度，是與伸長狀態下之前述褲型衛生棉的前述腳圍開口的外緣的形狀及沿著前述腳圍開口的外緣的長度不同。

【請求項15】如請求項1的輕失禁用短褲，其中，

在前述第2吸收性本體，設有第2線狀壓榨部，其為將前述第2吸收性本體朝厚度方向壓榨之壓榨部呈線狀排列，

在前述第1吸收性本體，未設有第1線狀壓榨部，該第1線狀壓榨部為與前述第2線狀壓榨部相對應，將前述第1吸收性本體朝厚度方向壓榨之壓榨部呈線狀排列。

【請求項16】如請求項1的輕失禁用短褲，其中，

在前述第2吸收性本體，設有第2吸收體彈性構件，其沿著展開狀態的前述褲型衛生棉之縱方向伸縮，

在前述第1吸收性本體，未設有第1吸收體彈性構件，該第1吸收體彈性構件為與前述第2吸收體彈性構件相對應，沿著展開狀態的前述輕失禁用短褲之縱方向伸縮。

【請求項17】如請求項1的輕失禁用短褲，其中，

在前述第1吸收性本體，設有第1吸收體彈性構件，其沿著展開狀態的前述輕失禁用短褲之縱方向伸縮，

在前述第2吸收性本體，設有第2吸收體彈性構件，其沿著展開狀態的前述褲型衛生棉之縱方向伸縮，

使前述第1吸收體彈性構件沿著前述縱方向伸長單位長度時所作用的力之大小，是與使前述第2吸收體彈性構件沿著前述縱方向伸長單位長度時所作用的力之大小不同。

【請求項18】如請求項1的輕失禁用短褲，其中，

前述第1側接合部的接合圖案是與前述第2側接合部的接合圖案不同。

【請求項19】如請求項1的輕失禁用短褲，其中，

前述第1側接合部的接合圖案是與前述第2側接合部的接合圖案相同。

【請求項20】如請求項1的輕失禁用短褲，其中，

在前述第1後側腰圍部，設有後處理帶，其當將使用後的前述輕失禁用短褲廢棄之際用來將前述輕失禁用短褲維持為緊縮的形態，

在前述輕失禁用短褲呈折疊狀態，前述後處理帶從外側不能辨識。

【請求項21】如請求項1的輕失禁用短褲，其中，

顯示於前述輕失禁用短褲的前述包裝袋的品牌名稱，是與顯示於前述褲型衛生棉的前述包裝袋的品牌名稱相同。

【請求項22】一種褲型衛生棉，係具有相互地交叉的上下方向、左右方向及前後方向，並具備有：

第2吸收性本體；及

配置在前述第2吸收性本體的非肌膚側，將第2前側腰圍部與第2後側腰圍部藉由設在前述左右方向的兩端部之一對第2側接合部互相接合的第2腰圍構件，其特徵為：

伸長狀態下之前述第2腰圍構件的前述左右方向的長度、及伸長狀態下的前述第2側接合部的前述上下方向的長度、及包裝有前述褲型衛生棉的狀態下的折疊方式，分別與具備藉由設在前述左右方向的兩端部之一對第1側接合部將第1前側腰圍部與第1後側腰圍部互相接合的第1腰圍構件的輕失禁用短褲之伸長狀態下之前述第1腰圍構件的前述左右方向的長度、及伸長狀態下的前述第1側接合部的前述上下方向的長度、及包裝有前述輕失禁用短褲的狀態下的折疊方式相同，

在前述褲型衛生棉的包裝袋，附加有與附加於前述輕失禁用短褲的包裝袋的販賣公司名稱相同之販賣公司名稱，且，附加有與附加於前述輕失禁用短褲的包裝袋的製品名稱不同之製品名稱。

【新型圖式】

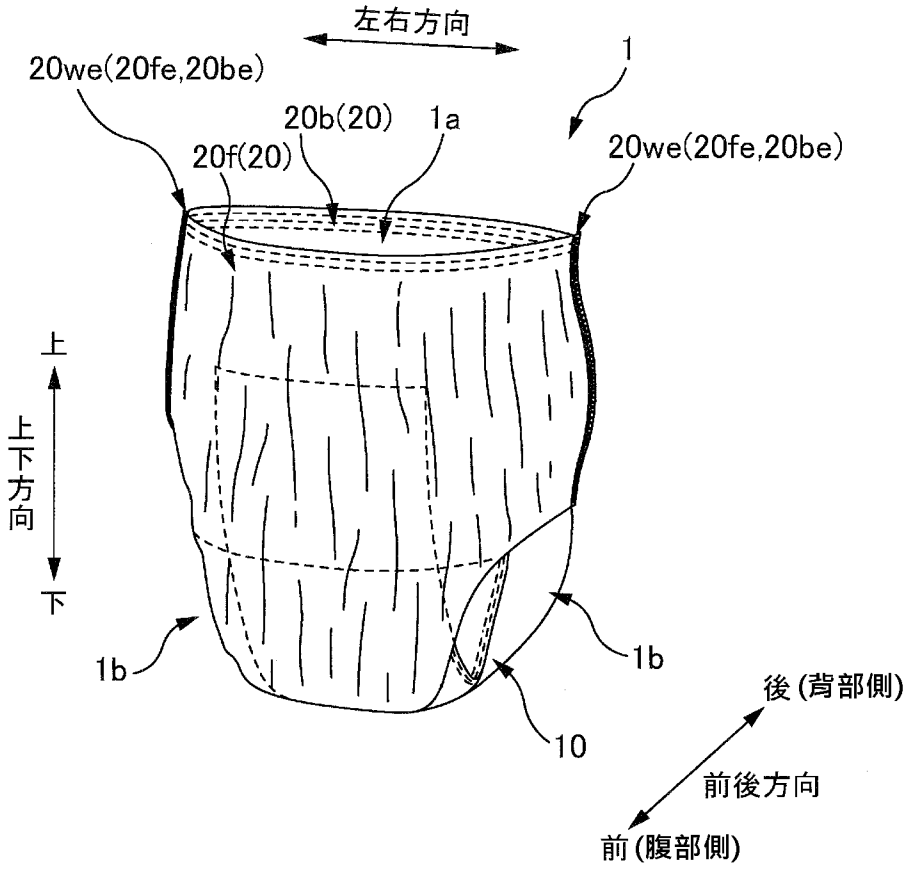

【圖 1】

7C0228

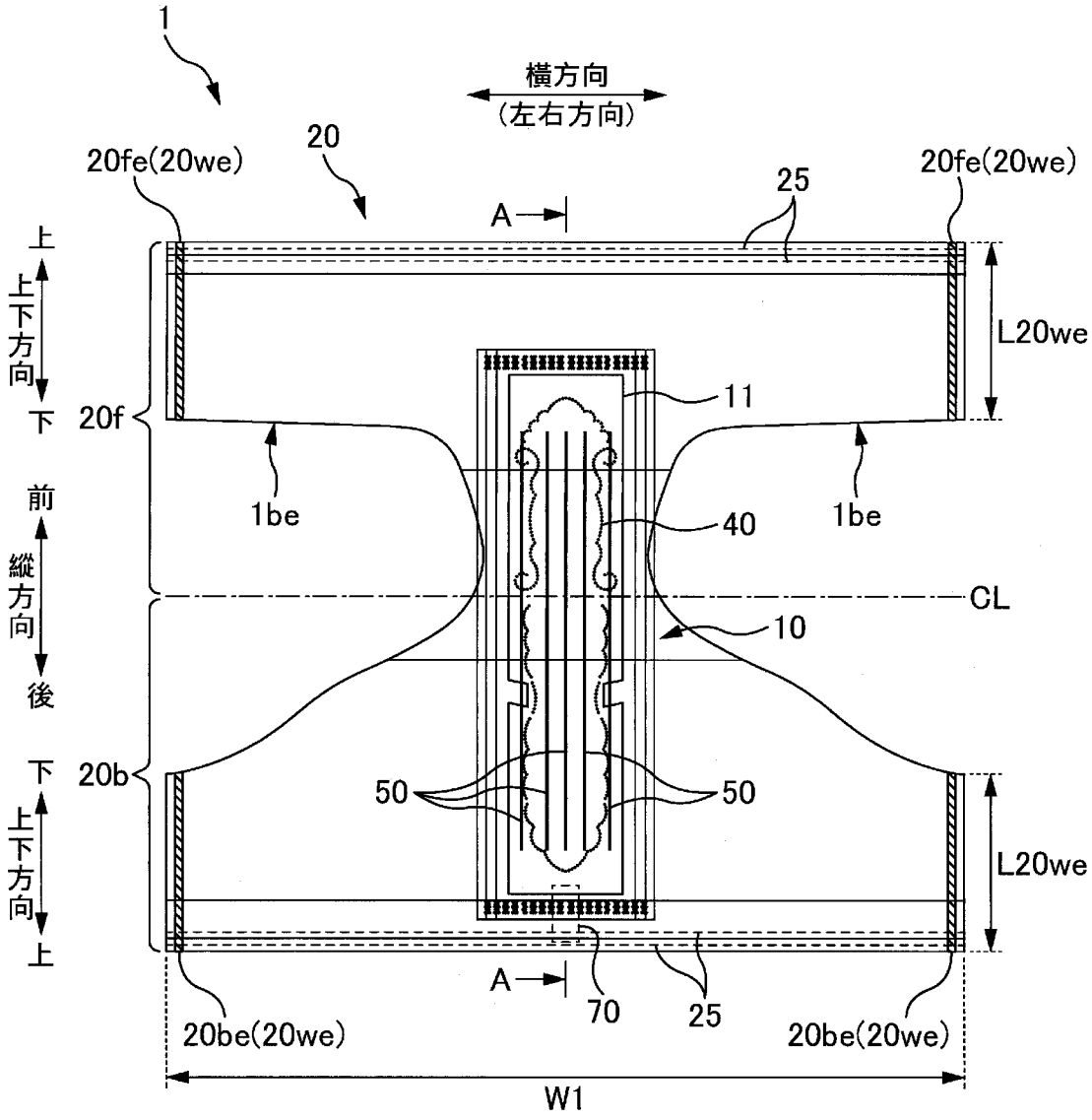
1
20
横方向
(左右方向)
20fe(20we)
20fe(20we)
25
A
上
上下方向
下
L20we
20f
11
1be
1be
40
前
縦方向
後
CL
10
下
20b
50
50
上下方向
上
L20we
A
70
25
20be(20we)
20be(20we)
W1

【圖 2】

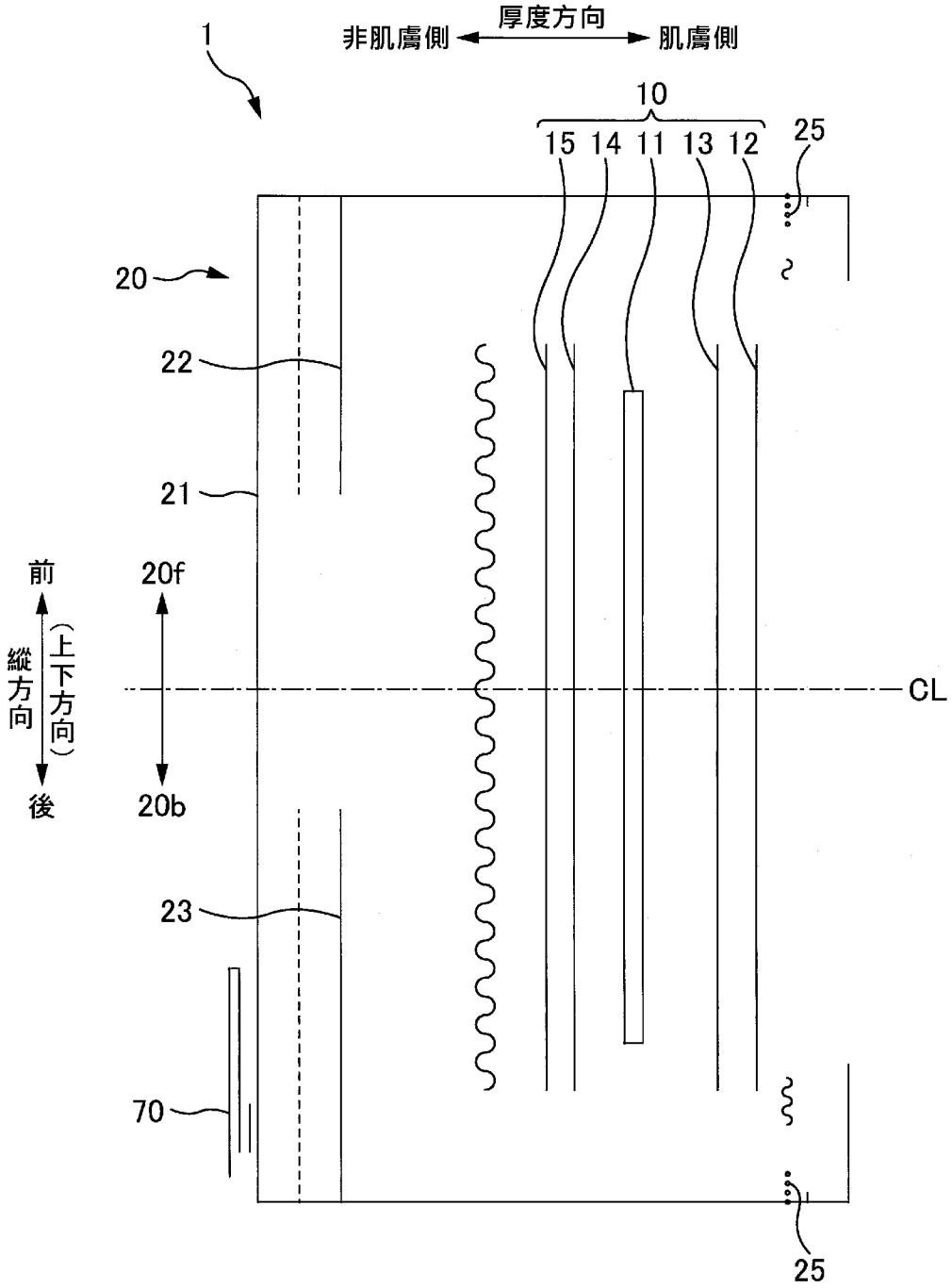
1
厚度方向
非肌膚側
肌膚側
10
15 14 11 13 12
25
20
22
21
前
20f
縱方向
(上下方向)
後
20b
CL
23
70
25

【圖 3】

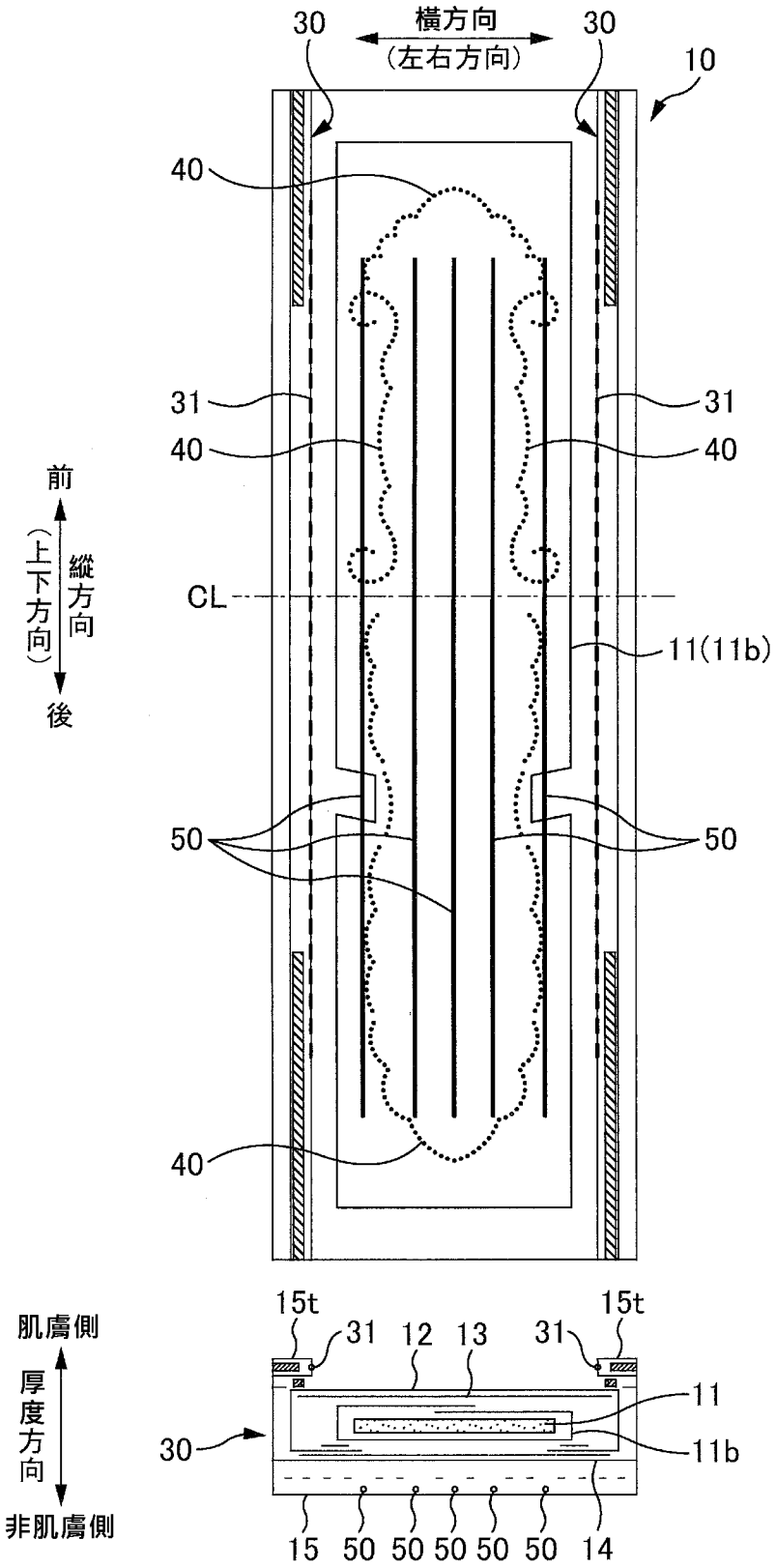
30
横方向
(左右方向)
30
10
40
31
31
40
40
前
(上下方向)
縱方向
後
CL
11(11b)
50
50
40
15t
31
12
13
31
15t
肌膚側
厚度方向
非肌膚側
11
30
11b
15
50
50
50
50
50
14

【圖 4】

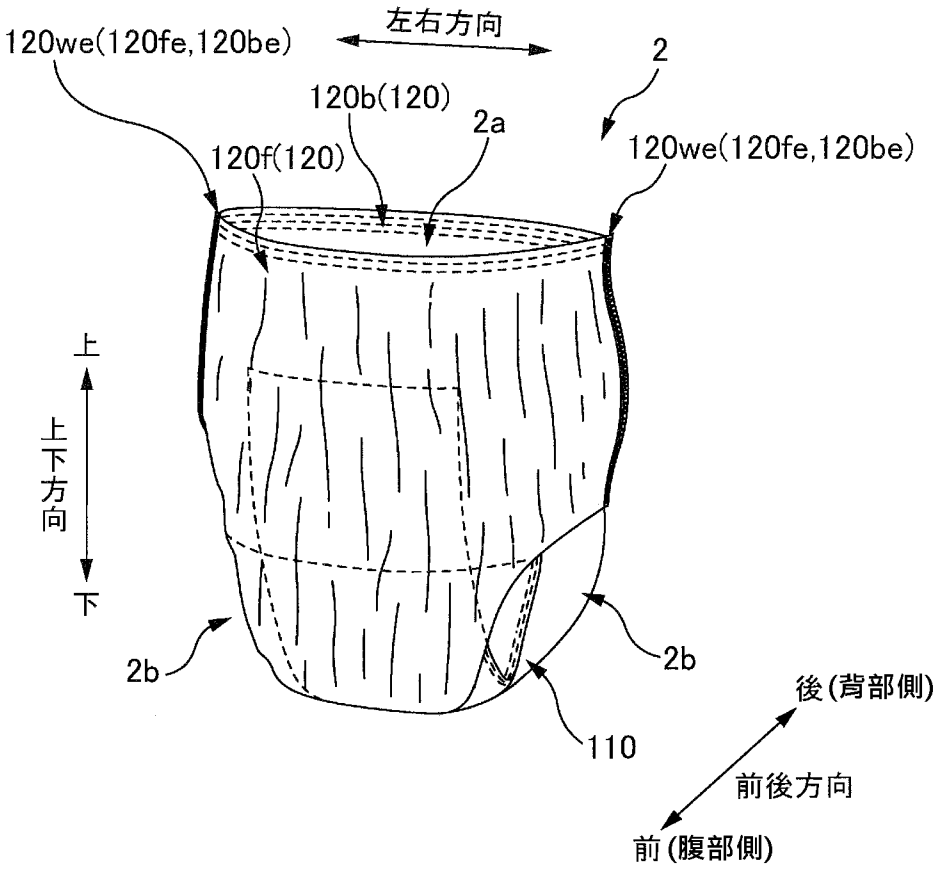
120we(120fe,120be)
左右方向
2
120b(120)
2a
120f(120)
120we(120fe,120be)
上
上下方向
下
2b
2b
110
後(背部側)
前後方向
前(腹部側)

【圖 5】

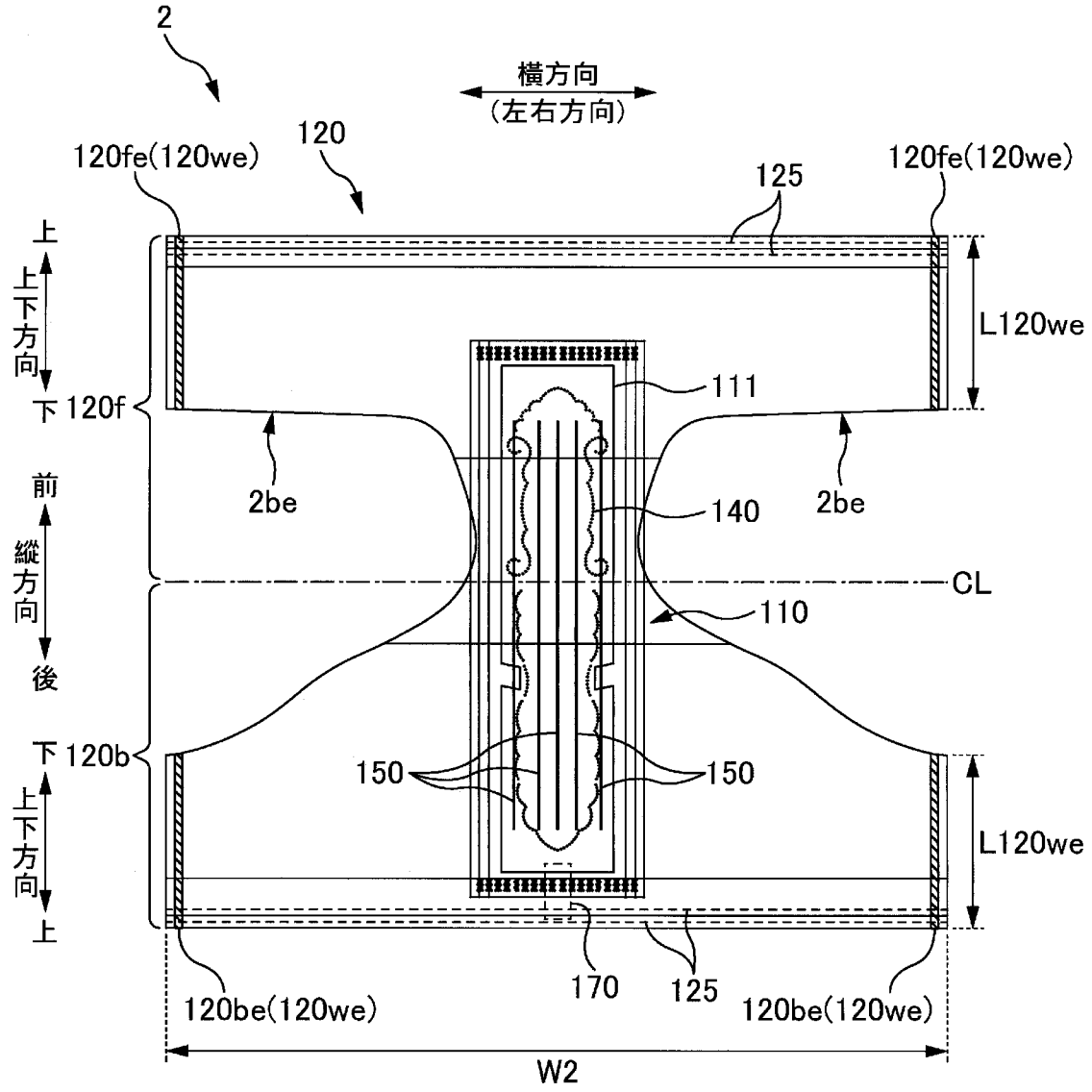
2
橫方向
(左右方向)
120
120fe(120we)
120fe(120we)
125
上
上下方向
下
120f
L120we
111
2be
2be
140
前
縱方向
後
CL
110
下
120b
150
150
上下方向
上
L120we
170
125
120be(120we)
120be(120we)
W2

【圖 6】

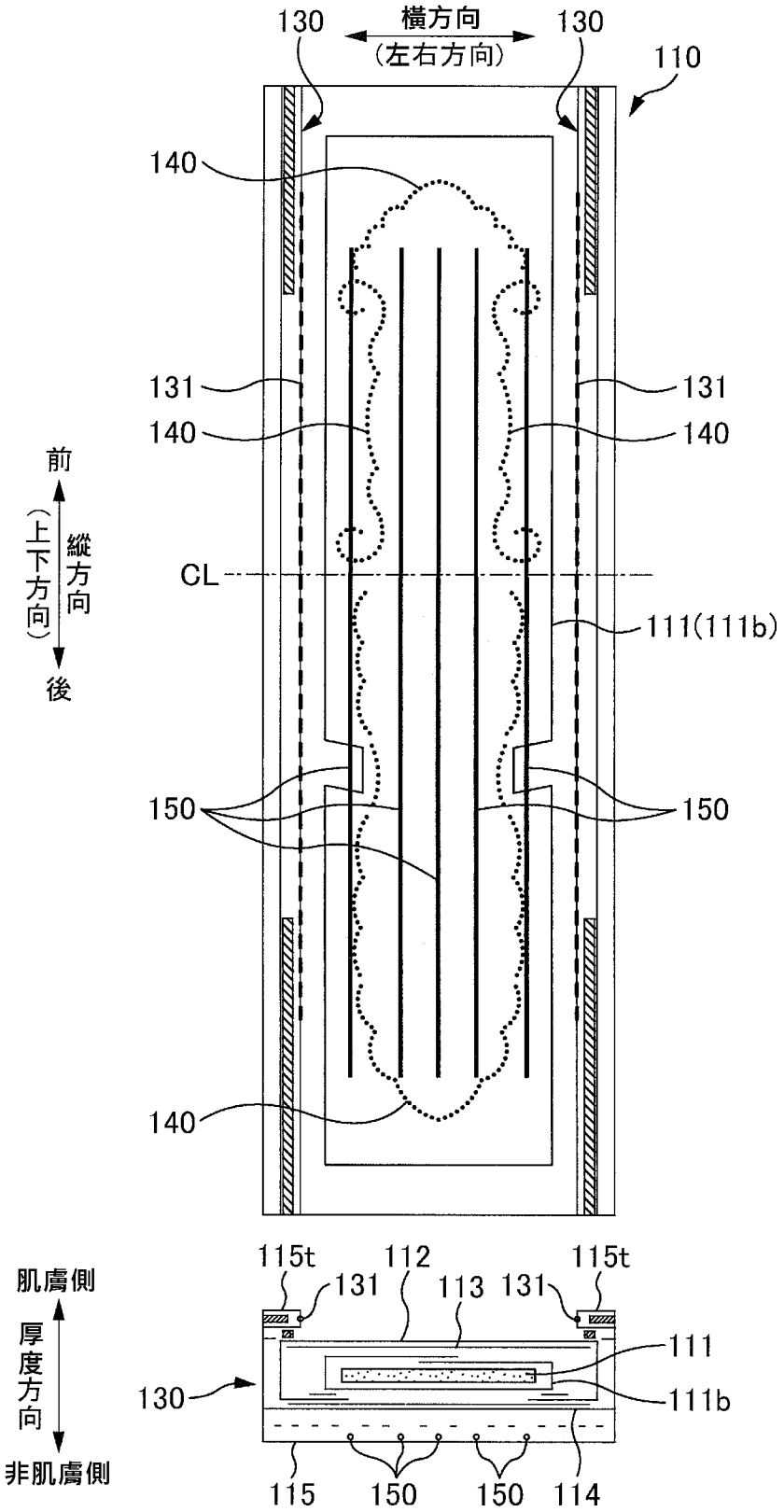
130
横方向
(左右方向)
130
110
140
131
131
140
140
前
(上下方向)
縦方向
後
CL
111(111b)
150
150
140
115t
112
115t
肌膚側
131
113
131
厚度方向
111
130
111b
非肌膚側
115
150
150
114

【圖 7】

圖8A

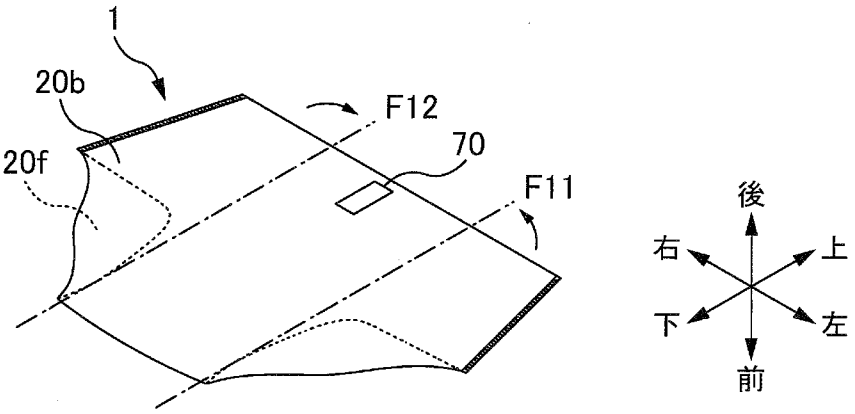

圖8B

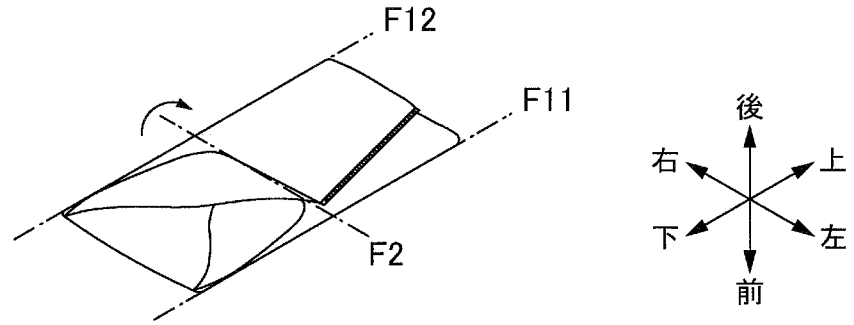

圖8C

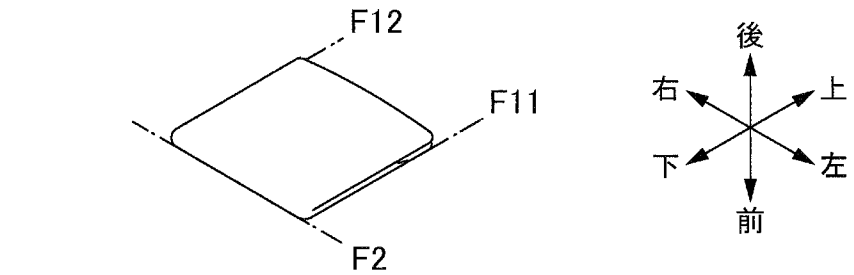

【圖 8】

圖9A

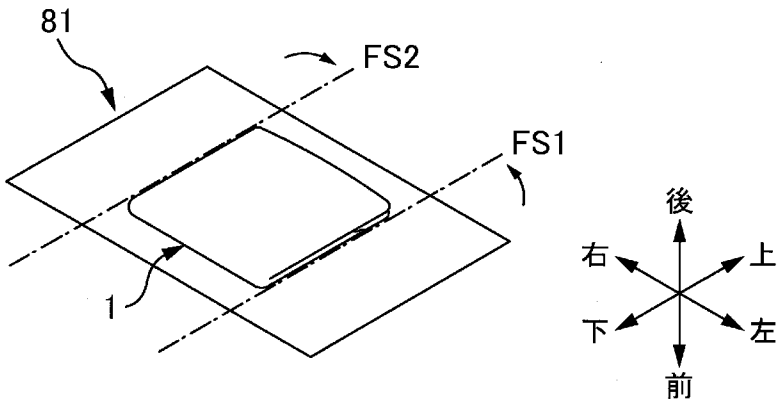

圖9B

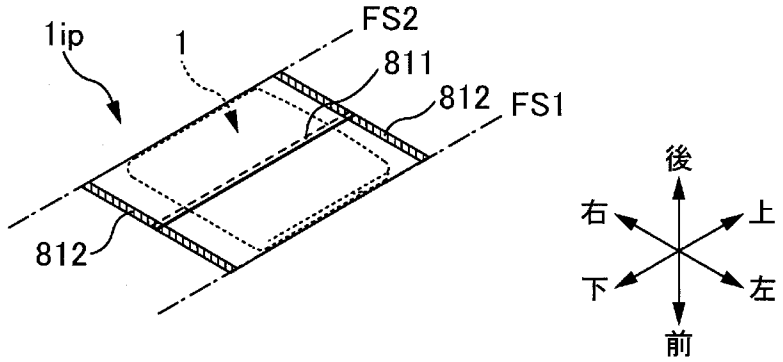

【圖 9】

圖10A

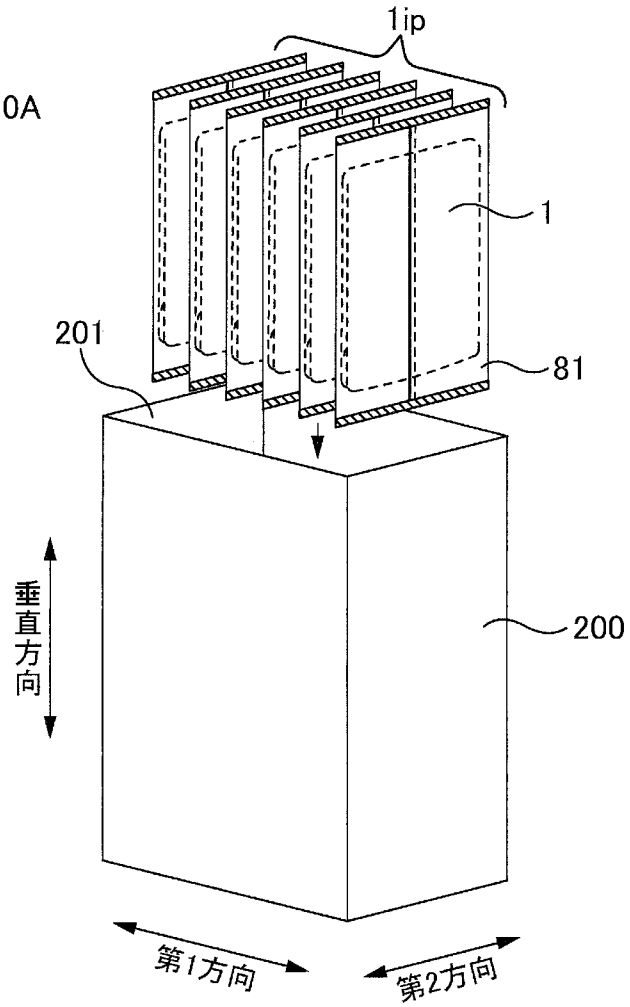

圖10B

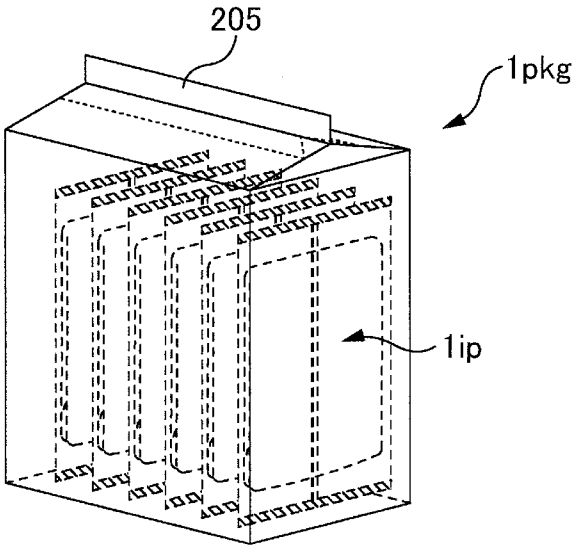

【圖 10】

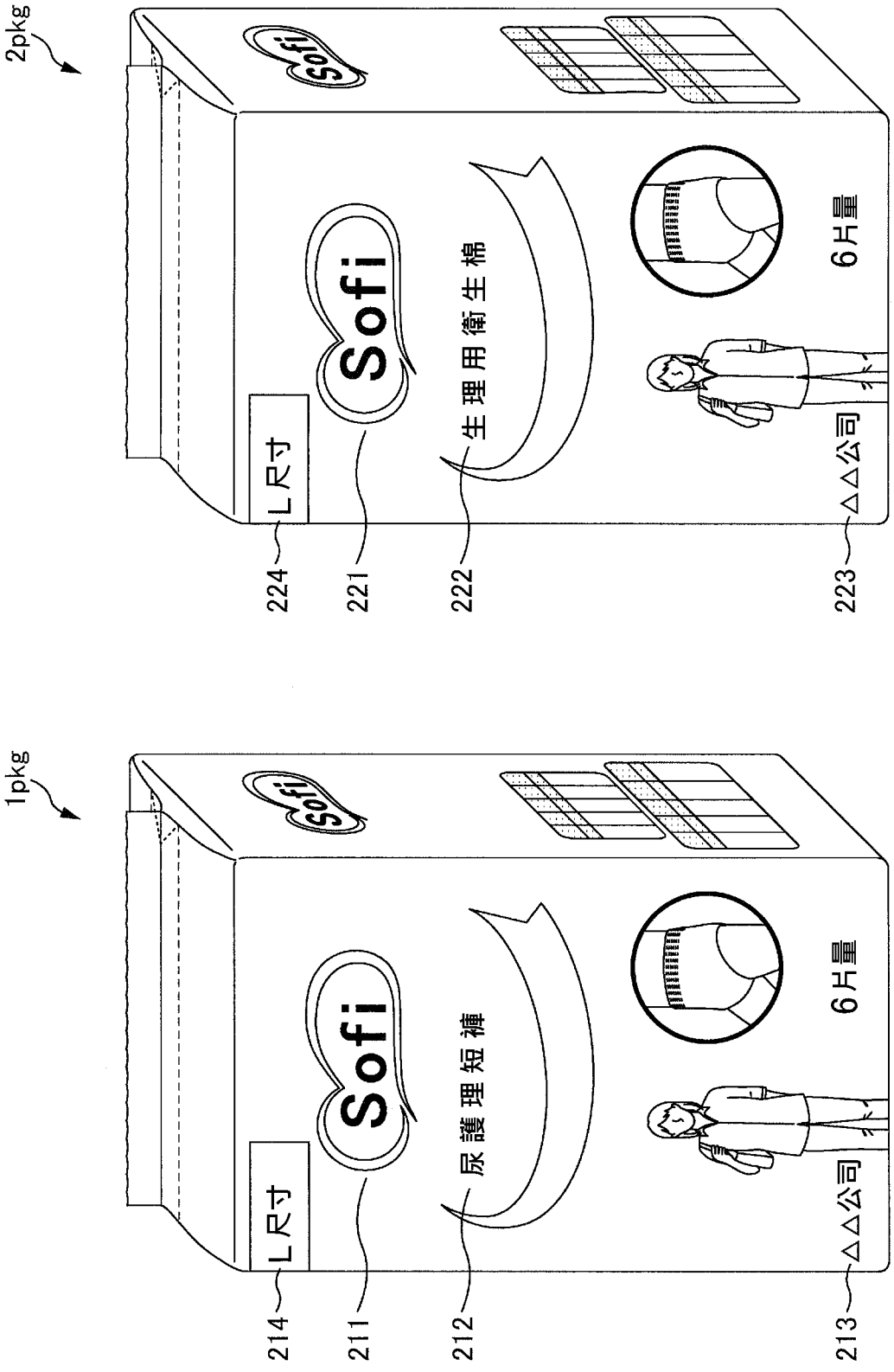

圖11B

圖11A

【圖11】

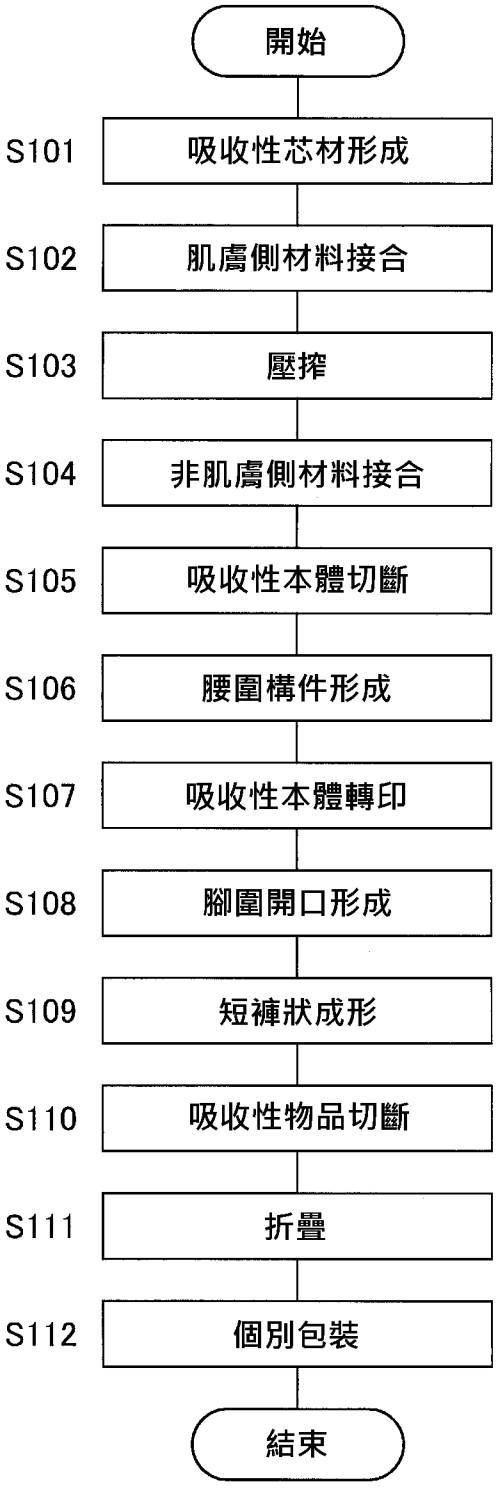
開始
S101
吸收性芯材形成
S102
肌膚側材料接合
S103
壓榨
S104
非肌膚側材料接合
S105
吸收性本體切斷
S106
腰圍構件形成
S107
吸收性本體轉印
S108
腳圍開口形成
S109
短褲狀成形
S110
吸收性物品切斷
S111
折疊
S112
個別包裝
結束

【圖 12】

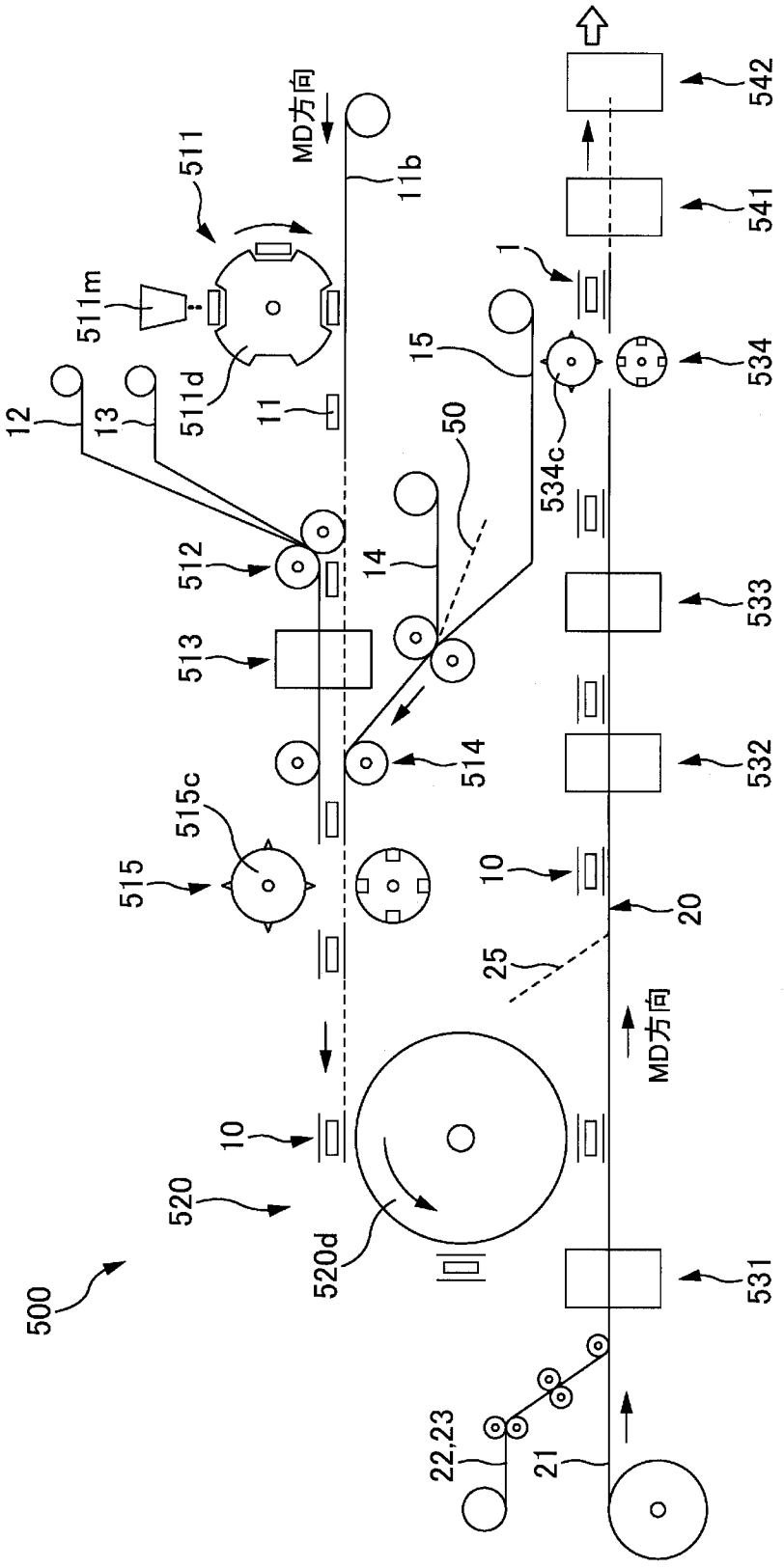
500
520
520d
10
515
515c
513
512
12
13
511
511m
511d
11
11b
MD方向
14
50
15
1
534c
534
533
532
531
542
541
20
25
MD方向
22,23
21

【圖 13】

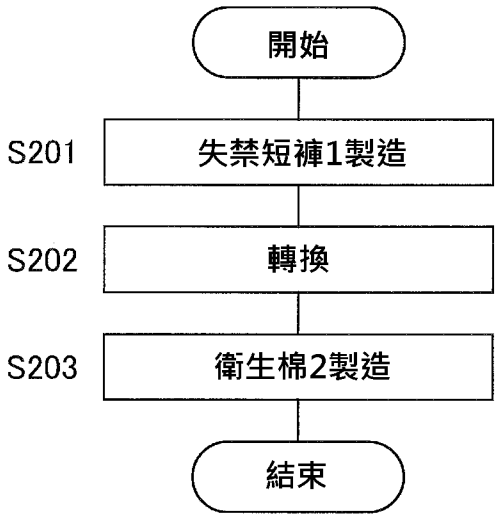
開始
S201
失禁短褲1製造
S202
轉換
S203
衛生棉2製造
結束

【圖 14】

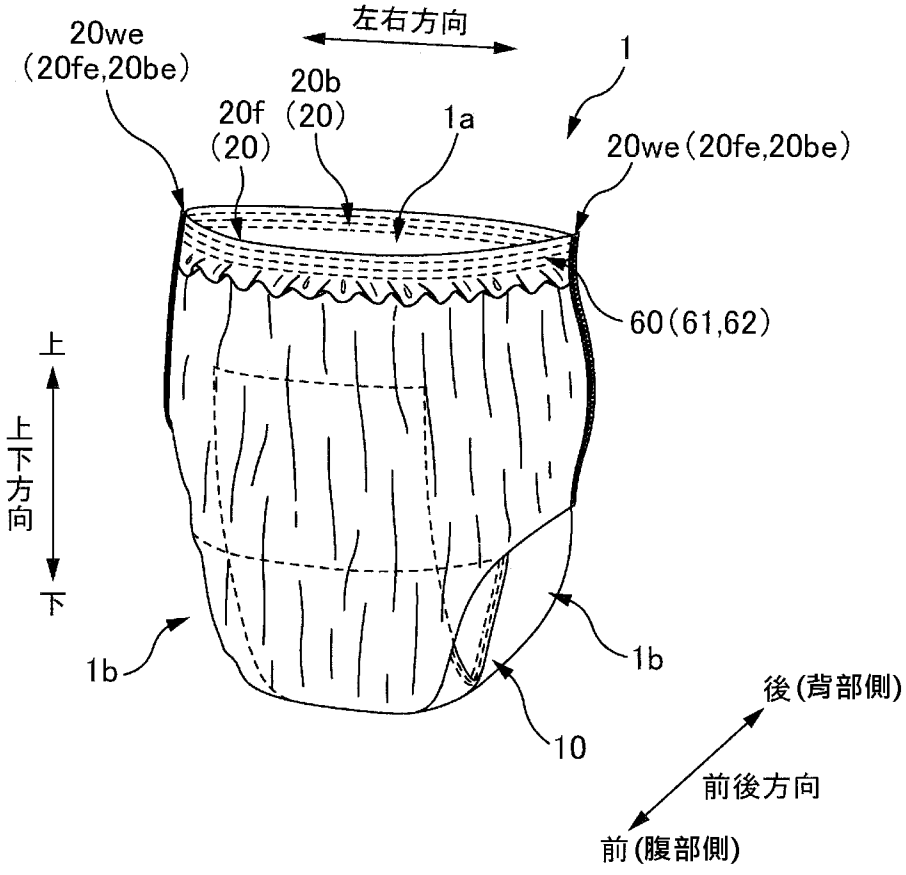
左右方向
20we
(20fe,20be)
20f
(20)
20b
(20)
1a
1
20we(20fe,20be)
60(61,62)
上
上下方向
下
1b
1b
10
後(背部側)
前後方向
前(腹部側)

【圖 15】

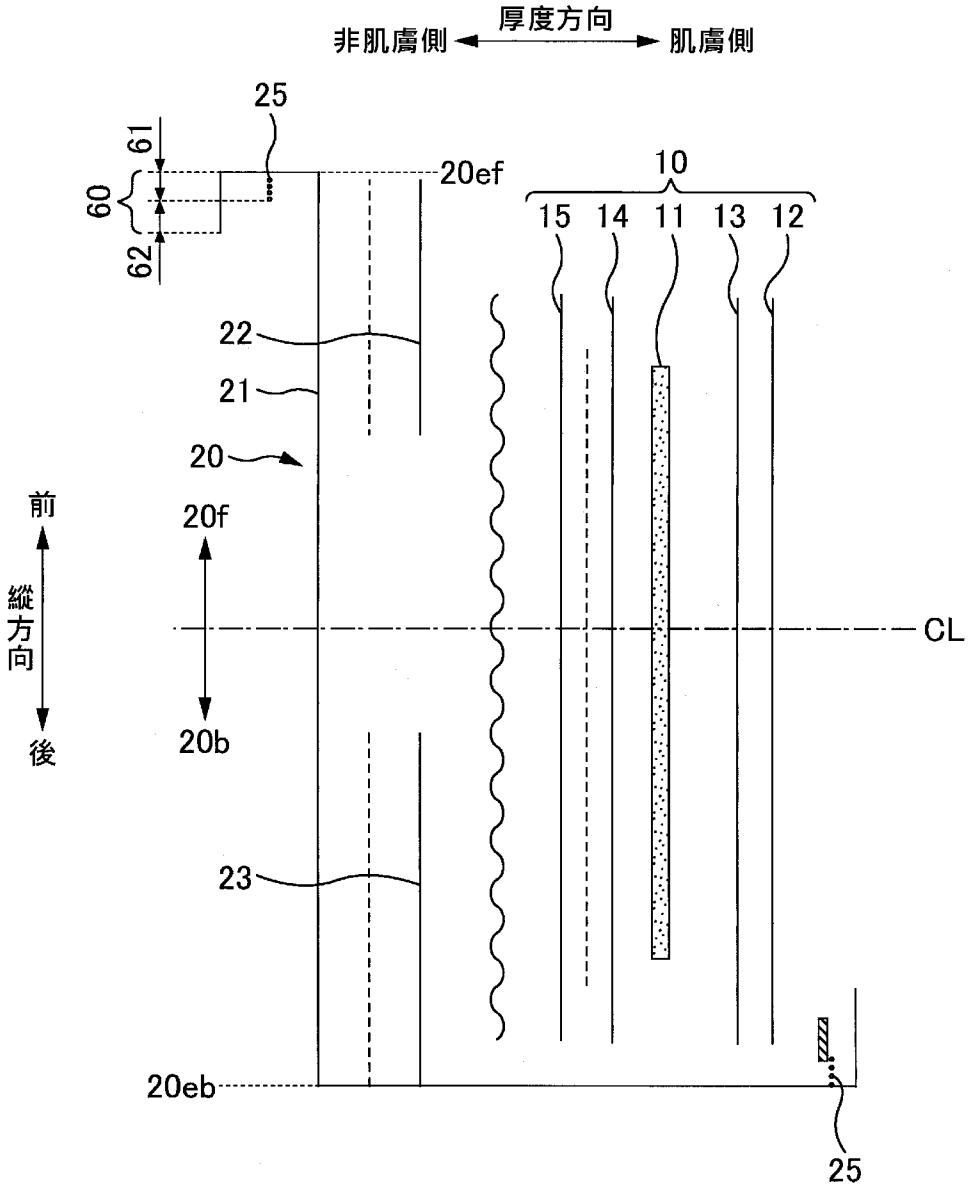
厚度方向
非肌膚側
肌膚側
25
61
60
62
20ef
10
15
14
11
13
12
22
21
20
前
縱方向
後
20f
20b
CL
23
20eb
25

【圖 16】

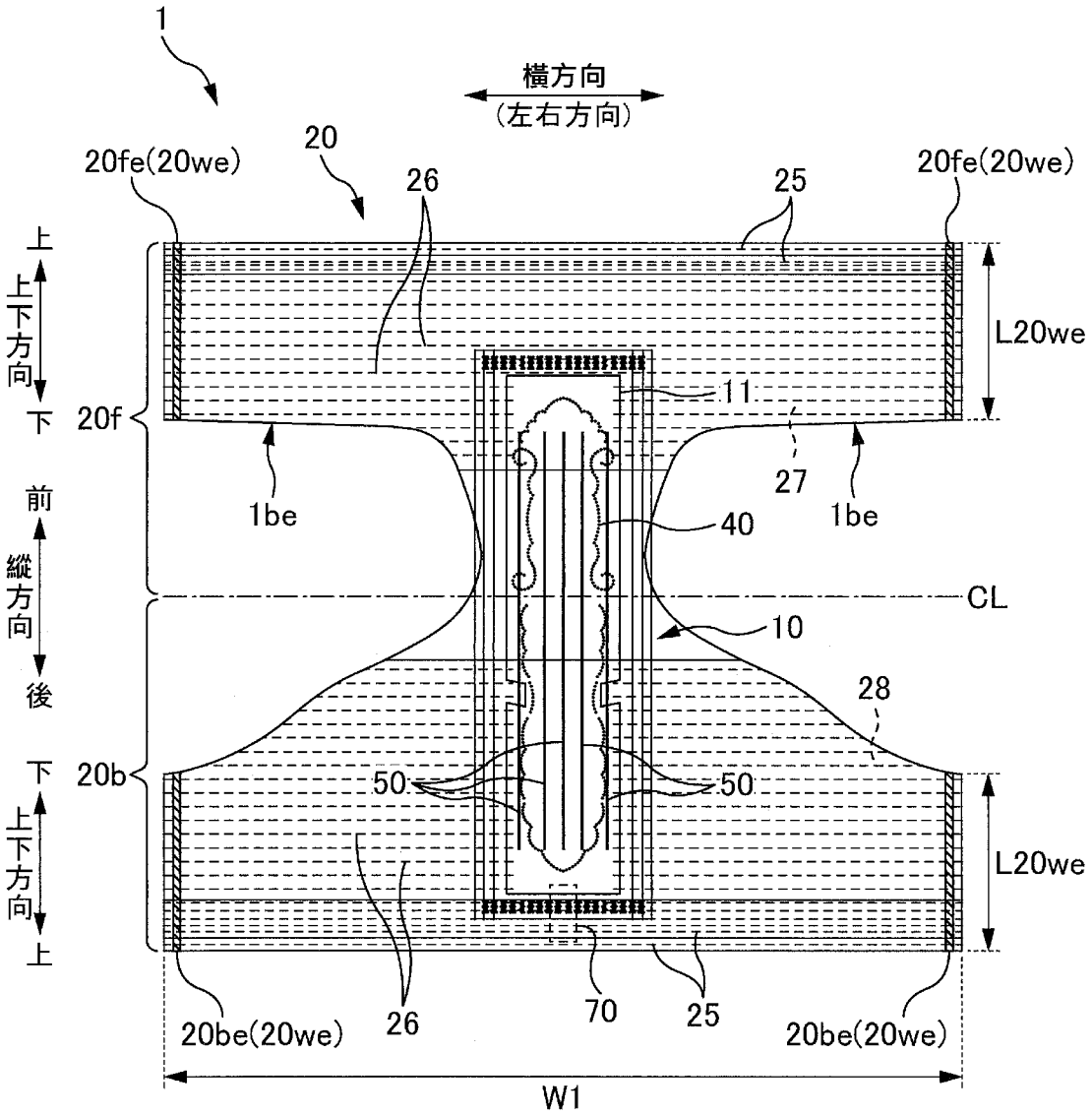
1
横方向
(左右方向)
20
20fe(20we)
26
25
20fe(20we)
上
上下方向
下
20f
L20we
11
1be
27
1be
前
縦方向
後
40
CL
10
28
下
20b
50
50
上下方向
上
L20we
20be(20we)
26
70
25
20be(20we)
W1

【圖 17】