(19)中华人民共和国国家知识产权局

(12)实用新型专利

(10)授权公告号 CN 213391449 U
(45)授权公告日 2021.06.08

(21)申请号 202021694753.4

(22)申请日 2020.08.14

(73)专利权人 安陆市明星工贸有限责任公司
地址 432600 湖北省孝感市安陆市棠棣镇李园村

(72)发明人 李真祥

(74)专利代理机构 深圳市创富知识产权代理有限公司 44367
代理人 尹丽华

(51)Int.Cl.
E04H 12/12(2006.01)
E04H 12/24(2006.01)

权利要求书1页 说明书2页 附图5页

(54)实用新型名称

一种便于组装架设的水泥电线杆

(57)摘要

本实用新型涉及电线杆技术领域，尤其是一种便于组装架设的水泥电线杆，包括主体杆与底座，底座包括铰接杆，铰接杆上铰接有上底座与下底座，上底座与下底座上下重合，上底座上端中部安装有主体杆，上底座上端四角开设有螺纹孔，螺纹孔贯穿上底座与下底座，下底座上端开设有固定孔，固定孔上端开设有钉槽，还包括方形槽和螺钉，方形槽开设在主体杆上端两侧，方形槽内放置有连接板，连接板四角通过螺钉与方形槽内侧固定安装，连接板一侧中心焊接有横杆，横杆下端中部焊接有肋杆，肋杆下端焊接有弧形连接板，两个弧形连接板压于主体杆外侧，该装置通过底座结构，极大的提升了水泥电线杆在架设时的精确度，减少整个电网工程的项目误差。

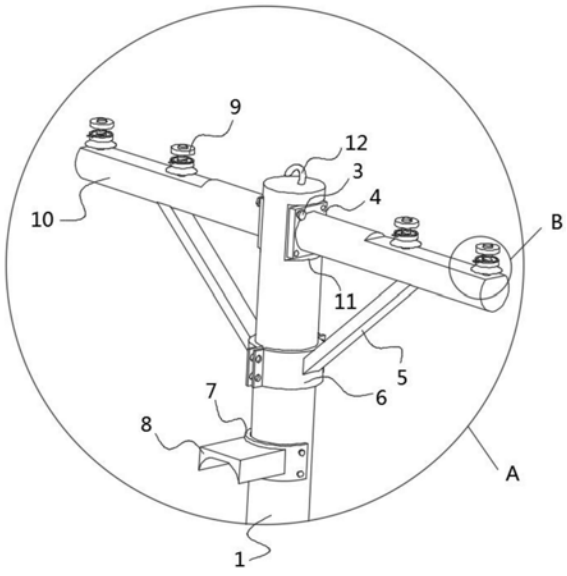

CN 213391449 U

1.一种便于组装架设的水泥电线杆，包括主体杆(1)与底座(2)，其特征在于，所述底座(2)包括铰接杆(24)，所述铰接杆(24)上铰接有上底座(22)与下底座(21)，所述上底座(22)与下底座(21)上下重合，所述上底座(22)上端中部安装有主体杆(1)，所述上底座(22)上端四角开设有螺纹孔(23)，所述螺纹孔(23)贯穿上底座(22)与下底座(21)，所述下底座(21)上端开设有固定孔(26)，所述固定孔(26)上端开设有钉槽(25)；

还包括方形槽(11)和螺钉(3)，所述方形槽(11)开设在主体杆(1)上端两侧，所述方形槽(11)内放置有连接板(4)，所述连接板(4)四角通过螺钉(3)与方形槽(11)内侧固定安装，所述连接板(4)一侧中心焊接有横杆(10)，所述横杆(10)下端中部焊接有肋杆(5)，所述肋杆(5)下端焊接有弧形连接板(6)，两个所述弧形连接板(6)压于主体杆(1)外侧，两个所述弧形连接板(6)两端可通过螺栓连接紧固，所述横杆(10)一侧上端水平且安装有电线固定机构(9)；

所述电线固定机构(9)包括绝缘盘(91)，所述绝缘盘(91)呈倒盘状且下端通过螺纹安装于横杆(10)上端，所述绝缘盘(91)上端安装有螺纹柱(94)，所述螺纹柱(94)上螺纹安装有上旋转盖(93)与下旋转盖(92)。

2.根据权利要求1所述的一种便于组装架设的水泥电线杆，其特征在于，所述主体杆(1)侧面安装有弧形安装板(7)，所述弧形安装板(7)通过两侧安装螺钉(3)与主体杆(1)侧面紧固，所述弧形安装板(7)一侧焊接有横台(8)，所述横台(8)下端凹出。

3.根据权利要求1所述的一种便于组装架设的水泥电线杆，其特征在于，所述主体杆(1)上端焊接有顶钩(12)，所述顶钩(12)开口朝铰接杆(24)方向。

4.根据权利要求1所述的一种便于组装架设的水泥电线杆，其特征在于，所述下旋转盖(92)上方套设有卡环(95)，所述卡环(95)一侧焊接有V型铁丝(96)。

一种便于组装架设的水泥电线杆

技术领域

[0001] 本实用新型涉及电线杆技术领域，尤其涉及一种便于组装架设的水泥电线杆。

背景技术

[0002] 电线杆顾名思义就是架电线的杆。出现于各个农村-田野-马路-街道，是早期中国重要的基础设施之一，如今的电线杆通常使用钢筋混凝土作为电线杆的材料。但是现有的电线杆在平整路面架设时，通常在将电线杆竖起来时，电线杆下端移动，发生误差，给电网的架设带来不便，为此我们提出了一种便于组装架设的水泥电线杆。

实用新型内容

[0003] 本实用新型的目的是为了解决现有技术中存在的架设不精确的缺点，而提出的一种便于组装架设的水泥电线杆。

[0004] 为了实现上述目的，本实用新型采用了如下技术方案：

[0005] 设计一种便于组装架设的水泥电线杆，包括主体杆与底座，所述底座包括铰接杆，所述铰接杆上铰接有上底座与下底座，所述上底座与下底座上下重合，所述上底座上端中部安装有主体杆，所述上底座上端四角开设有螺纹孔，所述螺纹孔贯穿上底座与下底座，所述下底座上端开设有固定孔，所述固定孔上端开设有钉槽；

[0006] 还包括方形槽和螺钉，所述方形槽开设在主体杆上端两侧，所述方形槽内放置有连接板，所述连接板四角通过螺钉与方形槽内侧固定安装，所述连接板一侧中心焊接有横杆，所述横杆下端中部焊接有肋杆，所述肋杆下端焊接有弧形连接板，两个所述弧形连接板压于主体杆外侧，两个所述弧形连接板两端可通过螺栓连接紧固，所述横杆一侧上端水平且安装有电线固定机构；

[0007] 所述电线固定机构包括绝缘盘，所述绝缘盘呈倒盘状且下端通过螺纹安装于横杆上端，所述绝缘盘上端安装有螺纹柱，所述螺纹柱上螺纹安装有上旋转盖与下旋转盖。

[0008] 优选的，所述主体杆侧面安装有弧形安装板，所述弧形安装板通过两侧安装螺钉与主体杆侧面紧固，所述弧形安装板一侧焊接有横台，所述横台下端凹出。

[0009] 优选的，所述主体杆上端焊接有顶钩，所述顶钩开口朝铰接杆方向。

[0010] 优选的，所述下旋转盖上方套设有卡环，所述卡环一侧焊接有V型铁丝。

[0011] 本实用新型提出的一种便于组装架设的水泥电线杆，有益效果在于：该便于组装架设的水泥电线杆，在架设时，先将下底座通过其上的固定孔，使用螺钉固定在指定的位置，再将电线杆竖直，极大的提升了水泥电线杆在架设时的精确度，减少整个电网工程的项目误差。

附图说明

[0012] 图1为本实用新型提出的一种便于组装架设的水泥电线杆的结构示意图。

[0013] 图2为本实用新型提出的一种便于组装架设的水泥电线杆的图1的A处放大图。

[0014] 图3为本实用新型提出的一种便于组装架设的水泥电线杆的图2的B处放大图。

[0015] 图4为本实用新型提出的一种便于组装架设的水泥电线杆的底座示意图。

[0016] 图5为本实用新型提出的一种便于组装架设的水泥电线杆的底座展开图。

[0017] 图中：主体杆1、底座2、螺钉3、连接板4、肋杆5、弧形连接板6、弧形安装板7、横台8、电线固定机构9、横杆10、方形槽11、顶钩12、下底座21、上底座22、螺钉孔23、铰接杆24、钉槽25、固定孔26、绝缘盘91、下旋转盖92、上旋转盖93、螺纹柱94、卡环95、V型铁丝96。

具体实施方式

[0018] 下面将结合本实用新型实施例中的附图，对本实用新型实施例中的技术方案进行清楚、完整地描述，显然，所描述的实施例仅仅是本实用新型一部分实施例，而不是全部的实施例。

[0019] 参考图1-5，一种便于组装架设的水泥电线杆，包括主体杆1与底座2，底座2包括铰接杆24，铰接杆24上铰接有上底座22与下底座21，上底座22与下底座21上下重合，上底座22上端中部安装有主体杆1，上底座22上端四角开设有螺纹孔23，螺纹孔23贯穿上底座22与下底座21，下底座21上端开设有固定孔26，固定孔26上端开设有钉槽25，架设水泥电线杆时，先将下底座21放置在预定的位置，向固定孔26打入固定钉，钉头完全沉于钉槽25内部，之后竖直电线杆，再在上底座22的四角螺钉孔23内打入螺钉穿到地下固定，保证了安装时的位置，提升了水泥电线杆在架设时的精确度。

[0020] 还包括方形槽11和螺钉3，方形槽11开设在主体杆1上端两侧，方形槽11内放置有连接板4，连接板4四角通过螺钉3与方形槽11内侧固定安装，连接板4一侧中心焊接有横杆10，横杆10下端中部焊接有肋杆5，肋杆5下端焊接有弧形连接板6，两个弧形连接板6压于主体杆1外侧，两个弧形连接板6两端可通过螺栓连接紧固，横杆10一侧上端水平且安装有电线固定机构9，横杆10通过连接板4上的四角螺钉3固定在主体杆1上，便于拆卸与组装，下端肋杆5加强横杆10的稳定性，且肋杆5的弧形连接板6通过螺栓压紧固定，也方便拆卸安装，给运输带来便利。

[0021] 电线固定机构9包括绝缘盘91，绝缘盘91呈倒盘状且下端通过螺纹安装于横杆10上端，绝缘盘91上端安装有螺纹柱94，螺纹柱94上螺纹安装有上旋转盖93与下旋转盖92，将电线放于上旋转盖93与下旋转盖92之间，拧紧上旋转盖93，使得电线固定，且下方绝缘盘91防止事故时的传电，且绝缘盘91下端内凹，即使雨天也可以保持下端干燥，遏制传电。

[0022] 主体杆1侧面安装有弧形安装板7，弧形安装板7通过两侧安装螺钉3与主体杆1侧面紧固，弧形安装板7一侧焊接有横台8，横台8下端凹出，横台8用于维修人员作业的停留，主体杆1上端焊接有顶钩12，顶钩12开口朝铰接杆24方向，可将绳子伸入顶钩12对电线杆进行竖直或者矫正，下旋转盖92上方套设有卡环95，卡环95一侧焊接有V型铁丝96，将V型铁丝96位于电线的下方，电线下垂时则会卡在V型铁丝96中，减少电线意外的断裂概率。

[0023] 以上所述，仅为本实用新型较佳的具体实施方式，但本实用新型的保护范围并不局限于此，任何熟悉本技术领域的技术人员在本实用新型揭露的技术范围内，根据本实用新型的技术方案及其实用新型构思加以等同替换或改变，都应涵盖在本实用新型的保护范围之内。

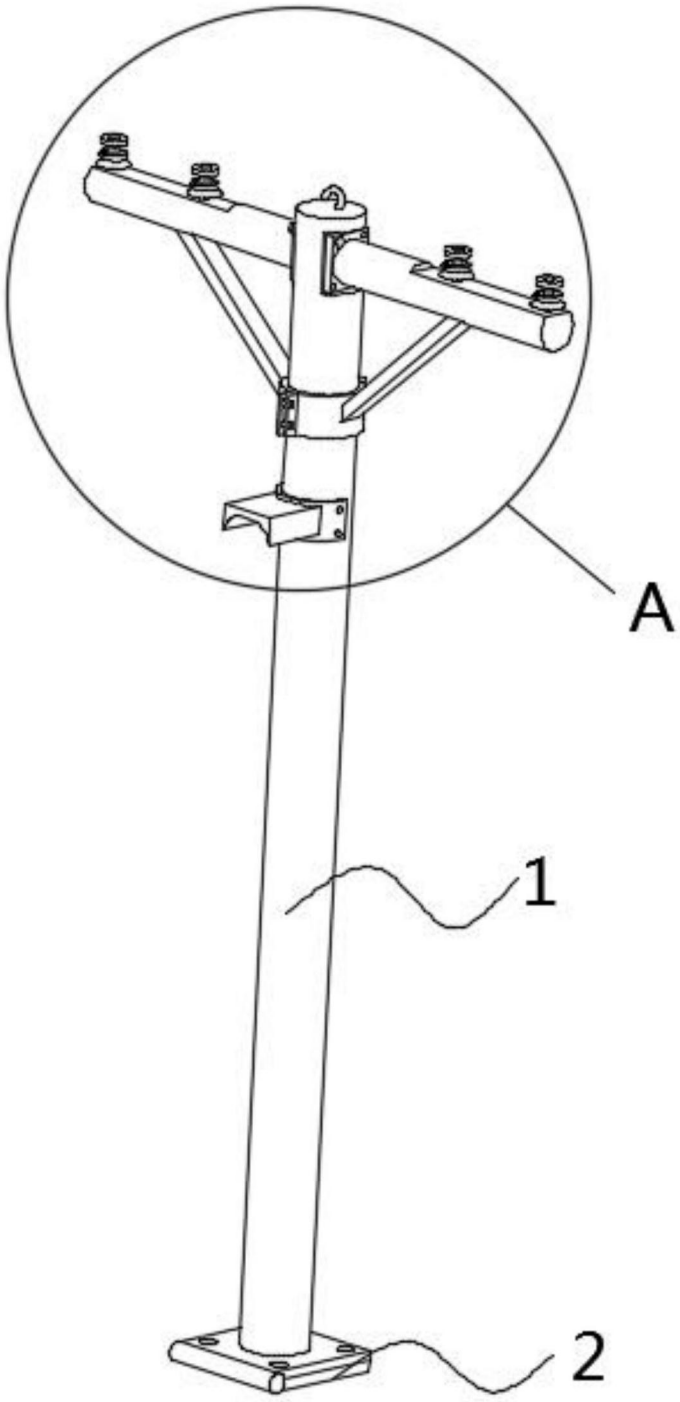

图1

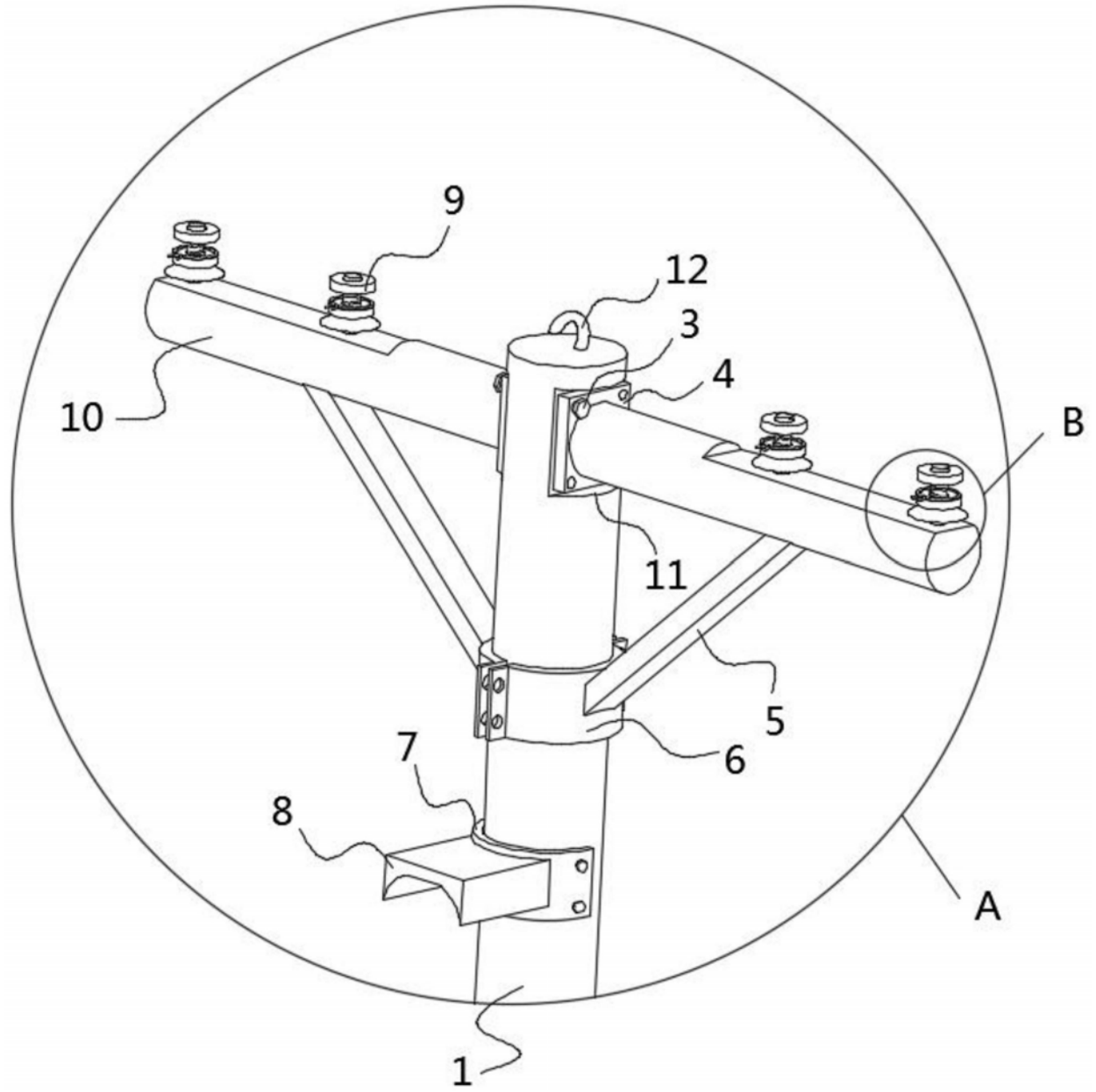

图2

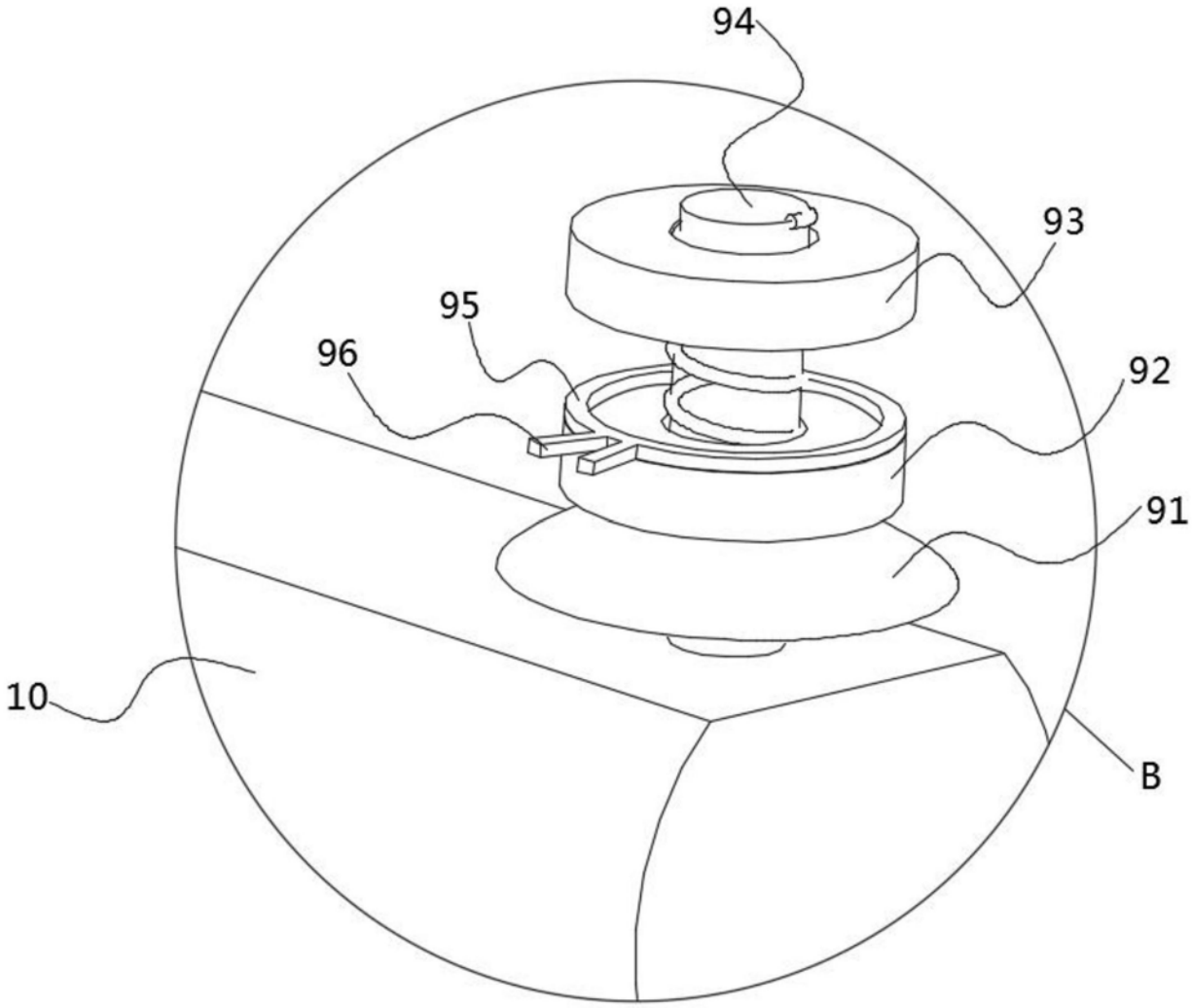

图3

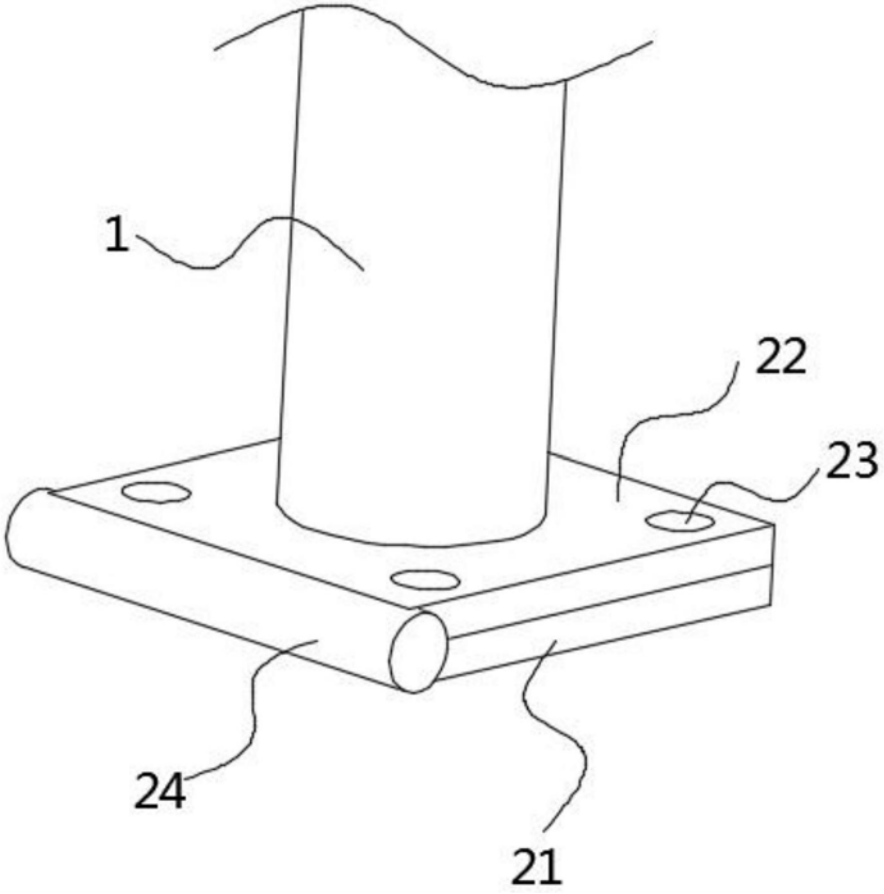

图4

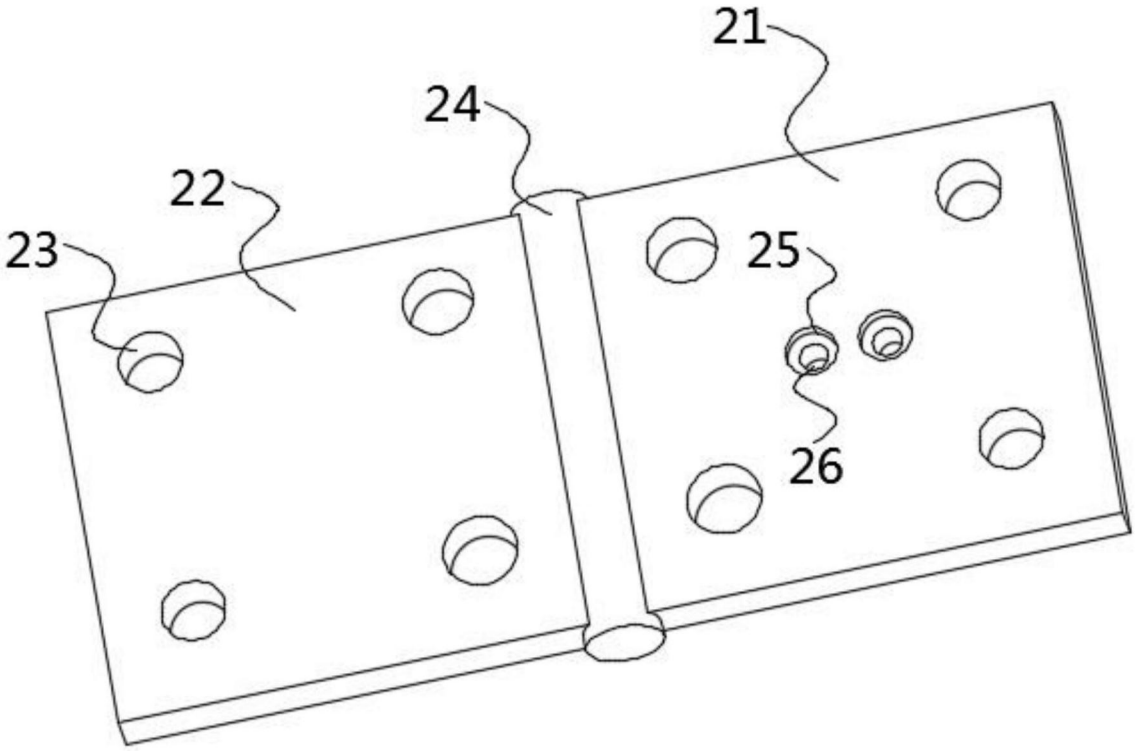

图5