(19)中华人民共和国国家知识产权局

(12)实用新型专利

(10)授权公告号 CN 204840012 U
(45)授权公告日 2015.12.09

(21)申请号 201520377675.8

(22)申请日 2015.06.03

(73)专利权人 宁波市镇海匡正电子科技有限公司
地址 315200 浙江省宁波市镇海区招宝山街道三角地 31 号

(72)发明人 匡小红

(74)专利代理机构 北京和信华成知识产权代理事务所（普通合伙） 11390
代理人 胡剑辉

(51)Int.Cl.
A61G 7/015(2006.01)
A61G 7/05(2006.01)
A61G 7/057(2006.01)

权利要求书1页 说明书3页 附图1页

(54)实用新型名称

一种实用型护理床

(57)摘要

本实用新型公开了一种实用型护理床，包括床板，所述床板的两端分别设有床头板和床尾板，床板上通过支架焊接固定有固定板，固定板一端通过第一调节齿轮与背板转动连接，固定板另一端通过销轴与大腿板转动连接，大腿板和小腿板通过第二调节齿轮转动连接，床板的侧面设有用于约束转轴转动的限位机构，床板下方的 4 个拐角处均设有床腿，床腿的底端设置有万向轮，床腿的中部焊接有横臂，伸缩臂的上端与横臂相连接，伸缩臂的下端还设置吸盘。本实用新型可以通过变换伸缩杆的长度，辅助病人起身，并且护理床能防止患者因姿势僵硬而导致血液不通，护理床不但能通过万向轮转移，还可通过吸盘吸附在地面上实现快速定位。

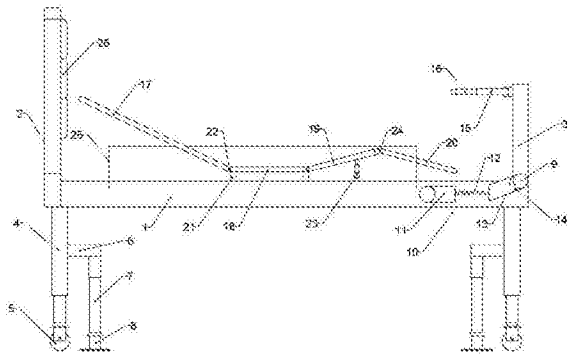

CN 204840012 U

1. 一种实用型护理床，包括床板（1），其特征在于，所述床板（1）的两端分别设有床头板（2）和床尾板（3），所述床板（1）上通过支架（21）焊接固定有固定板（18），固定板（18）一端通过第一调节齿轮（22）与背板（17）转动连接，固定板（18）另一端通过销轴与大腿板（19）转动连接，大腿板（19）和小腿板（20）通过第二调节齿轮（24）转动连接，在床板（1）上固定有用于大腿板（19）升降的升降气缸（23），所述床尾板 3 与床板（1）之间通过转轴（9）连接在一起，床板（1）的侧面设有用于约束转轴（9）转动的限位机构（10），限位机构（10）包括转动安装在床板（1）上的连接片（11），连接片（11）与限位板（13）之间通过弹簧（12）连接，限位板（13）上设有限位槽（14），床尾板（3）上设有相对布置的第一伸缩杆（15）和第二伸缩杆（16），第一伸缩杆（15）与第二伸缩杆（16）上分别设有把手；所述床板（1）下方的 4 个拐角处均设有床腿（4），所述床腿（4）的底端设置有万向轮（5），所述床腿（4）的中部焊接有横臂（6），伸缩臂（7）的上端与横臂（6）相连接，所述伸缩臂（7）的下端还设置吸盘（8）。

2. 根据权利要求 1 所述的一种实用型护理床，其特征在于，所述床头板（2）上固定有软包靠垫（26）。

3. 根据权利要求 1 所述的一种实用型护理床，其特征在于，所述床板（1）上还焊接有护栏（25）。

一种实用型护理床

技术领域

[0001] 本实用新型涉及医疗设备技术领域，具体是一种实用型护理床。

背景技术

[0002] 我国是世界人口大国，同时又是一个人口老龄化的大国。随着社会生活的加快，年轻人既要忙于事业又要照顾老人和孩子，显然力不从心，当老年人生活不能自理时，因长时间躺在护理床上不能变换姿势，严重情况下会因为姿势僵硬而导致血液不通，威胁老人的生命健康；做完手术的老人需要轻躺轻起，通常惯例都是医护或陪护辅助起身；另外，传统的护理床设置的滚轮会出现定位不稳的情况，这些问题都大大加重了护理人员的劳动强度，满足不了现代化医院更高的需求。

实用新型内容

[0003] 本实用新型的目的在于提供一种实用型护理床，以解决上述背景技术中提出的问题。

[0004] 为实现上述目的，本实用新型提供如下技术方案：

[0005] 一种实用型护理床，包括床板，所述床板的两端分别设有床头板和床尾板，所述床板上通过支架焊接固定有固定板，固定板一端通过第一调节齿轮与背板转动连接，固定板另一端通过销轴与大腿板转动连接，大腿板和小腿板通过第二调节齿轮转动连接，在床板上固定有用于大腿板升降的升降气缸，所述床尾板与床板之间通过转轴连接在一起，床板的侧面设有用于约束转轴转动的限位机构，限位机构包括转动安装在床板上的连接片，连接片与限位板之间通过弹簧连接，限位板上设有限位槽，床尾板上设有相对布置的第一伸缩杆和第二伸缩杆，第一伸缩杆与第二伸缩杆上分别设有把手；所述床板下方的4个拐角处均设有床腿，所述床腿的底端设置有万向轮，所述床腿的中部焊接有横臂，伸缩臂的上端与横臂相连接，所述伸缩臂的下端还设置吸盘。

[0006] 作为本实用新型进一步的方案：所述床头板上固定有软包靠垫。

[0007] 作为本实用新型再进一步的方案：所述床板上还焊接有护栏。

[0008] 与现有技术相比，本实用新型的有益效果是：本实用新型在床尾板上设置了可伸缩的伸缩杆，可以通过变换伸缩杆的长度，辅助病人起身，省时省力，不使用时可以将衣物暂时搭靠在伸缩杆上，便于衣物的存放，保持病房内的整洁，由于床尾板铰接在床板上，可以随时调节病床的长度，及时满足病人的需求，设计合理，使用方便，减少医院的成本投入；在床板上设第一调节齿轮和升降气缸将背板和大腿板支起，有利于被护理人员变换姿势，防止因姿势僵硬而导致血液不通，有利于被护理人员的健康，同时有效减轻了护理人员的工作强度；另外，整个护理床不但能通过万向轮转移，还可通过吸盘吸附在光滑的地面上实现快速定位，适合现代化医院大规模推广使用。

附图说明

[0009] 图 1 为一种实用型护理床的结构示意图。

[0010] 图 2 为一种实用型护理床的另一种状态下的结构示意图。

[0011] 图中 :1- 床板、2- 床头板、3- 床尾板、4- 床腿、5- 万向轮、6- 横臂、7- 伸缩臂、8- 吸盘、9- 转轴、10- 限位机构、11- 连接片、12- 弹簧、13- 限位板、14- 限位槽、15- 第一伸缩杆、16- 第二伸缩杆、17- 背板、18- 固定板、19- 大腿板、20- 小腿板、21- 支架、22- 第一调节齿轮、23- 升降气缸、24- 第二调节齿轮、25- 护栏、26- 软包靠垫。

具体实施方式

[0012] 下面将结合本实用新型实施例中的附图，对本实用新型实施例中的技术方案进行清楚、完整地描述，显然，所描述的实施例仅仅是本实用新型一部分实施例，而不是全部的实施例。基于本实用新型中的实施例，本领域普通技术人员在没有做出创造性劳动前提下所获得的所有其他实施例，都属于本实用新型保护的范围。

[0013] 请参阅图 1-2，本实用新型实施例中，一种实用型护理床，包括床板 1，所述床板 1 的两端分别设有床头板 2 和床尾板 3，床头板 2 上固定有软包靠垫 26，能够保证病人在护理床上时的舒适。

[0014] 所述床板 1 上通过支架 21 焊接固定有固定板 18，固定板 18 一端通过第一调节齿轮 22 与背板 17 转动连接，固定板 18 另一端通过销轴与大腿板 19 转动连接，大腿板 19 和小腿板 20 通过第二调节齿轮 24 转动连接，在床板 1 上固定有用于大腿板 19 升降的升降气缸 23，在床板 1 上还焊接有护栏 25 ；在床板 1 上设第一调节齿轮 22 和升降气缸 23 将背板 17 和大腿板 19 支起，有利于被护理人员变换姿势，防止因姿势僵硬而导致血液不通，有利于被护理人员的健康 ；

[0015] 所述床尾板 3 与床板 1 之间通过转轴 9 连接在一起，床板 1 的侧面设有用于约束转轴 9 转动的限位机构 10，限位机构 10 包括转动安装在床板 1 上的连接片 11，连接片 11 与限位板 13 之间通过弹簧 12 连接，限位板 13 上设有限位槽 14，床尾板 3 上设有相对布置的第一伸缩杆 15 和第二伸缩杆 16，第一伸缩杆 15 与第二伸缩杆 16 上分别设有把手，第一伸缩杆 15 和第二伸缩杆 16 均沿床板 1 的长度方向伸缩，使用时，若病人需要起身时，可以选择将第一伸缩杆 15 或第二伸缩杆 16 拉伸延长，然后病人握住把手帮助自己起身，不仅方便了病人起身，更减轻了医护或陪护人员的劳动强度，使用方便 ；若病人身高较高的话，操作限位机构 10 将床尾板 3 放平，具体操作如下，首先将限位板 13 上的限位槽 14 与转轴 9 分离，然后将床尾板 3 平放即可，不使用时，将床尾板 3 竖直后，将转轴 9 插入限位槽 14 内，固定住床尾板 3 即可，插入时拉动弹簧 12 即可方便的调节限位槽 14 与转轴 9 的对应位置，使用方便，不仅满足病人的实际需求，而且大大减少了医院成本投入。

[0016] 所述床板 1 下方的 4 个拐角处均设有床腿 4，所述床腿 4 的底端设置有万向轮 5，所述床腿 4 的中部焊接有横臂 6，伸缩臂 7 的上端与横臂 6 相连接，所述伸缩臂 7 的下端还设置吸盘 8 ；当护理床需要移动的时候，通过缩短伸缩臂 7 的长度提起吸盘 8，万向轮 5 运转，进行转移护理床，当护理床移动到需要位置时，通过延长伸缩臂 7 的长度放下吸盘 8，吸盘 8 可吸附在医院光滑的地板上，从而进行快速定位。

[0017] 对于本领域技术人员而言，显然本实用新型不限于上述示范性实施例的细节，而且在不背离本实用新型的精神或基本特征的情况下，能够以其他的具体形式实现本实用新

型。因此，无论从哪一点来看，均应将实施例看作是示范性的，而且是非限制性的，本实用新型的范围由所附权利要求而不是上述说明限定，因此旨在将落在权利要求的等同要件的含义和范围内的所有变化囊括在本实用新型内。不应将权利要求中的任何附图标记视为限制所涉及的权利要求。

[0018] 此外，应当理解，虽然本说明书按照实施方式加以描述，但并非每个实施方式仅包含一个独立的技术方案，说明书的这种叙述方式仅仅是为清楚起见，本领域技术人员应当将说明书作为一个整体，各实施例中的技术方案也可以经适当组合，形成本领域技术人员可以理解的其他实施方式。

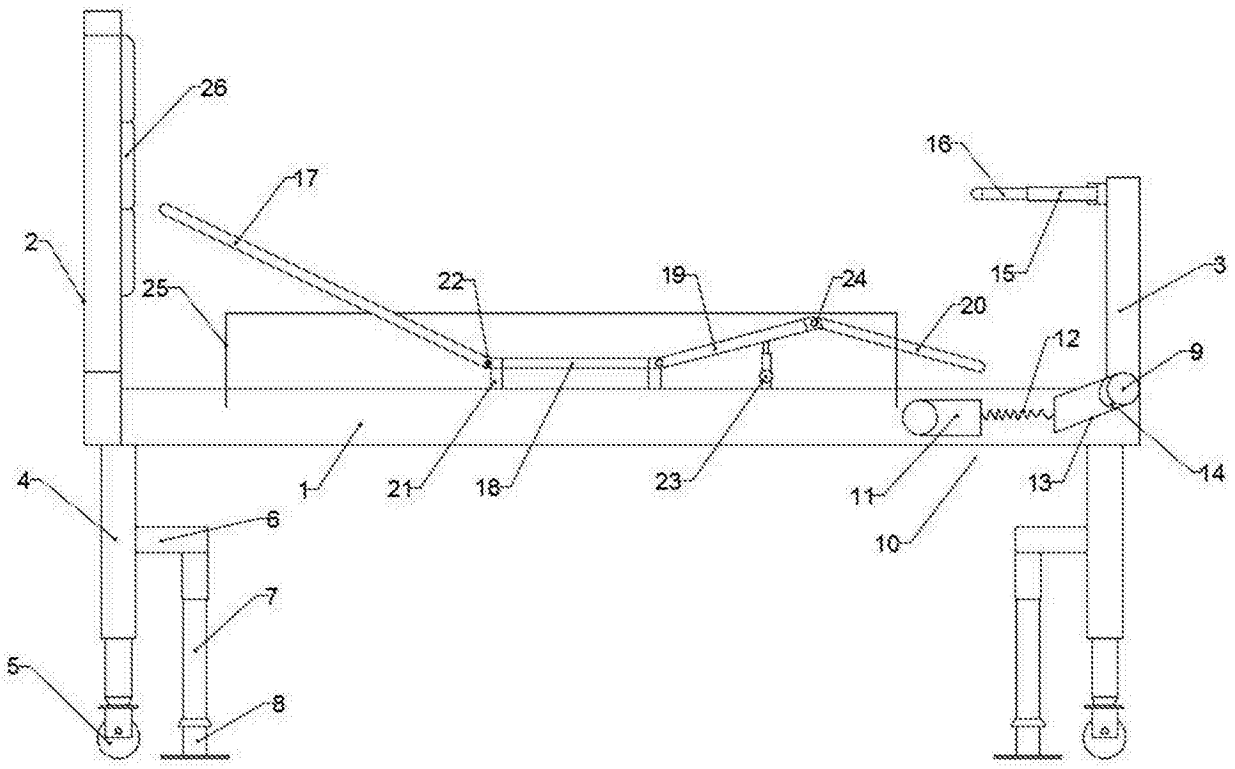
26
17
16
2
25
22
19
24
15
3
20
12
9
1
21
18
23
11
13
14
4
6
10
7
5
8

图 1

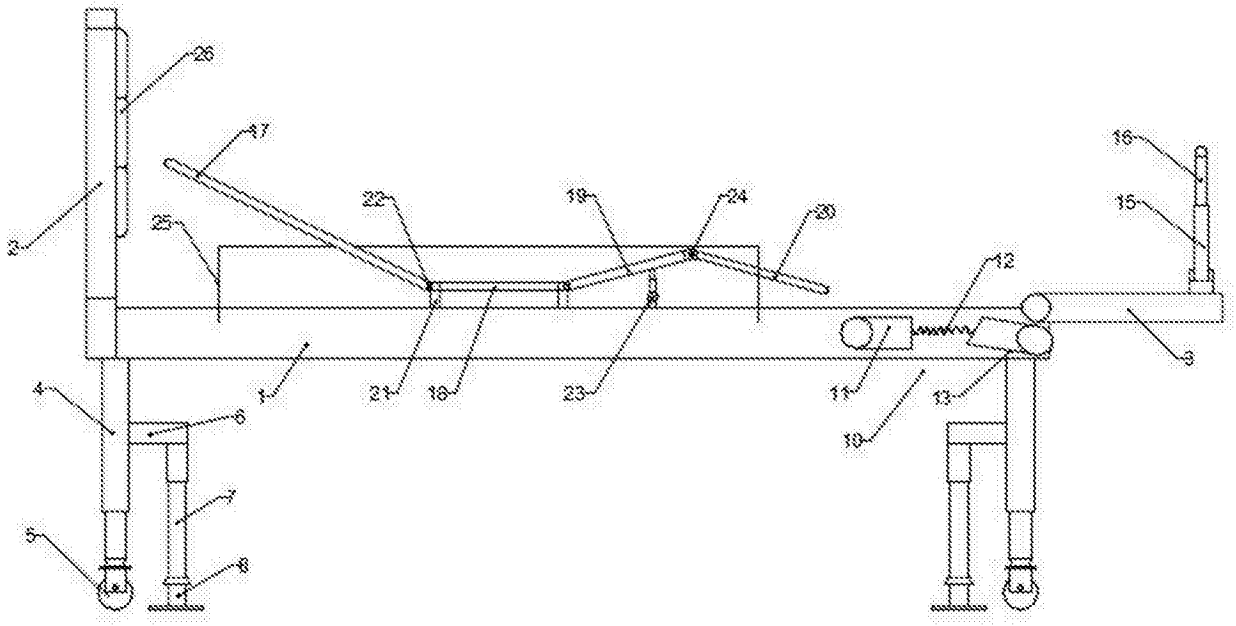
26
17
16
22
19
24
15
2
25
20
12
1
21
18
23
11
13
9
4
6
10
7
5
8

图 2