(19)中华人民共和国国家知识产权局

(12)实用新型专利

(10)授权公告号 CN 203990035 U
(45)授权公告日 2014.12.10

(21)申请号 201420458169.7

(22)申请日 2014.08.14

(73)专利权人 安昭央
地址 747000 甘肃省甘南藏族自治州合作市博峪路1号

(72)发明人 安昭阳

(74)专利代理机构 甘肃省知识产权事务中心 62100
代理人 鲜林

(51)Int.Cl.
B01D 29/56(2006.01)

权利要求书1页 说明书2页 附图1页

(54)实用新型名称

伸缩滤水罐

(57)摘要

一种伸缩滤水罐，包括罐体、滤水棒。罐体为一波纹管，波纹管可以折叠，罐体下方的出水口连接有滤水棒，所述罐体中设一滤网。罐体与所述过滤水棒为螺纹连接。滤水棒的底端设有螺纹，滤水棒的底端设一弹性软管。滤水罐的罐体为可伸缩的波纹管，在不需要使用的时候，可以将其折叠，从而便于携带。罐体中设置的滤网可以过滤较大的砂石等污物。滤水棒下方的螺纹如果与某一水壶或水瓶开口处的螺纹相适配，就可该将水瓶或水壶通过螺纹与滤水棒相连接，连接之后过滤好的水就能全部流入水瓶或水壶，当水瓶或水壶上的螺纹与滤水棒下方的螺纹不适配时，还可以通过滤水棒下方的弹性软管将滤水棒套接在水瓶或水壶上，从而达到收集饮用水的目的。

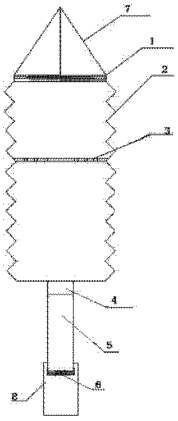

CN 203990035 U

1. 一种伸缩滤水罐，包括罐体、滤水桶，其特征在于：所述罐体（2）为一叠波纹管或软管，所述罐体（2）下方的出水口（4）连接有滤水桶（5），所述罐体（2）中设有一个滤网（3）。

2. 根据权利要求 1 所述的伸缩滤水罐，其特征在于：所述滤网（3）为不锈钢材质。

3. 根据权利要求 1 所述的伸缩滤水罐，其特征在于：所述罐体（2）与所述过滤水桶（5）为螺纹连接。

4. 根据权利要求 1 所述的伸缩滤水罐，其特征在于：所述滤水桶（5）的底端设有螺纹（6）。

5. 根据权利要求 1 所述的伸缩滤水罐，其特征在于：所述滤水桶（5）的底端设有一截弹性软管（8）。

6. 根据权利要求 1 所述的伸缩滤水罐，其特征在于：罐体（2）上设有吊绳（7）。

伸缩滤水罐

技术领域

[0001] 本实用新型属于野外生存设备技术领域，具体是一种伸缩滤水罐。

背景技术

[0002] 饮用水是野外生存的重要物资之一，身处野外，所面对的水源由于各种原因，含有很多的杂质、污泥、甚至是寄生虫。这类水源不能达到饮用的最低标准。以往人们野外主要是通过烧煮后再沉淀的方式给饮用水消毒，但是该种方法耗费时间长，且在高海拔山区起不到较好的消毒效果。水源过滤装置可以很好的解决净化水源的难题，但是传统的水源净化装置都有一个很大储水桶，这种储水桶并不适于随身携带。

实用新型内容

[0003] 本实用新型所要解决的技术问题在于提供一种伸缩滤水罐，该水罐可以随身携带。

[0004] 本实用新型的技术问题采用下述技术方案解决：

[0005] 一种伸缩滤水罐，包括罐体、滤水桶。罐体为一截波纹管或软管，罐体下方连接有滤水桶，罐体中设有一个滤网。滤网为不锈钢材质。罐体与过滤水桶为螺纹连接。滤水桶的底端设有螺纹。滤水桶的底端设有一截弹性软管。罐体上设有吊绳。

[0006] 本实用新型的有益效果在于：滤水罐罐体为可伸缩或折叠材料制成，在不需要使用的时候，可以将其折叠，从而便于携带。滤网可以过滤较大的砂石等污物，避免了砂石等污物堵塞滤水桶入口。滤水桶下方的螺纹可以与水壶或水瓶开口处的螺纹相适配时，可将水瓶或水壶以螺纹连接的方式与滤水桶相连接，连通之后过滤好的水就能全部流入水瓶或水壶，当水瓶或水壶上的螺纹与滤水桶下方的螺纹不适配时，还可以通过滤水桶下方的弹性软管将滤水桶套接在水瓶或水壶上，从而达到收集饮用水的目的。

附图说明

[0007] 图 1 为本实用新型的结构示意图。

[0008] 附图标记说明

[0009] 1、进水口 2、罐体 3、滤板 4、出水口 5、滤筒 6、螺纹 7、吊绳 8、弹性软管。

具体实施方式

[0010] 以下结合附图对本实用新型做进一步说明。

[0011] 一种伸缩滤水罐，包括罐体 2、滤板 3、滤筒 5。罐体 2 为一叠波纹管或软管，罐体 2 上穿有吊绳 7，罐体 2 下方的出水口 4 连接有滤水桶 5，所述罐体 2 中安装有一个滤网 3。滤网 3 为不锈钢材质。罐体 2 与过滤水桶 5 为螺纹连接。滤水桶 5 的底端开设有螺纹 6。滤水桶 5 的底端还安装有一截弹性软管 8。滤水桶 5 为消耗品，在使用一段时间后就要更换，

所以采用螺纹连接的方式与罐体 2 连接，螺纹连接可以保证连接的牢固度，同时又方便更换滤水筒 5。使用时，先将滤水桶 5 与罐体 2 相连接，之后将水从进水口到盛入罐体 2 中，之后再将装有污水的罐体 2 通过吊绳 7 吊起，最后将水壶或水瓶置于滤水桶 5 下方，此时慢慢流入水壶或水瓶的水就能达到饮用的要求。

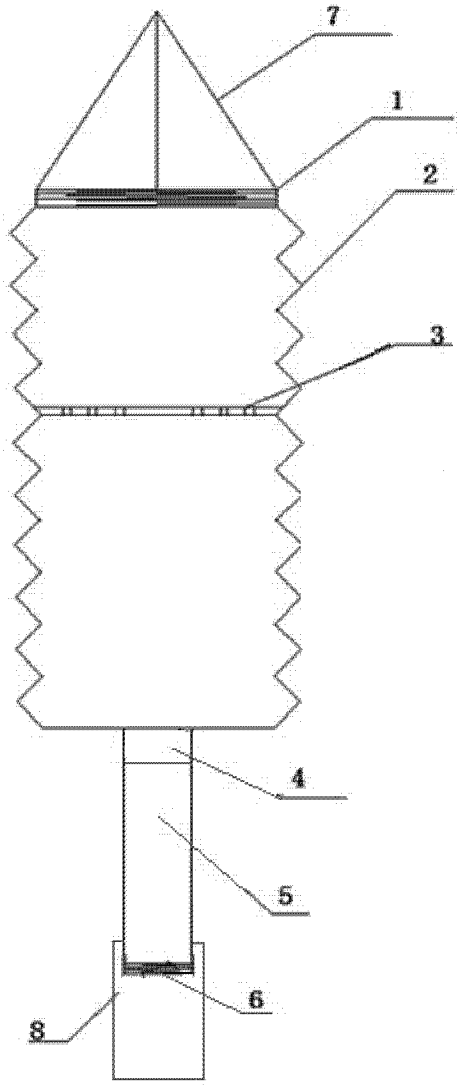

图 1