(19)中华人民共和国国家知识产权局

(12)实用新型专利

(10)授权公告号 CN 204976041 U
(45)授权公告日 2016.01.20

(21)申请号 201520429817.0

(22)申请日 2015.06.23

(73)专利权人 南京农业大学灌云现代农业装备研究院
地址 222200 江苏省连云港市灌云县开发区大楼三楼A区306室

(72)发明人 庞玉静 杨井华 史庆春

(51)Int.Cl.
B23Q 3/00(2006.01)

权利要求书1页 说明书1页 附图1页

(54)实用新型名称

一种螺栓夹具

(57)摘要

一种螺栓夹具，是由工件(1)、六方螺母(2)、心轴(3)、卡盘(4)组成，其特征在于：所述的心轴(3)安装于卡盘(4)内，所述的六方螺母(2)安装于心轴(3)的螺杆上，所述的工件(1)安装于六方螺母(2)右边的内螺纹上。本申请结构简单、操作方便、成本低、安全可靠。

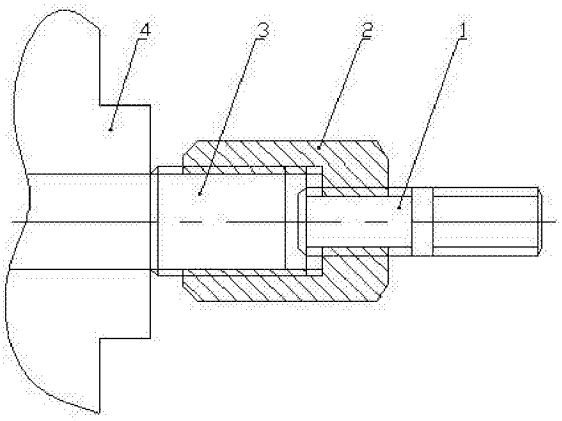

CN 204976041 U

1.一种螺栓夹具，是由工件 (1)、六方螺母 (2)、心轴 (3)、卡盘 (4) 组成，其特征在于：所述的心轴 (3) 安装于卡盘 (4) 内，所述的六方螺母 (2) 安装于心轴 (3) 的螺杆上，所述的工件 (1) 安装于六方螺母 (2) 右边的内螺纹上。

一种螺栓夹具

技术领域

[0001] 本实用新型涉及一种螺栓夹具，属于机械加工技术领域。

背景技术

[0002] 在车削加工中，常遇到一端是加工好的螺纹，另一端需要再加工的工件，如果采用螺纹定位夹紧，车削另一端，在切削力的作用下，车削完后，工件不好卸下，因此设计一种螺栓夹具非常必要。

发明内容

[0003] 为解决上述问题，本实用新型的目的正是为了解决上述现有技术的不足，本实用新型的目的在于提供一种螺栓夹具。

[0004] 为解决上述问题，本实用新型是通过以下技术方案实现的：一种螺栓夹具，是由工件 1、六方螺母 2、心轴 3、卡盘 4 组成，其特征在于：所述的心轴 3 安装于卡盘 4 内，所述的六方螺母 2 安装于心轴 3 的螺杆上，所述的工件 1 安装于六方螺母 2 右边的内螺纹上。工作时只要将已加工好一端螺纹的工件 1 拧入六方螺母 2 的右边内螺纹孔内并使工件 1 的左端面与心轴 3 的右端面接触，再用板手拧紧六方螺母 2，即可夹紧工件 1。

[0005] 本实用新型的有益效果是：一种螺栓夹具，结构简单、操作方便、成本低、安全可靠等优点。

附图说明

[0006] 图 1 是一种螺栓夹具结构示意图。

具体实施方式

[0007] 如图 1 所示，一种螺栓夹具，是由工件 1、六方螺母 2、心轴 3、卡盘 4 组成，其特征在于：所述的心轴 3 安装于卡盘 4 内，所述的六方螺母 2 安装于心轴 3 的螺杆上，所述的工件 1 安装于六方螺母 2 右边的内螺纹上。工作时只要将已加工好一端螺纹的工件 1 拧入六方螺母 2 的右边内螺纹孔内并使工件 1 的左端面与心轴 3 的右端面接触，再用板手拧紧六方螺母 2，即可夹紧工件 1。

[0008] 以上已以较佳实施公开了本实用新型，然其并非用以限制本实用新型，凡采取等同替换或等效变换所获得的技术方案，均落在本实用新型的保护范围内。

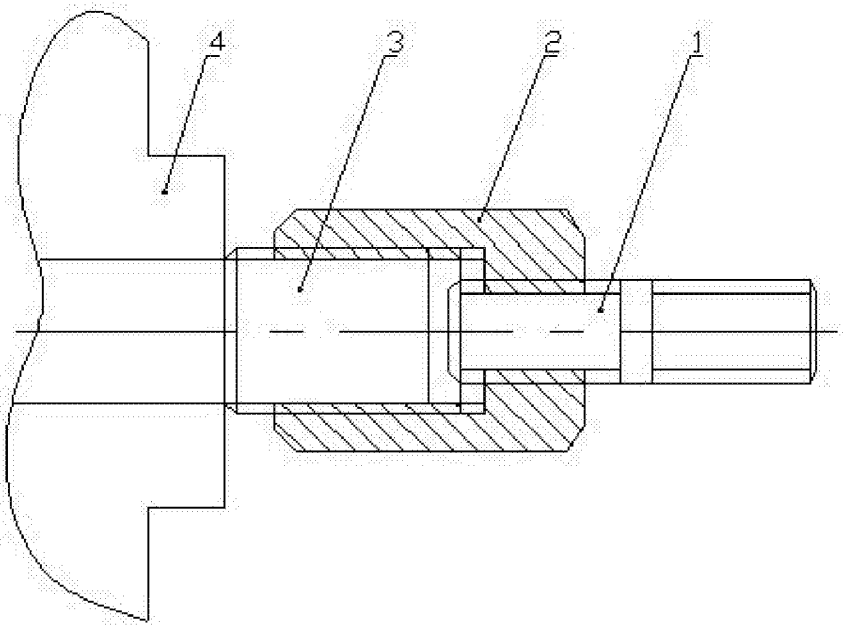

图 1