(19)中华人民共和国国家知识产权局

(12)实用新型专利

(10)授权公告号 CN 202821756 U
(45)授权公告日 2013.03.27

(21)申请号 201220385885.8

(22)申请日 2012.08.06

(73)专利权人 福州赢创工贸有限公司
地址 350014 福建省福州市晋安区鼓山镇埠兴支路1号

(72)发明人 雷香明

(74)专利代理机构 福州元创专利商标代理有限公司 35100
代理人 蔡学俊

(51)Int.Cl.
A61F 5/045(2006.01)

权利要求书 1 页 说明书 2 页 附图 3 页

(54)实用新型名称

卧式牵引床颈椎牵引装置

(57)摘要

本实用新型涉及一种卧式牵引床颈椎牵引装置，包括支撑人体后脑部、下颚部的头套和与头套连接的牵引带，其特征在于：所述牵引带包括有两段，一段缝合在支撑后脑部头套的底部，另一段缝合在支撑下颚部头套的底部。本实用新型采用工学设计、枕颌围带一体，下鄂与后脑部两边开口用魔术贴粘扣，方便不同大小头颅灵活配套，粘扣形成一体裹住头颅，防止使用中脱落，牵引拖带分两道，下巴与后脑部，均匀拖动受力直接，减少头与头垫拖动磨擦，更有利于保护颈部牵拉均允受力，安全高效。

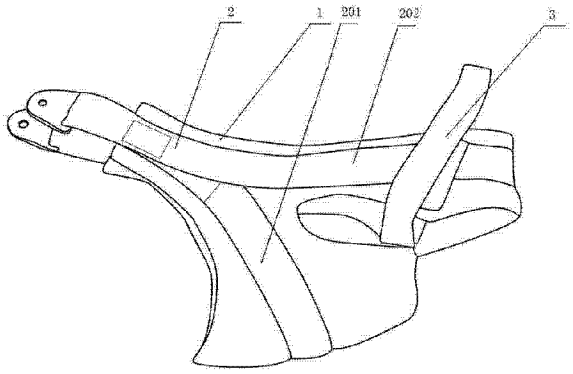

CN 202821756 U

1. 一种卧式牵引床颈椎牵引装置，包括支撑人体后脑部、下颚部的头套和与头套连接的牵引带，其特征在于：所述牵引带包括有两段，一段缝合在支撑后脑部头套的底部，另一段缝合在支撑下颚部头套的底部。

2. 根据权利要求 1 所述的卧式牵引床颈椎牵引装置，其特征在于：所述支撑后脑部和支撑下颚部的头套上分别设有以利粘扣的魔术贴。

3. 根据权利要求 1 或 2 所述的卧式牵引床颈椎牵引装置，其特征在于：所述头套下面设有头垫，所述头垫上凸设有两挡肩，两挡肩的中间设有以利支撑人体脖子的凸枕。

4. 根据权利要求 3 所述的卧式牵引床颈椎牵引装置，其特征在于：所述凸枕内设有加热按摩器。

5. 根据权利要求 4 所述的卧式牵引床颈椎牵引装置，其特征在于：所述头套内面设有绒棉。

卧式牵引床颈椎牵引装置

[0001] 技术领域：

[0002] 本实用新型涉及一种牵引器具，尤其涉及一种卧式牵引床颈椎牵引装置。

[0003] 背景技术：

[0004] 颈椎病是中、老年人常见病、多发病之一。

[0005] 临床上对脊椎病的治疗主要采用——牵引疗法，因其简单、安全、无痛、有效得到广泛的应用。牵引疗法是应用力学中作用力与反作用力之间的关系，通过特殊的牵引装置来达到治疗目的的一种方法。

[0006] 颈椎在牵引治疗时，需要使用颈椎牵引带配合牵引床，市场上使用的牵引带大多都是简易单层双面帆布或者硬质材料作为牵引带；当患者将其套于头部牵引时，容易出现滑脱，受力不均匀现象；牵引力集中在下鄂，下巴，受力疼痛，然而颈椎却没受到拉力，达不到理想的牵引效果；反之产生不适。

[0007] 发明内容：

[0008] 本实用新型的目的在于提供一种卧式牵引床颈椎牵引装置，该卧式牵引床颈椎牵引装置不仅结构简单、设计合理，而且有利于达到较好的牵引效果和舒适性。

[0009] 本实用新型卧式牵引床颈椎牵引装置包括支撑人体后脑部、下颚部的头套和与头套连接的牵引带，其特征在于：所述牵引带包括有两段，一段缝合在支撑后脑部头套的底部，另一段缝合在支撑下颚部头套的底部。

[0010] 上述支撑后脑部的头套和支撑下颚部的头套上对应设有以利粘扣的魔术贴。

[0011] 上述头套下面设有头垫，所述头垫上凸设有两挡肩，在两挡肩的中间设有以利支撑人体脖子的凸枕。

[0012] 上述凸枕内设有加热按摩器。

[0013] 上述头套内面设有绒棉。

[0014] 本实用新型卧式牵引床颈椎牵引装置通过两段牵引带，一段缝合在支撑后脑部头套的底部，另一段缝合在支撑下颚部头套的底部。从而在牵拉人体颈部时，不会仅牵拉下颚部，而达不到牵引效果。

[0015] 本实用新型采用工学设计、枕颌围带一体，下鄂与后脑部两边开口用魔术贴粘扣，方便不同大小头颅灵活配套，粘扣形成一体裹住头颅，防止使用中脱落，牵引拖带分两道，下巴与后脑部，均匀拖动受力直接，减少头与头垫拖动磨擦，更有利于保护颈部牵拉均允受力，安全高效。

[0016] 附图说明：

[0017] 图 1 是本实用新型头套与牵引带的构造示意图；

[0018] 图 2 是本实用新型的构造示意图；

[0019] 图 3 是本实用新型使用状态的构造示意图；

[0020] 图 4 是本实用新型使用状态的构造示意图。

[0021] 具体实施方式：

[0022] 本实用新型卧式牵引床颈椎牵引装置包括支撑人体后脑部、下颚部的头套 1 和与

头套连接的牵引带2，所述牵引带2包括有两段，一段201缝合在支撑后脑部头套的底部，另一段202缝合在支撑下颚部头套的底部。

[0023] 为了较好裹住头颅，防止使用中脱落，上述支撑后脑部的头套和支撑下颚部的头套上对应设有以利粘扣的魔术贴3。

[0024] 为了较好牵引，上述头套下面设有头垫4，所述头垫4上凸设有两挡肩5，在两挡肩的中间设有以利支撑人体脖子的凸枕6。

[0025] 为了更有利于牵引，上述凸枕内设有加热按摩器。

[0026] 为了增加牵引舒适性，上述头套内面设有绒棉。

[0027] 本实用新型卧式牵引床颈椎牵引装置通过两段牵引带，一段缝合在支撑后脑部头套的底部，另一段缝合在支撑下颚部头套的底部。从而在牵拉人体颈部时，不会仅牵拉下颚部，而达不到牵引效果。

[0028] 本实用新型采用工学设计、枕颌围带一体，下鄂与后脑部两边开口用魔术贴粘扣，方便不同大小头颅灵活配套，粘扣形成一体裹住头颅，防止使用中脱落，牵引拖带分两道，下巴与后脑部，均匀拖动受力直接，减少头与头垫拖动磨擦，更有利于保护颈部牵拉均允受力，安全高效。

[0029] 以上所述仅为本实用新型的较佳实施例，凡依本实用新型申请专利范围所做的均等变化与修饰，皆应属本实用新型的涵盖范围。

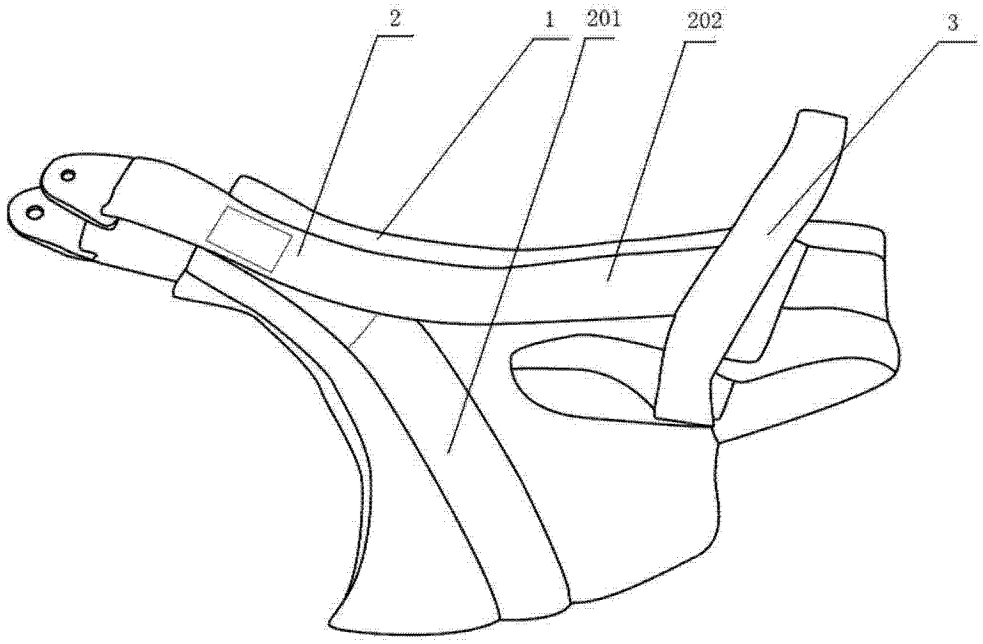

图 1

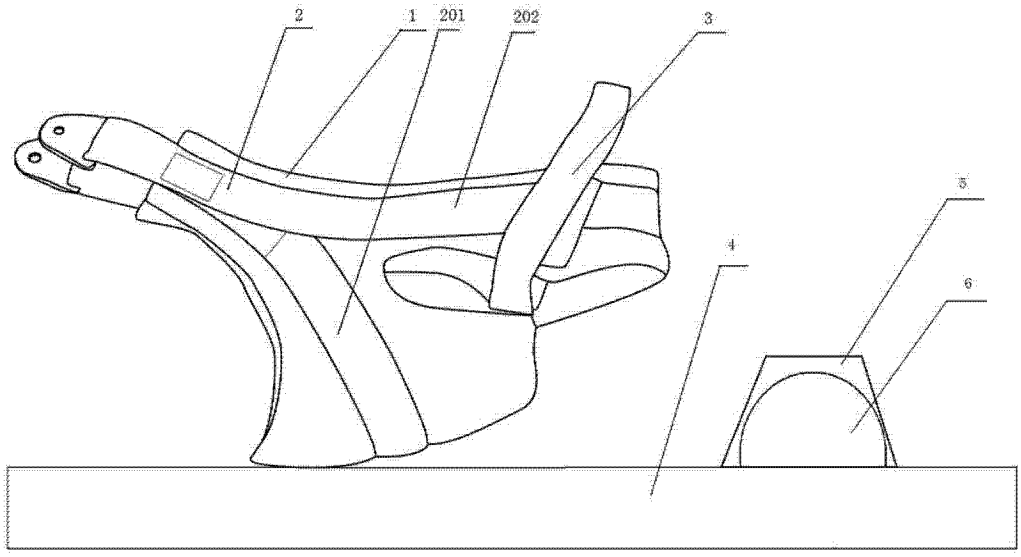

图 2

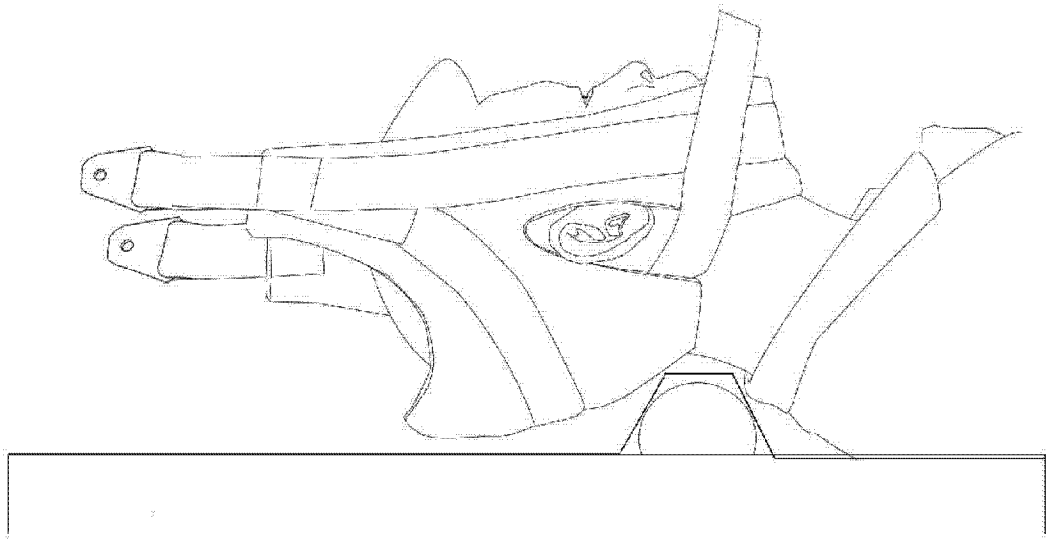

图 3

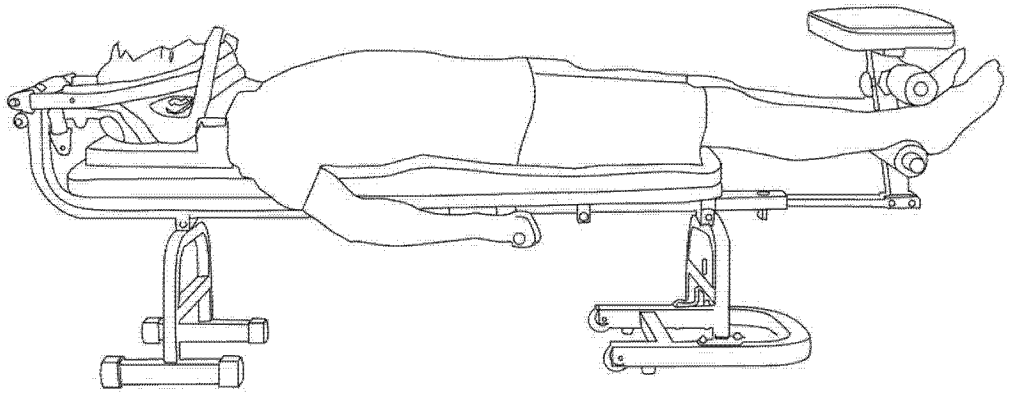

图 4