(19)国家知识产权局

(12)实用新型专利

(10)授权公告号 CN 219470535 U
(45)授权公告日 2023.08.04

(21)申请号 202320984094.5

(22)申请日 2023.04.27

(73)专利权人 惠州市淀金研磨科技有限公司
地址 516000 广东省惠州市惠城区马安镇新群村稔岗地段之二

(72)发明人 黄荣洽 谢耀熊 吴婵贞

(74)专利代理机构 深圳知一慧众知识产权代理有限公司 44973
专利代理师 杨澜

(51)Int.Cl.
D06H 7/00(2006.01)
B26D 7/18(2006.01)

权利要求书1页 说明书3页 附图4页

(54)实用新型名称

一种百洁布生产用剪切装置

(57)摘要

本实用新型涉及百洁布生产技术领域，且公开了一种百洁布生产用剪切装置，包括工作台，所述工作台的顶部固定有安装架，所述安装架的内侧安装有切割机构，所述工作台的顶部设置有定位机构，所述工作台的顶部开设有收集槽；本实用新型通过对移动板的位置进行调整，可以对不同位置的废料进行收集，不仅不需要工作人员手动地对废料进行收集，而且也方便对不同位置的废料进行收集，同时在吸风机的作用下可以使剪切时产生的废屑通过收集槽进行统一的收集，不仅避免了废屑影响百洁布后续的加工，而且也避免了碎屑对周围环境的影响，解决了目前的装置在使用时，自身无法对废料进行收集，不能对碎屑进行收集的问题。

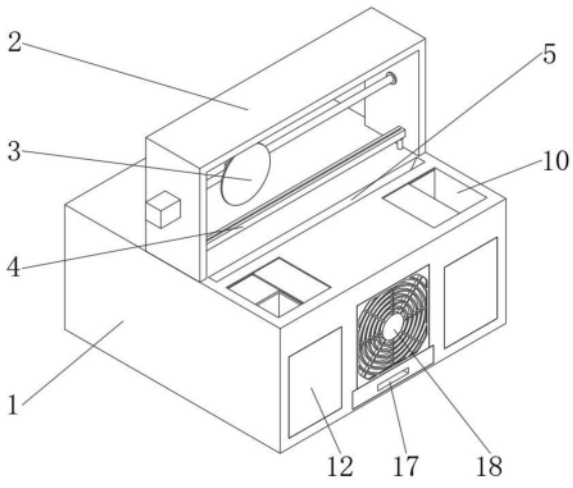

CN 219470535 U

1.一种百洁布生产用剪切装置,包括工作台(1),其特征在于:所述工作台(1)的顶部固定有安装架(2),所述安装架(2)的内侧安装有切割机构(3),所述工作台(1)的顶部设置有定位机构(4),所述工作台(1)的顶部开设有收集槽(5),所述收集槽(5)的内腔开设有连接槽(6),所述连接槽(6)的内壁固定有过滤板(7),所述连接槽(6)的内腔安装有吸风机(8),所述连接槽(6)内腔的底部滑动连接有碎屑收集盒(9),所述工作台(1)顶部的左右两侧均开设有固定槽(10),所述固定槽(10)的内腔滑动连接有移动板(11),所述固定槽(10)的内腔设置有废料收集盒(12),所述废料收集盒(12)的另一端贯穿至工作台(1)的正面并与其内壁滑动连接。

2.根据权利要求1所述的一种百洁布生产用剪切装置,其特征在于:所述固定槽(10)的内腔开设有滑槽(13),所述移动板(11)的前后两侧均固定有滑轨(14),所述滑槽(13)与滑轨(14)配合使用。

3.根据权利要求1所述的一种百洁布生产用剪切装置,其特征在于:所述废料收集盒(12)的底部嵌设有磁铁负极(16),所述固定槽(10)内腔的底部嵌设有磁铁正极(15),所述磁铁正极(15)与磁铁负极(16)配合使用。

4.根据权利要求1所述的一种百洁布生产用剪切装置,其特征在于:所述碎屑收集盒(9)的正面开设有拿取槽(17),所述拿取槽(17)内腔的形状为长方体。

5.根据权利要求1所述的一种百洁布生产用剪切装置,其特征在于:所述连接槽(6)的内腔固定有防护板(18),所述防护板(18)的底部与废料收集盒(12)的顶部滑动连接。

6.根据权利要求1所述的一种百洁布生产用剪切装置,其特征在于:所述过滤板(7)为倾斜型结构设计,所述过滤板(7)与碎屑收集盒(9)配合使用。

一种百洁布生产用剪切装置

技术领域

[0001] 本实用新型涉及百洁布生产技术领域，具体为一种百洁布生产用剪切装置。

背景技术

[0002] 民用百洁布是厨房清洁用品，包括厨房专用的百洁布，海绵百洁布和多功能的清洁刷，配合清洁液使用，能彻底去除顽固的污渍，用以清洁洗刷碗碟，是新一代的清洁用具，而在生产过程中，对百洁布进行剪切是必不可少的一道工序。

[0003] 目前的百洁布剪切装置在使用时，只能够对百洁布进行剪切，但是在剪切过程中刀具对百洁布进行挤压切割，会产生较多的废屑，而现有的剪切装置无法对其进行清理和收集，导致切割完毕的百洁布表面会沾染过多的碎屑，影响后续对百洁布的生产加工，并且碎屑也会掉落至剪切装置的周围，对周围的环境造成影响，同时在使用时，需要工作人员手动地对剪切时产生的废料进行移动收集，导致工作人员在工作时还需要对废料进行收集，增加了工作人员的劳动量，从而影响百洁布的剪切效率。

实用新型内容

[0004] 本实用新型的目的在于提供一种百洁布生产用剪切装置，以解决上述背景技术提出的问题。

[0005] 为实现上述目的，本实用新型提供如下技术方案：一种百洁布生产用剪切装置，包括工作台，所述工作台的顶部固定有安装架，所述安装架的内侧安装有切割机构，所述工作台的顶部设置有定位机构，所述工作台的顶部开设有收集槽，所述收集槽的内腔开设有连接槽，所述连接槽的内壁固定有过滤板，所述连接槽的内腔安装有吸风机，所述连接槽内腔的底部滑动连接有碎屑收集盒，所述工作台顶部的左右两侧均开设有固定槽，所述固定槽的内腔滑动连接有移动板，所述固定槽的内腔设置有废料收集盒，所述废料收集盒的另一端贯穿至工作台的正面并与其内壁滑动连接。

[0006] 优选的，所述固定槽的内腔开设有滑槽，所述移动板的前后两侧均固定有滑轨，所述滑槽与滑轨配合使用。

[0007] 优选的，所述废料收集盒的底部嵌设有磁铁负极，所述固定槽内腔的底部嵌设有磁铁正极，所述磁铁正极与磁铁负极配合使用。

[0008] 优选的，所述碎屑收集盒的正面开设有拿取槽，所述拿取槽内腔的形状为长方体。

[0009] 优选的，所述连接槽的内腔固定有防护板，所述防护板的底部与废料收集盒的顶部滑动连接。

[0010] 优选的，所述过滤板为倾斜型结构设计，所述过滤板与碎屑收集盒配合使用。

[0011] 与现有技术相比，本实用新型的有益效果如下：

[0012] 本实用新型通过对移动板的位置进行调整，可以对不同位置的废料进行收集，不仅不需要工作人员手动地对废料进行收集，而且也方便对不同位置的废料进行收集，同时在吸风机的作用下可以使剪切时产生的废屑通过收集槽进行统一的收集，不仅避免了废屑

影响百洁布后续的加工，而且也避免了碎屑对周围环境的影响，解决了目前的装置在使用时，自身无法对废料进行收集，不能对碎屑进行收集的问题。

附图说明

[0013] 图1为本实用新型中的立体结构示意图；

[0014] 图2为本实用新型中的局部立体剖面结构示意图；

[0015] 图3为本实用新型中的局部立体剖面结构示意图；

[0016] 图4为本实用新型图3中A处的放大结构示意图。

[0017] 图中：1、工作台；2、安装架；3、切割机构；4、定位机构；5、收集槽；6、连接槽；7、过滤板；8、吸风机；9、碎屑收集盒；10、固定槽；11、移动板；12、废料收集盒；13、滑槽；14、滑轨；15、磁铁正极；16、磁铁负极；17、拿取槽；18、防护板。

具体实施方式

[0018] 下面将结合本实用新型实施例中的附图，对本实用新型实施例中的技术方案进行清楚、完整地描述，显然，所描述的实施例仅仅是本实用新型一部分实施例，而不是全部的实施例。基于本实用新型中的实施例，本领域普通技术人员在没有做出创造性劳动前提下所获得的所有其他实施例，都属于本实用新型保护的范围。

[0019] 请参阅图1-4所示，一种百洁布生产用剪切装置，包括工作台1，工作台1的顶部固定有安装架2，安装架2的内侧安装有切割机构3，工作台1的顶部设置有定位机构4，工作台1的顶部开设有收集槽5，收集槽5的内腔开设有连接槽6，连接槽6的内壁固定有过滤板7，连接槽6的内腔安装有吸风机8，连接槽6内腔的底部滑动连接有碎屑收集盒9，工作台1顶部的左右两侧均开设有固定槽10，固定槽10的内腔滑动连接有移动板11，固定槽10的内腔设置有废料收集盒12，废料收集盒12的另一端贯穿至工作台1的正面并与其内壁滑动连接，该装置通过对移动板11的位置进行调整，可以对不同位置的废料进行收集，不仅不需要工作人员手动地对废料进行收集，而且也方便对不同位置的废料进行收集，同时在吸风机8的作用下可以使剪切时产生的废屑通过收集槽5进行统一的收集，不仅避免了废屑影响百洁布后续的加工，而且也避免了碎屑对周围环境的影响，解决了目前的装置在使用过程中，无法对不同位置的废料进行收集，同时不能对碎屑进行收集的问题。

[0020] 固定槽10的内腔开设有滑槽13，移动板11的前后两侧均固定有滑轨14，滑槽13与滑轨14配合使用，本实施例中，通过滑槽13和滑轨14的设置，可以在移动板11时，对其进行导向，使其在使用过程中不会出现较大幅度的位置偏移，增加移动板11在移动时的稳定性。

[0021] 废料收集盒12的底部嵌设有磁铁负极16，固定槽10内腔的底部嵌设有磁铁正极15，磁铁正极15与磁铁负极16配合使用，本实施例中，通过磁铁正极15和磁铁负极16的设置，可以对废料收集盒12进行定位，使其位置能够更加的准确，并且也可以对废料收集盒12进行限位，使其不会轻易地脱离固定槽10的内部。

[0022] 碎屑收集盒9的正面开设有拿取槽17，拿取槽17内腔的形状为长方体，本实施例中，通过拿取槽17的设置，可以在工作人员移动碎屑收集盒9时，对其提供一个有效的施力点，使工作人员在移动碎屑收集盒9时更加的轻松。

[0023] 连接槽6的内腔固定有防护板18，防护板18的底部与废料收集盒12的顶部滑动连

接，本实施例中，通过防护板18的设置，可以对吸风机8进行阻挡，避免有杂物进入连接槽6的内部对吸风机8造成损坏，并且也避免吸风机8滑轨14转动时误伤工作人员。

[0024] 过滤板7为倾斜型结构设计，过滤板7与碎屑收集盒9配合使用，本实施例中，通过此种设置，可以在过滤板7自身形状的作用下在吸风机8停止工作时，其表面的碎屑能够在自身重力的作用下掉落至碎屑收集盒9的内部，避免过滤板7的表面残留过多的碎屑影响吸风机8的吸风效果。

[0025] 值得注意的是：本技术方案中提出的切割机构3和定位机构4均为现有技术，使用时的工作原理及有益效果在此不做赘述。

[0026] 工作原理：首先将需要剪切的百洁布放在工作台1的顶部，随后根据百洁布的宽度调整移动板11的位置，使百洁布切割后多余的废料与固定槽10的开口处相互对应，随后在定位机构4的作用下对百洁布进行固定，然后开启切割机构3对百洁布进行切割，在切割过程中，开启吸风机8，随后在吸风机8的作用下使切割过程中产生的碎屑通过收集槽5吸入连接槽6的内部，紧接着被过滤板7阻挡，空气通过连接槽6排出，而碎屑则停留在过滤板7的一侧，在定位机构4的作用下使切割后的百洁布能够向前方移动，然后在收集槽5的作用下还可以对百洁布表面的碎屑进行收集，而多余的废料则通过固定槽10掉落至废料收集盒12的内部，往复如此对百洁布进行剪切，不使用时，在过滤板7自身形状和碎屑自身重量的作用下掉落至碎屑收集盒9的内部，在需要对废料和碎屑进行清理时，直接将废料收集盒12和碎屑收集盒9取出即可。

[0027] 需要说明的是，在本文中，诸如第一和第二等之类的关系术语仅仅用来将一个实体或者操作与另一个实体或操作区分开来，而不一定要求或者暗示这些实体或操作之间存在任何这种实际的关系或者顺序。而且，术语“包括”、“包含”或者其任何其他变体意在涵盖非排他性的包含，从而使得包括一系列要素的过程、方法、物品或者设备不仅包括那些要素，而且还包括没有明确列出的其他要素，或者是还包括为这种过程、方法、物品或者设备所固有的要素。在没有更多限制的情况下，由语句“包括一个……”限定的要素，并不排除在包括所述要素的过程、方法、物品或者设备中还存在另外的相同要素。

[0028] 尽管已经示出和描述了本实用新型的实施例，对于本领域的普通技术人员而言，可以理解在不脱离本实用新型的原理和精神的情况下可以对这些实施例进行多种变化、修改、替换和变型，本实用新型的范围由所附权利要求及其等同物限定。

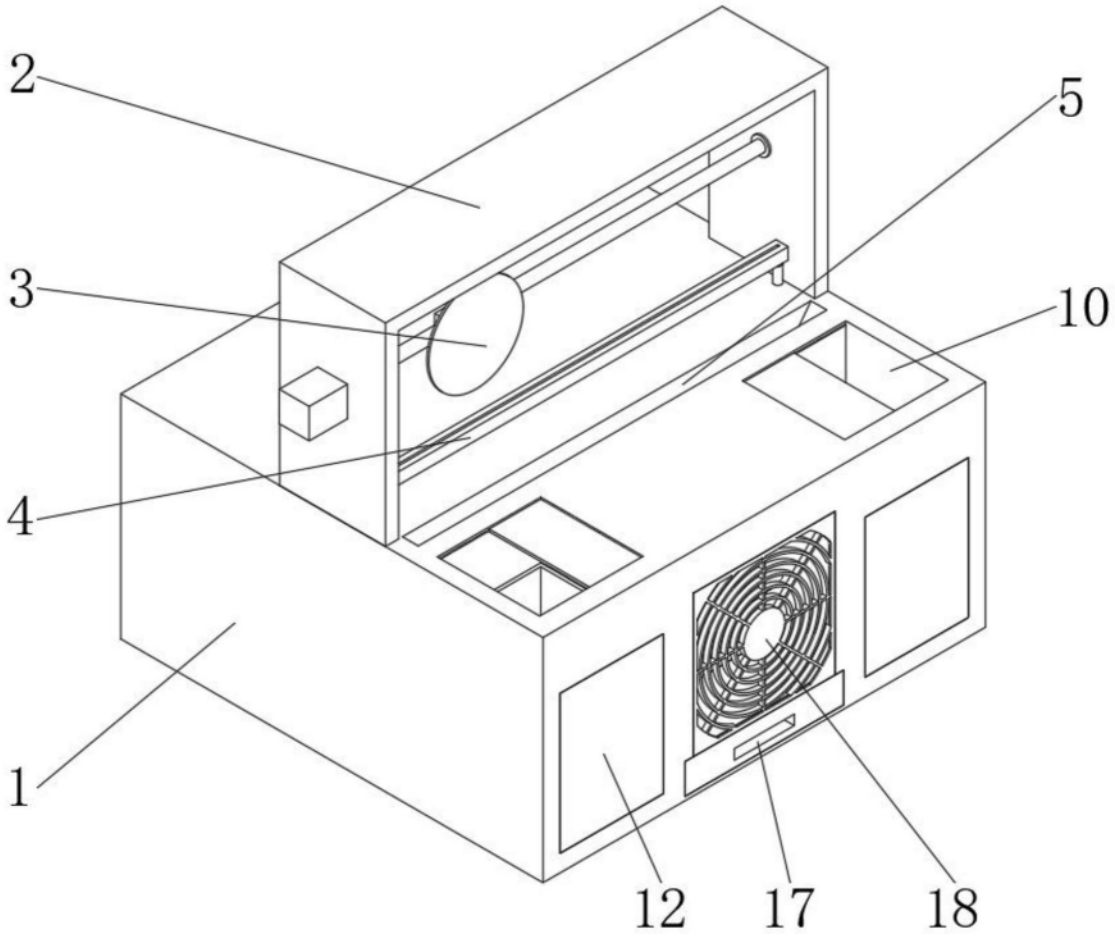

图1

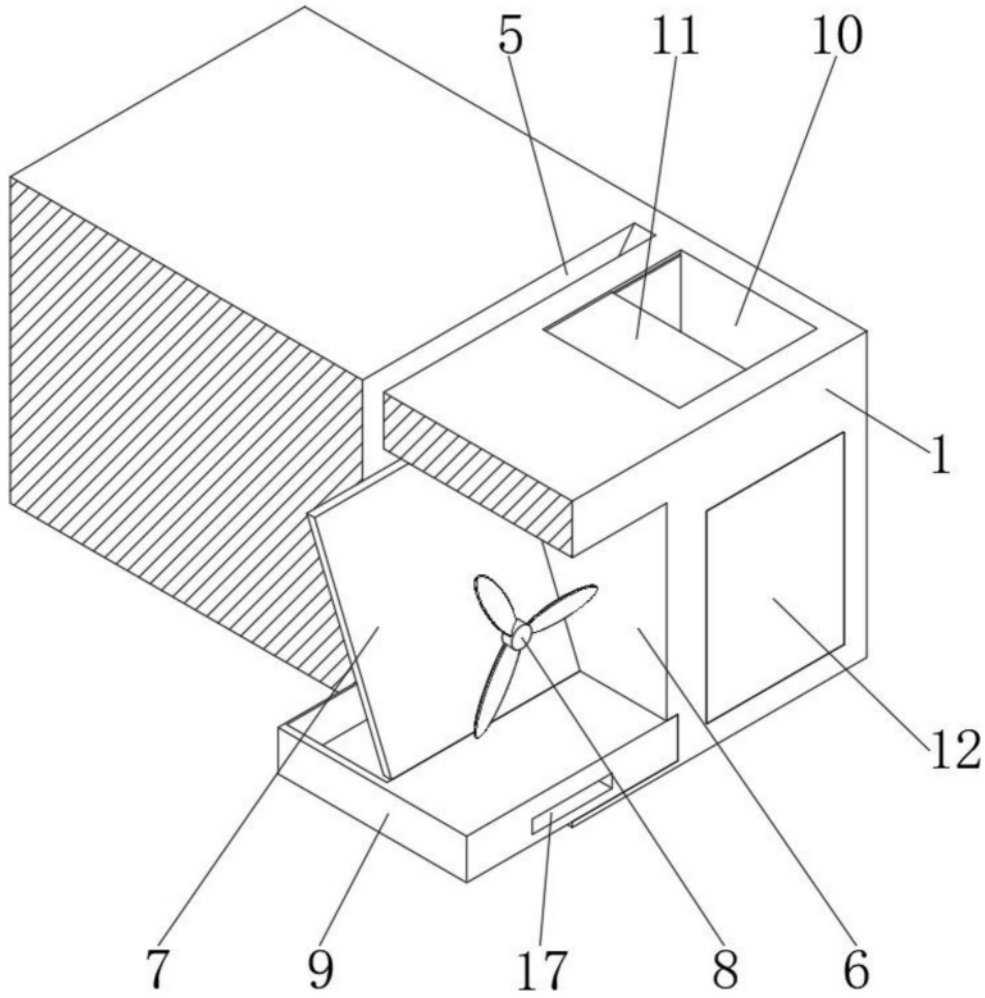

图2

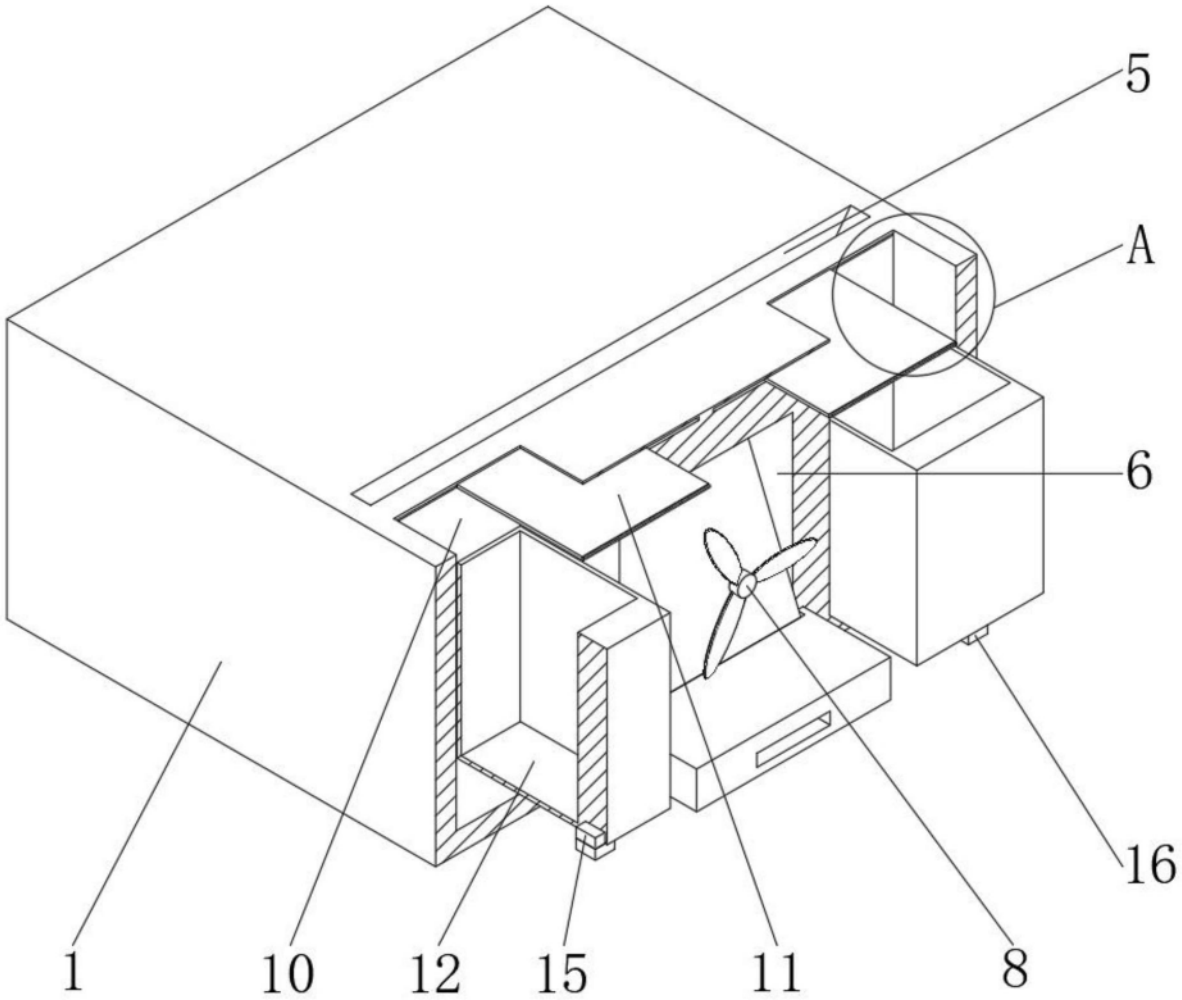

图3

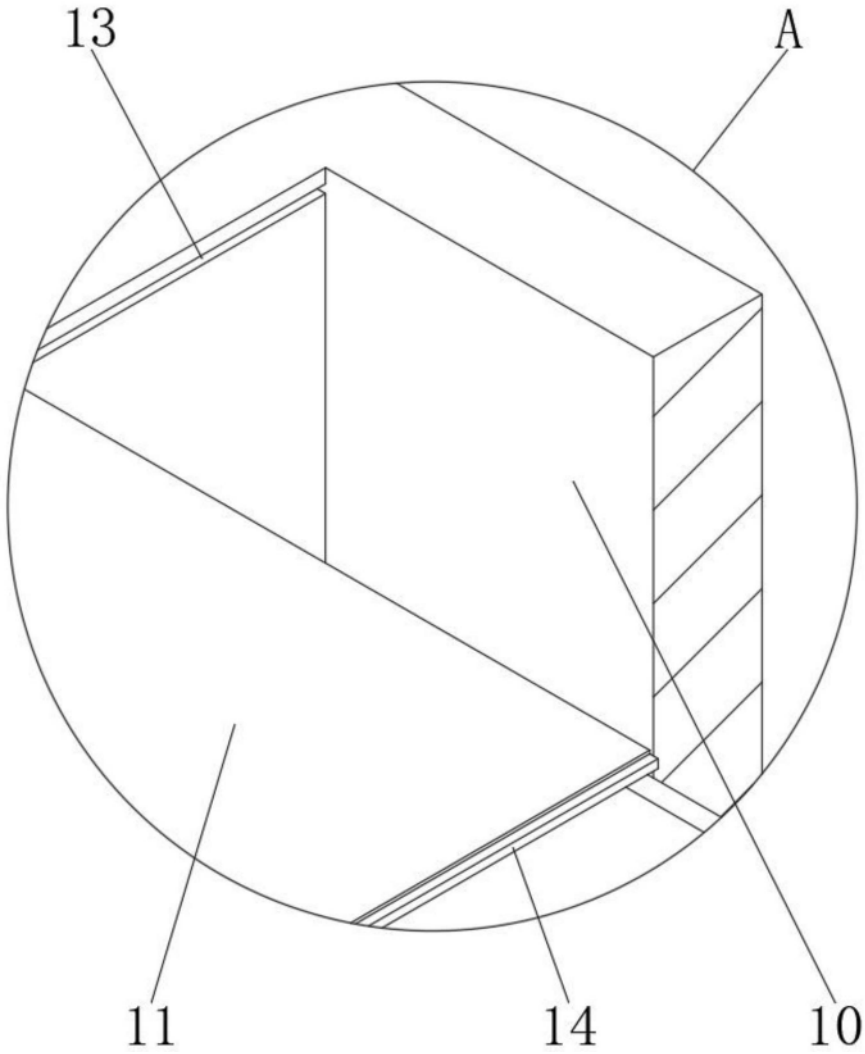

图4