(19)中华人民共和国国家知识产权局

(12)实用新型专利

(10)授权公告号 CN 210342619 U
(45)授权公告日 2020.04.17

(21)申请号 201920915221.X

(22)申请日 2019.06.18

(73)专利权人 浙江展诚建设集团股份有限公司
地址 311800 浙江省绍兴市诸暨市陶朱街道展诚大道68号

(72)发明人 黄瑜 王建刚 赵杭波 赵勇 吴于萍

(74)专利代理机构 浙江千克知识产权代理有限公司 33246
代理人 裴金华

(51)Int.Cl.
E04G 3/28(2006.01)
E04G 5/04(2006.01)
E04G 3/30(2006.01)
E04G 3/32(2006.01)

权利要求书1页 说明书2页 附图2页

(54)实用新型名称

一种整体提升脚手架的连接件

(57)摘要

本实用新型提供了一种整体提升脚手架的连接件，包括脚导向座、脚手架主体、提升挂座、提升机以及链条，所述导向座与所述提升挂座固定在楼板上，所述提升机设置在所述脚手架主体的上吊点上，所述链条下端连接有钢丝绳，所述钢丝绳绕过所述脚手架主体上的下吊点并与所述下吊点上侧的所述提升挂座连接，所述导向座包括背板、连杆以及设置在所述连杆上的限位件，所述脚手架主体包括左桁架和右桁架，所述左桁架与所述右桁架包括支撑架和所述支撑架端部的与所述限位件嵌合的导向架。该连接结构中脚手架主体与导向座对接方便且连接稳定性高。

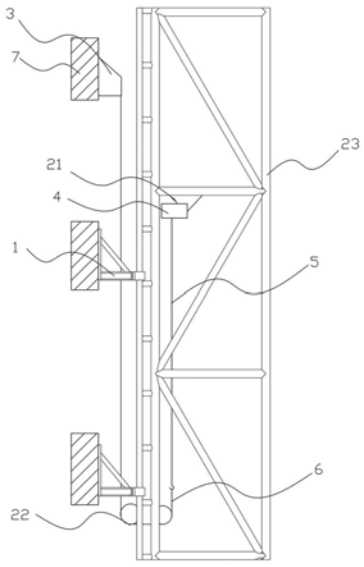

CN 210342619 U

1.一种整体提升脚手架的连接件,其特征在于:包括导向座(1)、脚手架主体(2)、提升挂座(3)、提升机(4)以及链条(5),所述导向座(1)与所述提升挂座(3)固定在楼板(7)上,所述提升机(4)设置在所述脚手架主体(2)的上吊点(21)上,所述链条(5)下端连接有钢丝绳(6),所述钢丝绳(6)绕过所述脚手架主体(2)上的下吊点(22)并与所述下吊点(22)上侧的所述提升挂座(3)连接,所述导向座(1)包括背板(11)、连杆(12)以及设置在所述连杆(12)上的限位件(13),所述脚手架主体(2)包括左桁架(23)和右桁架(24),所述左桁架(23)与所述右桁架(24)包括支撑架(25)和所述支撑架(25)端部的与所述限位件(13)嵌合的导向架(26)。

2.根据权利要求1所述的一种整体提升脚手架的连接件,其特征在于:所述背板(11)上连接孔(111)并通过穿墙螺栓固定在所述楼板(7)上,所述连杆(12)位于所述背板(11)下端,所述背板(11)与所述连杆(12)之间设有斜撑杆(14)。

3.根据权利要求2所述的一种整体提升脚手架的连接件,其特征在于:所述连杆(12)与所述斜撑杆(14)的数量均为两个并关于所述背板(11)对称设置。

4.根据权利要求1所述的一种整体提升脚手架的连接件,其特征在于:所述限位件(13)包括U形的护套(131)以及所述护套(131)内的滚轮(132)。

5.根据权利要求4所述的一种整体提升脚手架的连接件,其特征在于:单个所述护套(131)内的滚轮(132)数量为两个。

6.根据权利要求1所述的一种整体提升脚手架的连接件,其特征在于:所述导向架(26)包括两个立柱(261)以及所述立柱(261)间的水平连杆(262)。

7.根据权利要求1所述的一种整体提升脚手架的连接件,其特征在于:所述提升挂座(3)包括连接板(31)、所述连接板(31)两侧的侧板(32)以及所述侧板(32)之间的限位杆(33)。

8.根据权利要求7所述的一种整体提升脚手架的连接件,其特征在于:所述连接板(31)上设有两个连接孔(111)并通过穿墙螺栓固定在所述楼板(7)上。

9.根据权利要求1所述的一种整体提升脚手架的连接件,其特征在于:所述提升机(4)为电动葫芦。

一种整体提升脚手架的连接件

技术领域

[0001] 本实用新型涉及建筑技术领域，尤其涉及一种整体提升脚手架的连接件。

背景技术

[0002] 在建筑施工中，脚手架是不可缺少的架设工具，它的作用是保证施工作业人员能够顺利并安全可靠的在不同高度的作业面上进行正常施工。随着我国国民经济的快速发展和建筑业整体技术水平的提高，外脚手架施工技术也适应高层建筑的需要而得到长足地发展。现有的提升脚手架存在脚手架主体与导向结构对准连接困难、连接结构稳定性差的问题。

实用新型内容

[0003] 本实用新型提供了一种整体提升脚手架的连接件，脚手架主体与导向座对接方便且连接稳定性高。

[0004] 为了达到所述目的，本实用新型采用如下技术方案：

[0005] 一种整体提升脚手架的连接件，包括导向座、脚手架主体、提升挂座、提升机以及链条，所述导向座与所述提升挂座固定在楼板上，所述提升机设置在所述脚手架主体的上吊点上，所述链条下端连接有钢丝绳，所述钢丝绳绕过所述脚手架主体上的下吊点并与所述下吊点上侧的所述提升挂座连接，所述导向座包括背板、连杆以及设置在所述连杆上的限位件，所述脚手架主体包括左桁架和右桁架，所述左桁架与所述右桁架包括支撑架和所述支撑架端部的与所述限位件嵌合的导向架。

[0006] 作为一种优选，所述背板上连接孔并通过穿墙螺栓固定在所述楼板上，所述连杆位于所述背板下端，所述背板与所述连杆之间设有斜撑杆。

[0007] 作为一种优选，所述连杆与所述斜撑杆的数量均为两个并关于所述背板对称设置。

[0008] 作为一种优选，所述限位件包括U形的护套以及所述护套内的滚轮。

[0009] 作为一种优选，单个所述护套内的滚轮数量为两个。

[0010] 作为一种优选，所述导向架包括两个立柱以及所述立柱间的水平连杆。

[0011] 作为一种优选，所述提升挂座包括连接板、所述连接板两侧的侧板以及所述侧板之间的限位杆。

[0012] 作为一种优选，所述连接板上设有两个连接孔并通过穿墙螺栓固定在所述楼板上。

[0013] 作为一种优选，所述提升机为电动葫芦。

[0014] 综上，与现有技术相比，本实用新型的优点在于：脚手架主体提升至预定位置时，限位件安装在该处的导向座连杆上，对脚手架主体水平面内的移动进行下限位，滚轮的设置可适应脚手架主体一定程度的偏移。

附图说明

[0015] 图1是本实用新型的结构示意图；

[0016] 图2是脚手架主体的结构示意图；

[0017] 图3是导向座结构示意图；

[0018] 图4是导向座结构俯视图；

[0019] 图5是提升挂座结构示意图。

[0020] 图中的标号如下：

[0021] 1.导向座,11.背板,111.连接孔,12.连杆,13.限位件,131.护套,132.滚轮,14.斜撑杆,2.脚手架主体,21.上吊点,22.下吊点,23.左桁架,24.右桁架,25.支撑架,26.导向架,261.立柱,262.水平连杆,3.提升挂座,31.连接板,32.侧板,33.限位杆,4.提升机,5.链条,6.钢丝绳,7.楼板。

具体实施方式

[0022] 下面结合附图中实施例对本实用新型作进一步说明。

[0023] 如图1至图5所示,该整体提升脚手架连接件包括导向座1、脚手架主体2、提升挂座3、提升机4以及链条5。导向座1与提升挂座3固定在楼板7上,提升机4设置在脚手架主体2的上吊点21上,提升机4上的链条5下端连接有钢丝绳6,钢丝绳6绕过脚手架主体2上的下吊点22并与下吊点22上侧的提升挂座3连接。导向座1包括背板11、连杆12以及设置在连杆12上的限位件13,脚手架主体2包括左桁架23和右桁架24,左桁架23与右桁架24包括支撑架25和支撑架25端部的与限位件13嵌合的导向架26。左桁架23和右桁架24相对设置,图1视图中左桁架23和右桁架24重合。支撑架25为矩形框架结构,支撑架25之间提供连接杆连接,支撑架25与导向架26在垂向方向视图形状为T形。上吊点21与下吊点22设置在左桁架23与右桁架24之间,提升机4可为电动葫芦提升机4,电动葫芦提升机4固定在上吊点21上,链条5向下延伸并经过下吊点22上的导向滑轮弯折后,从脚手架主体2与楼板7之间向上延伸并连接至提升挂座3上。

[0024] 如图3所示,导向座1的背板11上连接孔111并通过穿墙螺栓固定在楼板7上,连杆12位于背板11下端,背板11与连杆12之间设有斜撑杆14。连杆12与斜撑杆14的数量均为两个并关于背板11对称设置。限位件13包括U形的护套131以及护套131内的滚轮132,单个护套131内的滚轮132数量为两个,滚轮132与护套131形成滑套连接结构。导向架26包括两个立柱261以及立柱261间的水平连杆262,立柱261嵌在护套131内。

[0025] 如图5所示,提升挂座3包括连接板31、连接板31两侧的侧板32以及侧板32之间的限位杆33。连接板31上设有两个连接孔111并通过穿墙螺栓固定在楼板7上。

[0026] 以上说明仅仅是对本实用新型的解释,使得本领域普通技术人员能完整的实施本方案,但并不是对本实用新型的限制,本领域技术人员在阅读完本说明书后可以根据需要对本实施例做出没有创造性贡献的修改,这些都是不具有创造性的修改,但只要在本实用新型的权利要求范围内都受到专利法的保护。

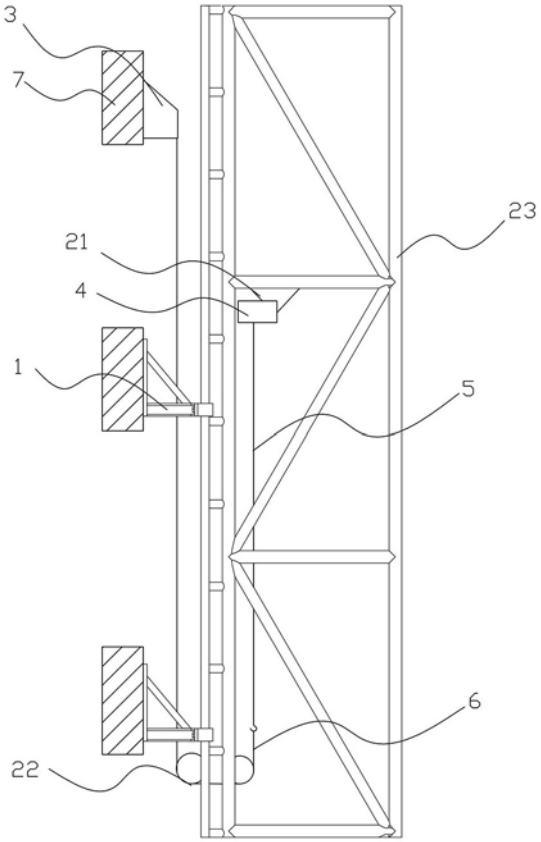

图1

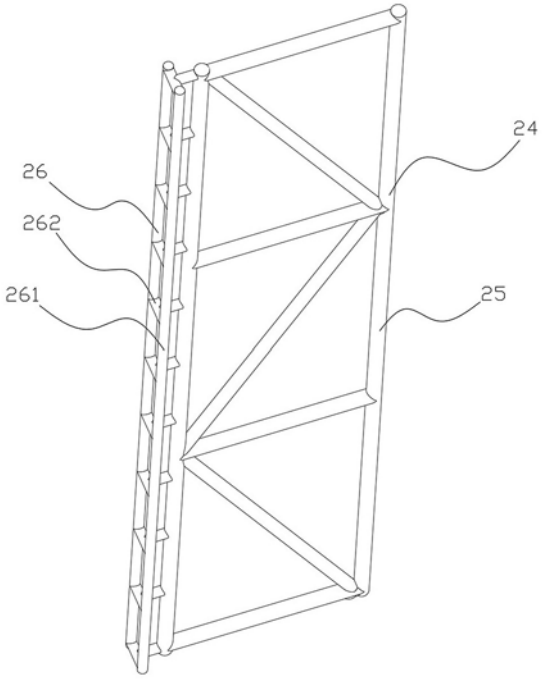

图2

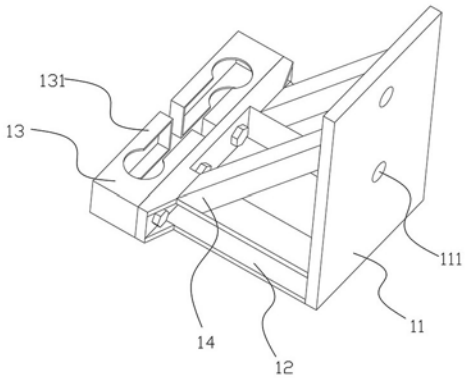

图3

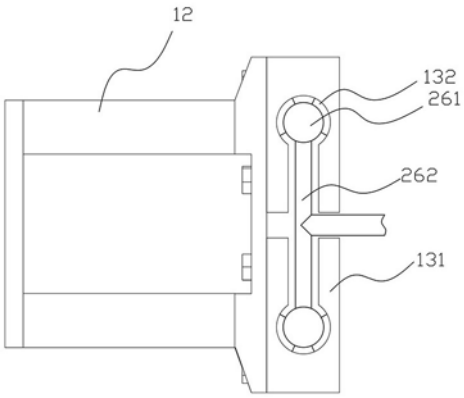

图4

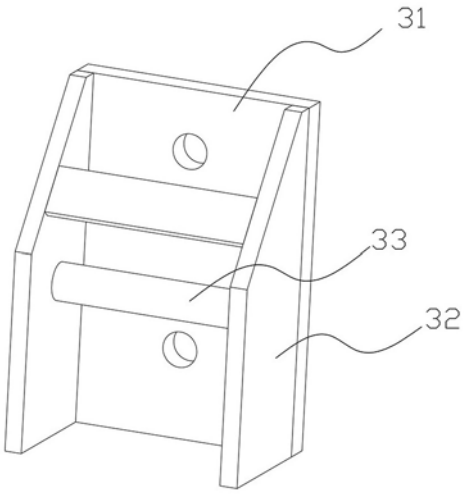

图5