(19)中华人民共和国国家知识产权局

(12)实用新型专利

(10)授权公告号 CN 201566984 U
(45)授权公告日 2010.09.01

(21)申请号 200920281889.X

(22)申请日 2009.12.02

(73)专利权人 淄博新力塑编有限公司
地址 256100 山东省淄博市沂源县城荆山路74号

(72)发明人 王文章

(74)专利代理机构 青岛发思特专利商标代理有限公司 37212
代理人 巩同海

(51)Int.Cl.
B65D 88/22(2006.01)
B65D 81/03(2006.01)

权利要求书 1 页 说明书 1 页 附图 1 页

(54)实用新型名称

一种防碰撞集装袋

(57)摘要

本实用新型涉及一种防碰撞集装袋，包括集装袋袋体、吊带，吊带位于集装袋袋体外壁两侧，在集装袋袋体内部有一个略小于集装袋袋体的集装袋内体，集装袋内体与集装袋袋体在袋体顶部封闭连接，集装袋袋体上有一个充气口。从充气口充气，使集装袋外体与集装袋内体之间形成密闭气囊。密闭气囊能够减少运输过程中由于碰撞产生的冲击力，起到了一定的缓冲作用，避免了易碎物品因受外物碰撞而产生破碎，使易碎物品运输得到了很大的保障。防碰撞集装袋盛装量大，占用体积小，运输过程中能有效保护易碎物品。

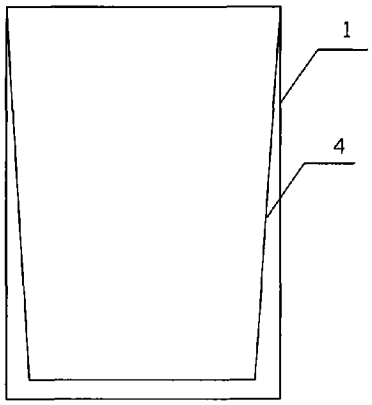

CN 201566984 U

1. 一种防碰撞集装袋，包括集装袋袋体 (1)、吊带 (2)，吊带 (2) 位于集装袋袋体 (1) 外壁两侧，其特征在于：在集装袋袋体 (1) 内部有一个略小于集装袋袋体 (1) 的集装袋内体 (4)，集装袋内体 (4) 与集装袋袋体 (1) 在袋体顶部封闭连接，集装袋袋体 (1) 上有一个充气口 (3)。

一种防碰撞集装袋

技术领域

[0001] 本实用新型提供一种防碰撞集装袋。

背景技术

[0002] 目前，通常使用的集装袋产品在盛装易碎物品时，在运输过程中很容易因集装袋之间的相互碰撞造成盛装物品破碎；若使用外表为硬质材料的包装产品包装易碎物品，虽然盛装物品不易破碎，但存在盛装量小，占用体积大，操作不方便，不易存储等缺点。

实用新型内容

[0003] 根据以上现有技术中的不足，本实用新型要解决的技术问题是：提供一种盛装量大，占用体积小，运输过程中能有效保护易碎物品的防碰撞集装袋。

[0004] 本实用新型解决其技术问题所采用的技术方案是：一种防碰撞集装袋，包括集装袋袋体、吊带，吊带位于集装袋袋体外壁两侧，其特征在于：在集装袋袋体内部有一个略小于集装袋袋体的集装袋内体，集装袋内体与集装袋袋体在袋体顶部封闭连接，集装袋袋体上有一个充气口。

[0005] 使用时，从充气口充气，使集装袋外体与集装袋内体之间形成密闭气囊。密闭气囊能够减少运输过程中由于碰撞产生的冲击力，起到了一定的缓冲作用，避免了易碎物品因受外物碰撞而产生破碎，使易碎物品的运输得到了很大的保障。

[0006] 本实用新型所具有的有益效果是：防碰撞集装袋盛装量大，占用体积小，运输过程中能有效保护易碎物品。集装袋袋体与集装袋内体之间的密闭气囊能够减少运输过程中由于碰撞产生的冲击力，起到了一定的缓冲作用，避免了易碎物品因受外物碰撞而产生破碎，使易碎物品的运输得到了很大的保障。

附图说明

[0007] 图 1 是本实用新型的主视图；

[0008] 图 2 是图 1 中的 A-A 截面图；

[0009] 其中：1、集装袋袋体；2、吊带；3、充气口；4、集装袋内体

具体实施方式

[0010] 下面结合附图对本实用新型的实施例做进一步描述：

[0011] 如图所示，防碰撞集装袋包括集装袋袋体 1、吊带 2、充气口 3，吊带 2 位于集装袋袋体 1 外壁两侧，集装袋袋体 1 上有一个充气口 3。在集装袋袋体 1 内部有一个略小于集装袋袋体 1 的集装袋内体 4，集装袋内体 4 与集装袋袋体 1 在袋体顶部封闭连接。从集装袋袋体 1 上的充气口 3 充气，使集装袋袋体 1 与集装袋内体 4 之间形成密闭气囊，密闭气囊能够减少运输过程中由于碰撞产生的冲击力，起到了一定的缓冲作用，避免了易碎物品因受外物碰撞而产生破碎，使易碎物品的运输得到了很大的保障。

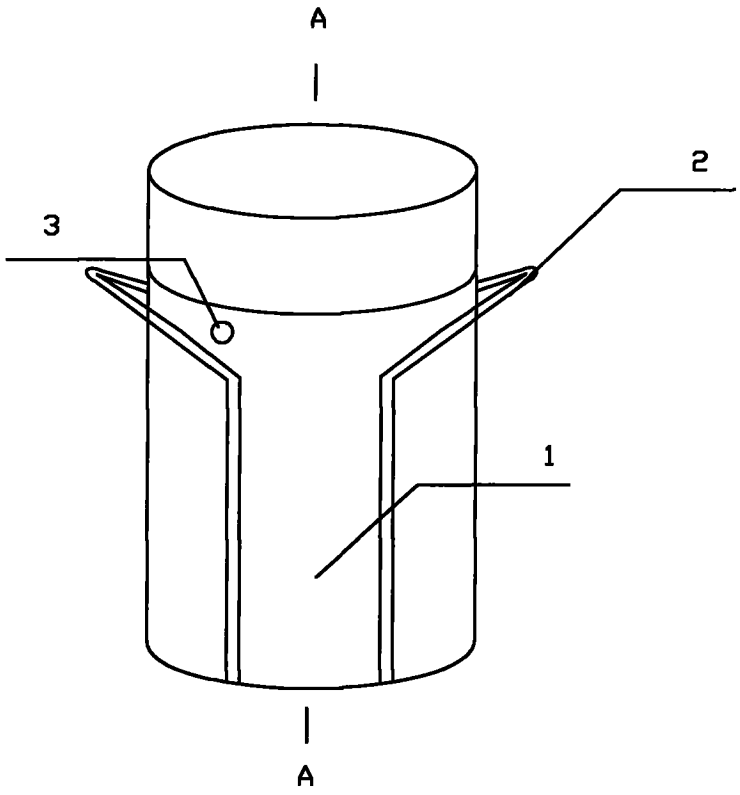

图 1

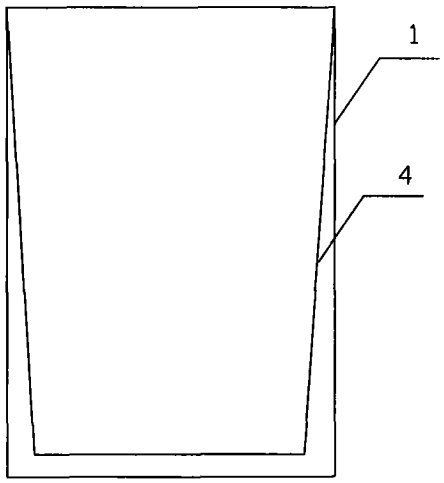

图 2