(19)国家知识产权局

(12)实用新型专利

(10)授权公告号 CN 217249813 U
(45)授权公告日 2022.08.23

(21)申请号 202220377276.1

(22)申请日 2022.02.24

(73)专利权人 兖矿科蓝凯美特化工有限公司
地址 272200 山东省济宁市金乡县胡集镇济宁化学工业开发区

(72)发明人 张敏 谭世建 闫晓燕

(74)专利代理机构 北京中济纬天专利代理有限公司 11429
专利代理师 宋震

(51)Int.Cl.
B05B 1/14(2006.01)
B05B 15/20(2018.01)
B05B 15/50(2018.01)

权利要求书1页 说明书3页 附图6页

(54)实用新型名称

尾气处理装置吸收剂雾化喷头

(57)摘要

本实用新型公开了尾气处理装置吸收剂雾化喷头，具体涉及雾化喷头技术领域，包括喷头主体，所述喷头主体包括连接管和喷头本体，所述连接管位于喷头本体顶部，所述连接管内部螺纹连接有安装管，所述安装管内部设有第一环板和第二环板，所述第一环板位于第二环板顶部。本实用新型通过连接管连接外部设备后，物料首先与第一滤板接触，并被第一滤板打散，然后再被第一环板内的分隔板划分打散，打散后再借助引流板对物料进行聚合，聚合后再借助分流板将物料散开，而后再被第二环板内的分隔板划分打散，经过多次的打散和混合，能促使物料充分混合，混合之后再通过第二滤板进行打散，使物料能均匀喷出。

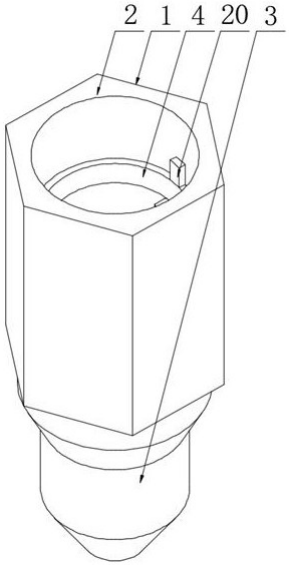

CN 217249813 U

1.尾气处理装置吸收剂雾化喷头,包括喷头主体(1),其特征在于:所述喷头主体(1)包括连接管(2)和喷头本体(3),所述连接管(2)位于喷头本体(3)顶部,所述连接管(2)内部螺纹连接有安装管(4),所述安装管(4)内部设有第一环板(5)和第二环板(6),所述第一环板(5)位于第二环板(6)顶部,所述第一环板(5)和第二环板(6)内部均固定设有多个分隔板(7),多个分隔板(7)之间均匀间隔设置,所述第一环板(5)和第二环板(6)之间设有引流板(8)和分流板(9),所述引流板(8)位于分流板(9)顶部,所述引流板(8)截面设为漏斗形,所述分流板(9)截面设为倒漏斗形,所述引流板(8)和分流板(9)相远离的一端均开设有两个定位槽(10),所述第一环板(5)靠近引流板(8)的一侧和第二环板(6)靠近分流板(9)的一侧均固定设有两个定位板(11),所述定位板(11)延伸至定位槽(10)内部,所述第一环板(5)顶部设有第一固定机构,所述第二环板(6)底部设有第二固定机构。

2.根据权利要求1所述的尾气处理装置吸收剂雾化喷头,其特征在于:所述第一固定机构包括第一连接环板(12),所述第一连接环板(12)位于第一环板(5)顶部,所述第一连接环板(12)外壁与安装管(4)内壁为螺纹连接,所述第一连接环板(12)内部固定设有第一滤板(13)。

3.根据权利要求2所述的尾气处理装置吸收剂雾化喷头,其特征在于:所述第二固定机构包括第二连接环板(14),所述第二连接环板(14)位于第二环板(6)底部,所述第二连接环板(14)外壁与安装管(4)内壁为螺纹连接,所述第二连接环板(14)内部固定设有第二滤板(15),所述第二连接环板(14)两端顶部均固定设有限位柱(16),所述第二环板(6)两端底部均开设有限位槽(17),所述限位柱(16)顶端延伸至限位槽(17)内部。

4.根据权利要求2所述的尾气处理装置吸收剂雾化喷头,其特征在于:所述第一滤板(13)顶部固定设有两个第一竖板(18),两个第一竖板(18)关于第一滤板(13)中心轴线左右对称设置。

5.根据权利要求3所述的尾气处理装置吸收剂雾化喷头,其特征在于:所述第二滤板(15)底部固定设有两个第二竖板(19),两个第二竖板(19)关于第二滤板(15)中心轴线左右对称设置。

6.根据权利要求1所述的尾气处理装置吸收剂雾化喷头,其特征在于:所述安装管(4)两端顶部均固定设有扭把(20)。

尾气处理装置吸收剂雾化喷头

技术领域

[0001] 本实用新型涉及雾化喷头技术领域，更具体地说是尾气处理装置吸收剂雾化喷头。

背景技术

[0002] 雾化喷头通常广泛应用于医药工业、农业、环境保护行业中，其工作原理通常为：液体由泵加压送入喷头，然后从喷头的小孔喷出，使液体雾化成细小的液滴。其雾化特性取决于操作压力和喷头的孔径，一般来说细孔内外的压力差越高喷孔越小，雾化的液滴越细。

[0003] 现有的雾化喷头一般只有将物料雾化喷出的作用，而并不能促使物料混合更加均匀的作用，所以我们需要尾气处理装置吸收剂雾化喷头。

实用新型内容

[0004] 为了克服现有技术的上述缺陷，本实用新型提供尾气处理装置吸收剂雾化喷头，通过连接管连接外部设备后，物料首先与第一滤板接触，并被第一滤板打散，然后再被第一环板内的分隔板划分打散，打散后再借助引流板对物料进行聚合，聚合后再借助分流板将物料散开，而后再被第二环板内的分隔板划分打散，经过多次的打散和混合，能促使物料充分混合，混合之后再通过第二滤板进行打散，使物料能均匀喷出，以解决上述背景技术中出现的问题。

[0005] 为实现上述目的，本实用新型提供如下技术方案：尾气处理装置吸收剂雾化喷头，包括喷头主体，所述喷头主体包括连接管和喷头本体，所述连接管位于喷头本体顶部，所述连接管内部螺纹连接有安装管，所述安装管内部设有第一环板和第二环板，所述第一环板位于第二环板顶部，所述第一环板和第二环板内部均固定设有多个分隔板，多个分隔板之间均匀间隔设置，所述第一环板和第二环板之间设有引流板和分流板，所述引流板位于分流板顶部，所述引流板截面设为漏斗形，所述分流板截面设为倒漏斗形，所述引流板和分流板相远离的一端均开设有两个定位槽，所述第一环板靠近引流板的一侧和第二环板靠近分流板的一侧均固定设有两个定位板，所述定位板延伸至定位槽内部，所述第一环板顶部设有第一固定机构，所述第二环板底部设有第二固定机构。

[0006] 在一个优选地实施方式中，所述第一固定机构包括第一连接环板，所述第一连接环板位于第一环板顶部，所述第一连接环板外壁与安装管内壁为螺纹连接，所述第一连接环板内部固定设有第一滤板，通过第一连接环板的设置，便于对第一环板进行限位，避免第一环板移动出安装管，提高了整体结构的稳定性。

[0007] 在一个优选地实施方式中，所述第二固定机构包括第二连接环板，所述第二连接环板位于第二环板底部，所述第二连接环板外壁与安装管内壁为螺纹连接，所述第二连接环板内部固定设有第二滤板，所述第二连接环板两端顶部均固定设有限位柱，所述第二环板两端底部均开设有限位槽，所述限位柱顶端延伸至限位槽内部，通过第二连接环板的设置，便于对第二环板进行限位，同时借助限位柱与限位槽的配合，能有效提高第二环板的稳

定性。

[0008] 在一个优选地实施方式中，所述第一滤板顶部固定设有两个第一竖板，两个第一竖板关于第一滤板中心轴线左右对称设置，通过第一竖板的设置，便于用户对第一竖板进行操作，使用户能更便捷的对第一滤板进行操作。

[0009] 在一个优选地实施方式中，所述第二滤板底部固定设有两个第二竖板，两个第二竖板关于第二滤板中心轴线左右对称设置，通过第二竖板的设置，便于用户对第二滤板进行操作，提高了用户操作第二滤板时的便捷性。

[0010] 在一个优选地实施方式中，所述安装管两端顶部均固定设有扭把，通过扭把的设置，便于用户操作安装管，通过扭把转动安装管，使安装管与连接管分离，进而便于用户对安装管内的设备进行清洁维护。

[0011] 本实用新型的技术效果和优点：

[0012] 1、本实用新型通过连接管连接外部设备后，物料首先与第一滤板接触，并被第一滤板打散，然后再被第一环板内的分隔板划分打散，打散后再借助引流板对物料进行聚合，聚合后再借助分流板将物料散开，而后再被第二环板内的分隔板划分打散，经过多次的打散和混合，能促使物料充分混合，混合之后再通过第二滤板进行打散，使物料能均匀喷出；

[0013] 2、本实用新型通过安装管与连接管为螺纹连接，所以便于将安装管取出连接管，且第一连接环板和第二连接环板与安装管为螺纹连接，进而便于对第一滤板、第二滤板、第一环板、第二环板、引流板和分流板进行拆卸清洗。

附图说明

[0014] 图1为本实用新型的整体结构主视图；

[0015] 图2为本实用新型的连接管和安装管爆炸图；

[0016] 图3为本实用新型的安装管爆炸图；

[0017] 图4为本实用新型的分流板和引流板爆炸图；

[0018] 图5为本实用新型的第一滤板和第二滤板爆炸图；

[0019] 图6为本实用新型的连接管俯视图。

[0020] 附图标记为：1、喷头主体；2、连接管；3、喷头本体；4、安装管；5、第一环板；6、第二环板；7、分隔板；8、引流板；9、分流板；10、定位槽；11、定位板；12、第一连接环板；13、第一滤板；14、第二连接环板；15、第二滤板；16、限位柱；17、限位槽；18、第一竖板；19、第二竖板；20、扭把。

具体实施方式

[0021] 下面将结合本实用新型实施例中的附图，对本实用新型实施例中的技术方案进行清楚、完整地描述，显然，所描述的实施例仅仅是本实用新型一部分实施例，而不是全部的实施例。基于本实用新型中的实施例，本领域普通技术人员在没有做出创造性劳动前提下所获得的所有其他实施例，都属于本实用新型保护的范围。

[0022] 参照说明书附图1-6，该实施例的尾气处理装置吸收剂雾化喷头，包括喷头主体1，所述喷头主体1包括连接管2和喷头本体3，所述连接管2位于喷头本体3顶部，所述连接管2内部螺纹连接有安装管4，所述安装管4内部设有第一环板5和第二环板6，所述第一环板5位

于第二环板6顶部，所述第一环板5和第二环板6内部均固定设有多个分隔板7，多个分隔板7之间均匀间隔设置，所述第一环板5和第二环板6之间设有引流板8和分流板9，所述引流板8位于分流板9顶部，所述引流板8截面设为漏斗形，所述分流板9截面设为倒漏斗形，所述引流板8和分流板9相远离的一端均开设有两个定位槽10，所述第一环板5靠近引流板8的一侧和第二环板6靠近分流板9的一侧均固定设有两个定位板11，所述定位板11延伸至定位槽10内部，所述第一环板5顶部设有第一固定机构，所述第二环板6底部设有第二固定机构，所述第一固定机构包括第一连接环板12，所述第一连接环板12位于第一环板5顶部，所述第一连接环板12外壁与安装管4内壁为螺纹连接，所述第一连接环板12内部固定设有第一滤板13，通过第一连接环板12的设置，便于对第一环板5进行限位，避免第一环板5移动出安装管4，提高了整体结构的稳定性，所述第二固定机构包括第二连接环板14，所述第二连接环板14位于第二环板6底部，所述第二连接环板14外壁与安装管4内壁为螺纹连接，所述第二连接环板14内部固定设有第二滤板15，所述第二连接环板14两端顶部均固定设有限位柱16，所述第二环板6两端底部均开设有限位槽17，所述限位柱16顶端延伸至限位槽17内部，通过第二连接环板14的设置，便于对第二环板6进行限位，同时借助限位柱16与限位槽17的配合，能有效提高第二环板6的稳定性，所述第一滤板13顶部固定设有两个第一竖板18，两个第一竖板18关于第一滤板13中心轴线左右对称设置，通过第一竖板18的设置，便于用户对第一竖板18进行操作，使用户能更便捷的对第一滤板13进行操作，所述第二滤板15底部固定设有两个第二竖板19，两个第二竖板19关于第二滤板15中心轴线左右对称设置，通过第二竖板19的设置，便于用户对第二滤板15进行操作，提高了用户操作第二滤板15时的便捷性。

[0023] 实施场景具体为：连接管2连接外部设备后，物料在经连接管2输送至喷头本体3的过程中，物料首先与第一滤板13接触，并被第一滤板13打散，然后再被第一环板5内的分隔板7划分打散，打散后再借助引流板8对物料进行聚合，聚合后再借助分流板9将物料散开，而后再被第二环板6内的分隔板7划分打散，经过多次的打散和混合，能促使物料充分混合，混合之后再通过第二滤板15进行打散，使物料能均匀喷出，同时安装管4与连接管2为螺纹连接，所以便于将安装管4取出连接管2，且第一连接环板12和第二连接环板14与安装管4为螺纹连接，进而便于对第一滤板13、第二滤板15、第一环板5、第二环板6、引流板8和分流板9进行拆卸清洗。

[0024] 参照说明书附图1-3，该实施例的尾气处理装置吸收剂雾化喷头，所述安装管4两端顶部均固定设有扭把20，通过扭把20的设置，便于用户操作安装管4，通过扭把20转动安装管4，使安装管4与连接管2分离，进而便于用户对安装管4内的设备进行清洁维护。

[0025] 最后：以上所述仅为本实用新型的优选实施例而已，并不用于限制本实用新型，凡在本实用新型的精神和原则之内，所作的任何修改、等同替换、改进等，均应包含在本实用新型的保护范围之内。

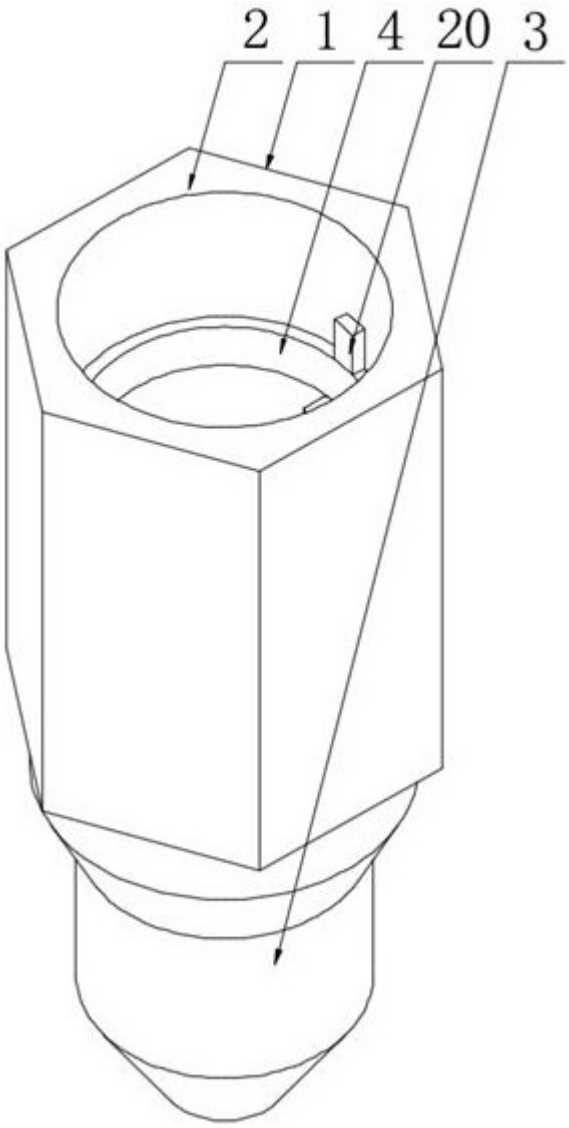

图1

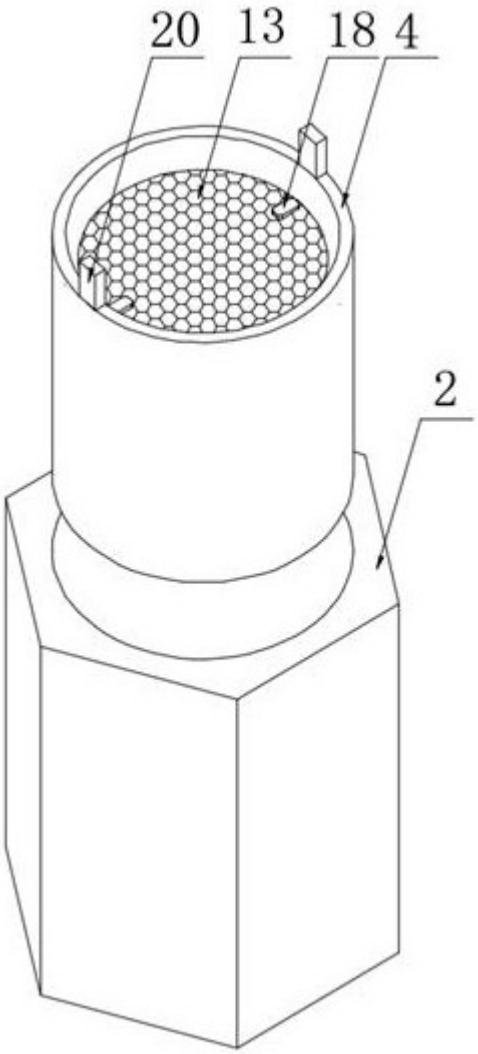

图2

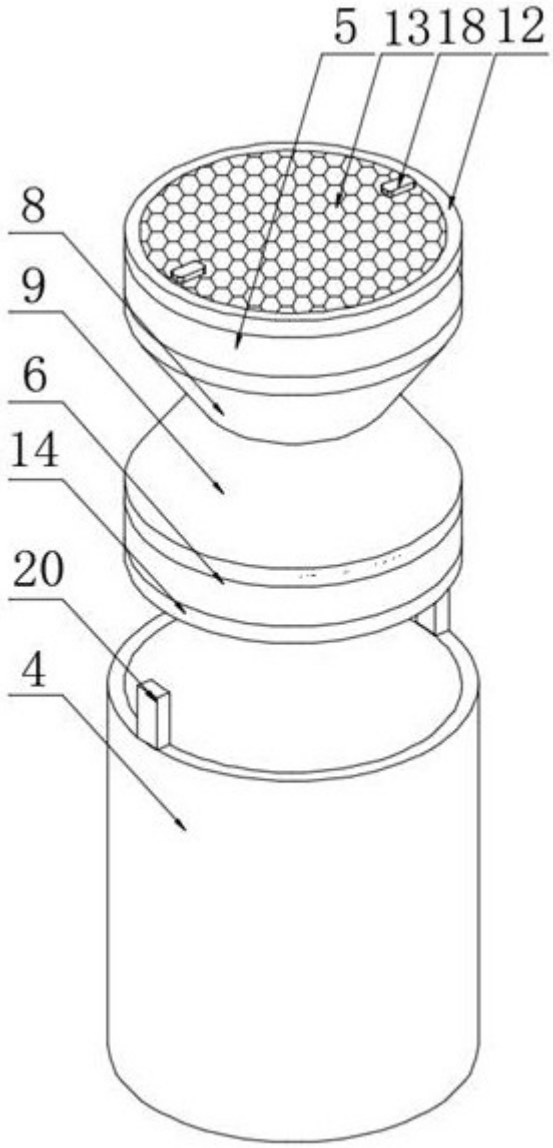

图3

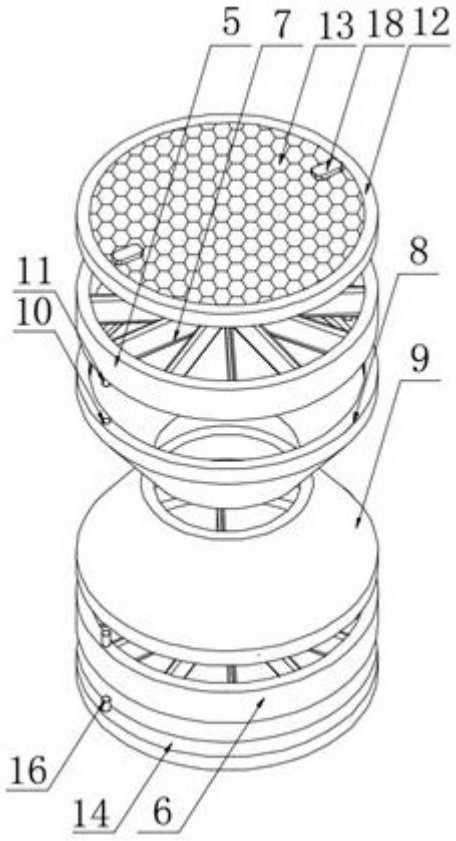

图4

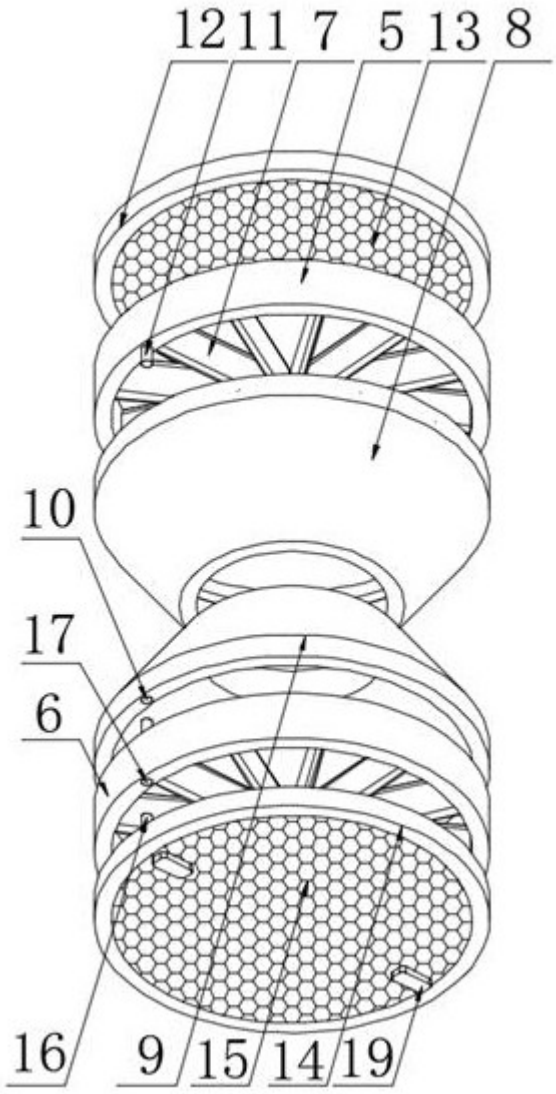

图5

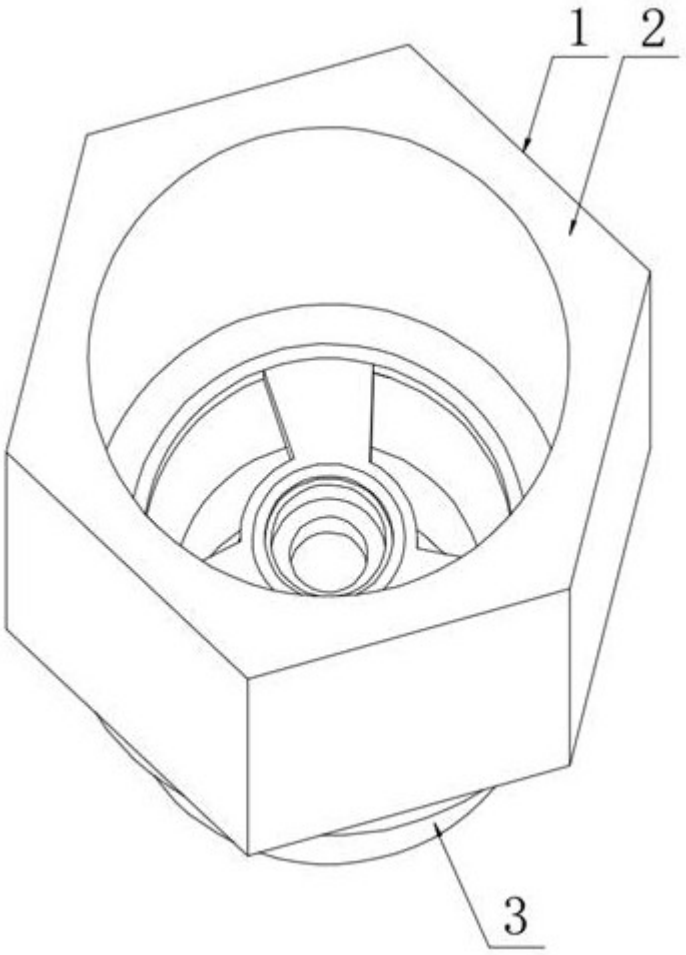

图6