[19] 中华人民共和国国家知识产权局

[51] Int. Cl.
A47K 1/02 (2006.01)
E03C 1/12 (2006.01)

[12] 实用新型专利说明书

专利号 ZL 200720009064.3

[45] 授权公告日 2008 年 10 月 15 日

[11] 授权公告号 CN 201131684Y

[22] 申请日 2007.12.12
[21] 申请号 200720009064.3
[73] 专利权人 林建永
地址 350003 福建省福州市鼓楼区琴湖一路 50 号 5 座 301
[72] 发明人 林建永
[74] 专利代理机构 福州展晖专利事务所
代理人 陈如涛

权利要求书 1 页 说明书 4 页 附图 1 页

[54] 实用新型名称

节水型洗漱台

[57] 摘要

本实用新型涉及一种日用家具，特别是一种节水型洗漱台，包括有台面、安装在台面上的洗漱盆以及一排水管，洗漱盆具有第一排水口，其结构要点在于，还包括有一储水箱，其具有一出水口与外界连通，该储水箱安装在台面的下方并与洗漱盆的第一排水口连通。 本实用新型的特点在于，提供了一种与洗漱台连接并连通的储水箱，用于存储用过的废水，以进一步二次利用，从而达到二次水资源的再利用目的，节约了水资源。

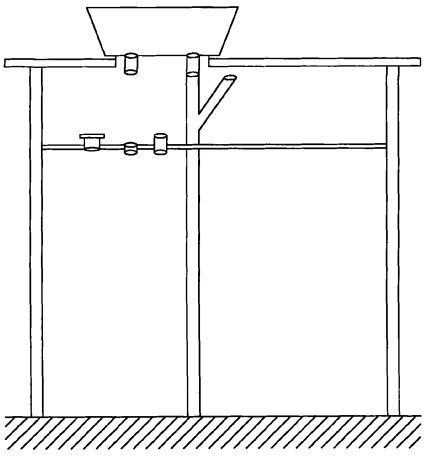

1、 节水型洗漱台，包括有台面（1）、安装在台面上的洗漱盆（2）以及一排水管（3），洗漱盆（2）具有第一排水口（21），其特征在于，还包括有一储水箱（4），其具有一出水口（41）与外界连通，该储水箱（4）安装在台面（1）的下方并与洗漱盆（2）的第一排水口（21）连通。

2、 根据权利要求 1 所述的节水型洗漱台，其特征在于，排水管（3）具有第一入水口（31），其位于储水箱（4）内的高位上，并与储水箱（4）连通。

3、 根据权利要求 1 所述的节水型洗漱台，其特征在于，洗漱盆（2）具有第二排水口（22），排水管（3）具有第二入水口（32），该第二排水口（22）与该第二入水口（32）连接并连通。

4、 根据权利要求 1 所述的节水型洗漱台，其特征在于，储水箱（4）的出水口（41）上具有一控制阀门。

5、 根据权利要求 1 所述的节水型洗漱台，其特征在于，储水箱（4）的出水口（41）与冲厕用水箱的进水口连接并连通。

6、 根据权利要求 5 所述的节水型洗漱台，其特征在于，储水箱（4）的出水口（41）位于储水箱（4）的底部，并高于冲厕用水箱的进水口。

7、 根据权利要求 1 所述的节水型洗漱台，其特征在于，储水箱（4）包括有第一出水口（41）和第二出水口（42），第一出水口（41）通过一阀门与外界连通，第二出水口（42）与冲厕用水箱的进水口连接并连通。

8、 根据权利要求 1 所述的节水型洗漱台，其特征在于，储水箱（4）上具有进水阀（43），其连接自来水管。

9、 根据权利要求 1 所述的节水型洗漱台，其特征在于，洗漱盆（2）的底部可以是一种平面结构，还可以是一种沿周边往排水口方向倾斜的斜面结构。

节水型洗漱台

技术领域

本实用新型涉及一种日用家具，特别是一种节水型洗漱台。

背景技术

现有的洗漱台包括有台面、安装在台面上的洗漱盆以及和洗漱盆连通的排水管。该洗漱盆通常用于日常洗漱用，由于日常洗漱经常要产生大量废水，但该废水中有部分是比较干净的、可二次使用的水资源，如果直接通过排水管排弃，则容易造成水资源浪费。

发明构成

本实用新型的目的在于根据现有技术的不足之处而提供一种可实现二次水资源再利用的节水型洗漱台。

本实用新型是通过以下途径来实现的:

节水型洗漱台，包括有台面、安装在台面上的洗漱盆以及一排水管，洗漱盆具有第一排水口，其结构要点在于，还包括有一储水箱，其具有一出水口与外界连通，该储水箱安装在台面的下方并与洗漱盆的第一排水口连通。

洗漱盆中使用的二次用水可以通过其排水口进入储水箱，储水箱可用来存储洗漱盆中使用过的废水，当需要使用该废水时，可通过阀门控制出水口将储水箱中的水排放出。从而达到二次水资源的再利用目的，节约了水资源。

本实用新型可以进一步具体为:

排水管具有第一入水口，其位于储水箱的高位上，并与储水箱连通。

当储水箱的水位达到即将满箱的位置时，再进入储水箱的水可以进入

排水管第一入水口，防止水位过高。此时排水管的第一入水口为一种溢水口，用于防止水箱内的水过高而溢出。

洗漱盆具有第二排水口，排水管具有第二入水口，该第二排水口与排水管的第二入水口连接并连通。

洗漱盆的第一排水口是连通储水箱的，第二排水口是直接连接排水管的，由于储水箱的水要二次利用，同时为卫生起见，应该使储水箱中水的洁净度有一定的要求。这样使用者在洗漱盆用完后，可以根据废水的干净程度，选择是通过第一排水口进入储水箱，还是通过第二排水口进入排水管直接排弃，从而保证储水箱的卫生。

对于上述储水箱废水的利用可以进一步具体为:

储水箱的出水口上具有一控制阀门。当需要用二次水时，直接通过该控制阀门将储水箱中的水通过出水口排出。或者作为当清洗储水箱时的排污水口。

或者是:

储水箱的出水口与冲厕用水箱的进水口连通。在二次水的利用中，冲厕用水是比较常用，而且用量较大的水资源，因此储水箱中的二次水可以直接与冲厕用水箱连接。

由于连接冲厕用水箱，因此储水箱的大部分体积应该位于冲厕用水箱最高高度之上，才能保证储水箱的绝大部分水可以根据重力落差进入冲厕用水箱。也就是说:

储水箱的出水口位于储水箱的底部，并高于冲厕用水箱的进水口。

储水箱还可以具有两个出水口，分别具有外接水和连接冲厕的功能:

储水箱包括有第一出水口和第二出水口，第一出水口通过一阀门与外界连通，第二出水口与冲厕用水箱的进水口连接并连通。

本实用新型还可以进一步具体为:

储水箱上具有自动进水阀，其连接自来水管。

这个自动进水阀可以有两个作用: 1、当储水箱中的水不足以用来冲厕，即不足以进入冲厕用水箱时，可以采用自来水进行补充; 2、由于储水箱是

存储二次用水的，因此要保持一定卫生状态，需要定期冲洗，连接自来水管后，可以直接利用自来水对储水箱进行冲洗。

本实用新型还可以进一步具体为:

洗漱盆的底部可以是一种平面结构，还可以是一种沿周边往排水口方向倾斜的斜面结构。

在一些使用中，如洗脸，或者洗物品时，为卫生起见，使用者通常习惯在洗漱盆上再放入可移动洗脸盆，底部为平面结构的洗漱盆可以方便可移动洗脸盆的放置，使之放置安稳。而斜面结构则方便于用水的排放。

综上所述，本实用新型的特点在于，提供了一种与洗漱台连接并连通的储水箱，用于存储用过的废水，以进一步二次利用，从而达到达到二次水资源的再利用目的，节约了水资源。

附图说明

图 1 所示为本实用新型所述节水型洗漱台的结构示意图;

下面结合实施例对本实用新型做进一步描述。

具体实施例

最佳实施例:

节水型洗漱台，包括有台面 1、安装在台面 1 上的洗漱盆 2、排水管 3 以及安装在台面 1 下方、同时位于洗漱盆 2 正下方的一储水箱 4，该储水箱可以是各种几何立体形状，比较优选的可以是一种立体长方形状，其紧靠洗漱盆 2 安装，连接部分留有维修口。洗漱盆 2 具有第一排水口 21 和第二排水口 22; 排水管 3 具有第一入水口 31 和第二入水口 32; 洗漱盆 2 的第一排水口 21 与储水箱 4 连通，第二排水口 22 与排水管 3 的第二入水口 32 连通; 排水管 3 的第一入水口 31 为一种防溢水口，其位于储水箱 4 的内部，最低入水处位于储水箱 4 高度的 0.85 高位上，与储水箱连通。当洗漱用水比较干净时，可以关闭洗漱盆 2 的第二排水口 22，并打开第一排水口 21，使之进入储水箱，当洗漱用水比较脏时，可以关闭洗漱盆 2 的第一排水口

21，并打开第二排水口 22，使废水通过排水管 3 的第二入水口 32 进入排水管，并通过排水管 3 排弃该废水。当储水箱 4 的容水量达到一定高度，接近满箱时，再进入储水箱 4 的水就会进入排水管 3 的第一入水口 31，并通过排水管 3 排弃。

储水箱 4 上具有一进水阀 43，可以是自动进水，也可以是手动控制进水，其外接自来水管。储水箱 4 还具有第一出水口 41 和第二出水口 42，第一出水口 41 通过一阀门与外界连通，第二出水口 42 则与一冲厕用水箱的进水口连接并连通，该第二出水口 42 位于储水箱 4 的底部，出水口略高于储水箱底部（防止储水箱底部的沉淀物进入冲厕用水箱），并高于冲厕用水箱的进水口，与该进水口形成一个高度上的落差。

当储水箱 4 中没有水或者需要清洗时，可以通过进水阀 43 将自来水补充进入储水箱。当需要排水或者外接水时，可以打开第一出水口 41 的控制阀门进行操作。正常情况下，储水箱 4 可以通过第二出水口 42 与冲厕用水箱的进水口的连通，随时补充冲厕用水。

根据本实用新型发明人调查研究，正常洗漱台的台面对地高度为 0.85 米，而冲厕用水箱一般为马桶水箱，对地高度为 0.67 米，二者有一个 0.18 米的高度差，可利用该高度差来安装一个储水箱，则当台面长度为 1 米，宽为 0.55 米时，可用的储水箱的设计容量可以为 0.058 立方米，是普通马桶水箱容量的 4 倍多，完全可供马桶冲厕用水。本发明的一个具体实施例为利用在洗涑台和冲厕用水箱之间的高度差空间，来安装一个储水箱，具体如上述实施例所描述。

本实用新型未述部分与现有技术相同。

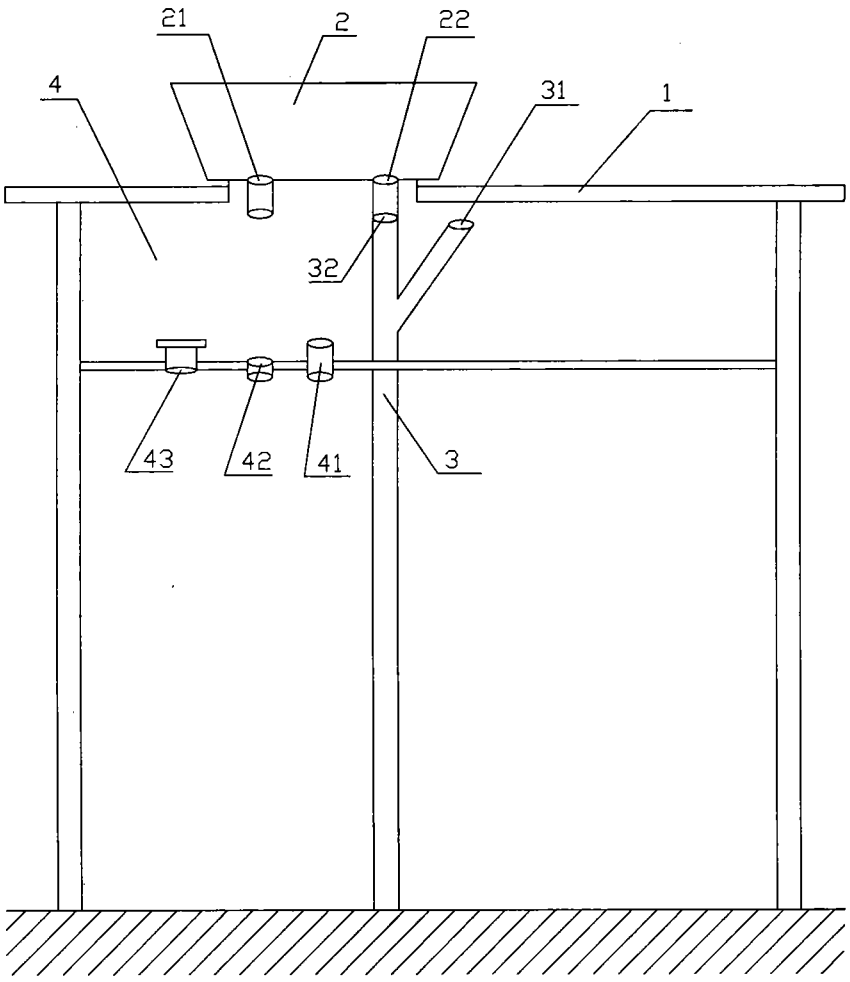
21
2
22
4
31
1
32
43
42
41
3