(19)国家知识产权局

(12)实用新型专利

(10)授权公告号 CN 222479705 U
(45)授权公告日 2025.02.14

(21)申请号 202421441777.7

(22)申请日 2024.06.21

(73)专利权人 河南海瑞斯实业有限公司
地址 453000 河南省新乡市平原示范区文岩工业区纬一路以北

(72)发明人 张海波 秦建明 刘斯琪 姬国典

(74)专利代理机构 郑州裕晟知识产权代理事务所(特殊普通合伙) 41142
专利代理师 王秉翠

(51)Int.Cl.
F16L 5/02(2006.01)
F16L 5/00(2006.01)

权利要求书1页 说明书2页 附图3页

(54)实用新型名称

管材及排水系统穿墙防水组件

(57)摘要

本实用新型涉及建筑防水技术领域,且公开了一种管材及排水系统穿墙防水组件,包括埋设在墙体内部的预埋管,所述预埋管的内部设置有排水管,所述排水管上分别滑动安装有两个对称设置的第一法兰和第二法兰,所述第一法兰和第二法兰之间设置有可膨胀的橡胶圈。该管材及排水系统穿墙防水组件,通过在排水管的外侧设置第一法兰和第二法兰,并且在第一法兰和第二法兰之间设置可膨胀的橡胶圈,通过使第一法兰和第二法兰相互靠近,能够挤压橡胶圈发生形变,从而能够使橡胶圈与预埋管和排水管紧密接触,极大地提高了对预埋管的密封效果,防止出现漏水的情况。

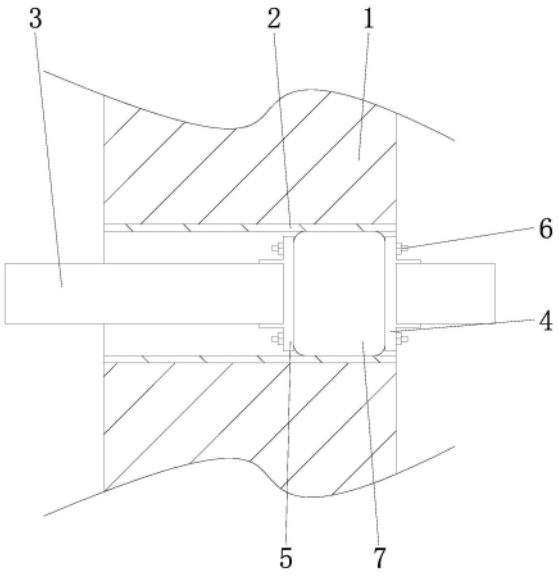

CN 222479705 U

1.一种管材及排水系统穿墙防水组件,其特征在于,包括埋设在墙体内部的预埋管,所述预埋管的内部设置有排水管,所述排水管上分别滑动安装有两个对称设置的第一法兰和第二法兰,所述第一法兰和第二法兰之间设置有可膨胀的橡胶圈。

2.根据权利要求1所述的管材及排水系统穿墙防水组件,其特征在于,所述橡胶圈为空心状的圆柱形,所述橡胶圈可拆卸地安装在排水管的外侧。

3.根据权利要求2所述的管材及排水系统穿墙防水组件,其特征在于,所述第一法兰和第二法兰通过长螺栓连接,所述长螺栓的一端贯穿第一法兰以及橡胶圈与第二法兰螺纹连接,所述橡胶圈上开设有与长螺栓相适配的螺栓孔。

4.根据权利要求3所述的管材及排水系统穿墙防水组件,其特征在于,所述第一法兰和第二法兰的外径与预埋管的内径相适配。

管材及排水系统穿墙防水组件

技术领域

[0001] 本实用新型涉及建筑防水技术领域,具体为一种管材及排水系统穿墙防水组件。

背景技术

[0002] 在建筑管道的布置过程中,往往会采用墙面侧排口的方式,即管道直接穿过墙面进行排水等操作,这样不可避免地会对墙面造成破坏,产生孔洞。随着建筑年龄的增长,孔洞处容易产生渗水、漏水、漏气等问题,加速建筑的老化,降低建筑的防水保温性能;

[0003] 现有技术往往只对侧排口进行简单处理或者不处理,无法保证建筑的保温隔热效果,并且持续性的渗水漏水对建筑的耐久性也将造成难以修补的损伤。因此,需要对墙面侧排口进行简单、高效、易操作的防水处理。

实用新型内容

[0004] 本实用新型的目的在于提供一种管材及排水系统穿墙防水组件,以解决上述背景技术中提出的问题。

[0005] 本申请实施例采用下述技术方案:

[0006] 一种管材及排水系统穿墙防水组件,包括埋设在墙体内部的预埋管,所述预埋管的内部设置有排水管,所述排水管上分别滑动安装有两个对称设置的第一法兰和第二法兰,所述第一法兰和第二法兰之间设置有可膨胀的橡胶圈。

[0007] 有益效果:

[0008] 本实用新型通过在排水管的外侧设置第一法兰和第二法兰,并且在第一法兰和第二法兰之间设置可膨胀的橡胶圈,通过使第一法兰和第二法兰相互靠近,能够挤压橡胶圈发生形变,从而能够使橡胶圈与预埋管和排水管紧密接触,极大地提高了对预埋管的密封效果,防止出现漏水的情况。

[0009] 优选的,所述橡胶圈为空心状的圆柱形,所述橡胶圈可拆卸地安装在排水管的外侧。

[0010] 优选的,所述第一法兰和第二法兰通过长螺栓连接,所述长螺栓的一端贯穿第一法兰以及橡胶圈与第二法兰螺纹连接,所述橡胶圈上开设有与长螺栓相适配的螺栓孔。

[0011] 优选的,所述第一法兰和第二法兰的外径与预埋管的内径相适配。

附图说明

[0012] 此处所说明的附图用来提供对本申请的进一步理解,构成本申请的一部分,本申请的示意性实施例及其说明用于解释本申请,并不构成对本申请的不当限定。在附图中:

[0013] 图1为本实用新型未安装橡胶圈状态的部分剖面结构示意图;

[0014] 图2为本实用新型安装橡胶圈后的部分剖面结构示意图;

[0015] 图3为本实用新型的橡胶圈的侧视结构示意图。

[0016] 图中:1、墙体;2、预埋管;3、排水管;4、第一法兰;5、第二法兰;6、长螺栓;7、橡胶

圈;8、螺栓孔。

具体实施方式

[0017] 为使本申请的目的、技术方案和优点更加清楚,下面将结合本申请具体实施例及相应的附图对本申请技术方案进行清楚、完整的描述。显然,所描述的实施例仅是本申请一部分实施例,而不是全部的实施例。基于本申请中的实施例,本领域普通技术人员在没有做出创造性劳动前提下所获得的所有其他实施例,都属于本申请保护的范围。

[0018] 以下结合附图,详细说明本申请各实施例提供的技术方案。

[0019] 请参阅图1-3,一种管材及排水系统穿墙防水组件;包括埋设在墙体1内部的预埋管2,预埋管2的内部设置有排水管3,排水管3上分别滑动安装有两个对称设置的第一法兰4和第二法兰5,第一法兰4和第二法兰5之间设置有可膨胀的橡胶圈7;

[0020] 橡胶圈7为空心状的圆柱形,橡胶圈7可拆卸地安装在排水管3的外侧,橡胶圈7位于排水管3的出水端一侧;

[0021] 第一法兰4和第二法兰5通过长螺栓6连接,长螺栓6的一端贯穿第一法兰4以及橡胶圈7与第二法兰5螺纹连接,橡胶圈7上开设有与长螺栓6相适配的螺栓孔8;

[0022] 第一法兰4和第二法兰5的外径与预埋管2的内径相适配,方便第一法兰4和第二法兰5安装至预埋管2内部;

[0023] 本实用新型在使用时,工作人员首先将橡胶圈7套设在排水管3的外侧,然后再分别将第一法兰4和第二法兰5套设在排水管3的两端,且使第一法兰4和第二法兰5的侧面与橡胶圈7的两侧相接触,接着再将长螺栓6依次穿过第一法兰4、橡胶圈7上的螺栓孔8和第二法兰5,最后再通过拧动长螺栓6,使第一法兰4和第二法兰5朝相互靠近的方向移动,通过第一法兰4和第二法兰5的移动,能够对橡胶圈7进行挤压,通过对橡胶圈7进行挤压能够使其发生形变,从而能够使橡胶圈7的外侧壁与预埋管2的内侧壁紧密接触,使橡胶圈7的内侧壁与排水管3的外侧壁紧密接触,从而能够实现良好的密封效果,防止出现液体渗漏的情况。

[0024] 以上所述仅为本申请的实施例而已,并不用于限制本申请。对于本领域技术人员来说,本申请可以有各种更改和变化。凡在本申请的精神和原理之内所做的任何修改、等同替换、改进等,均应包含在本申请的权利要求范围之内。

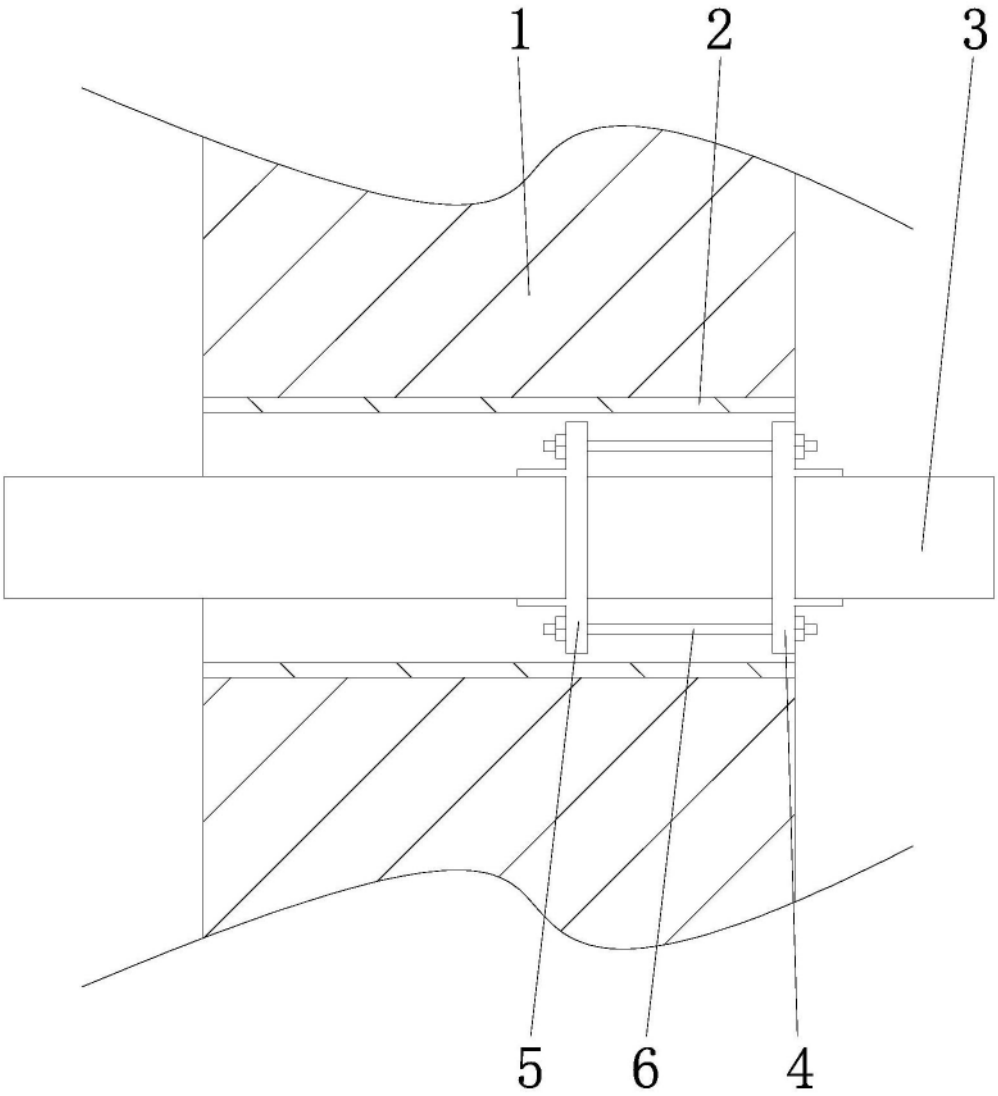

图1

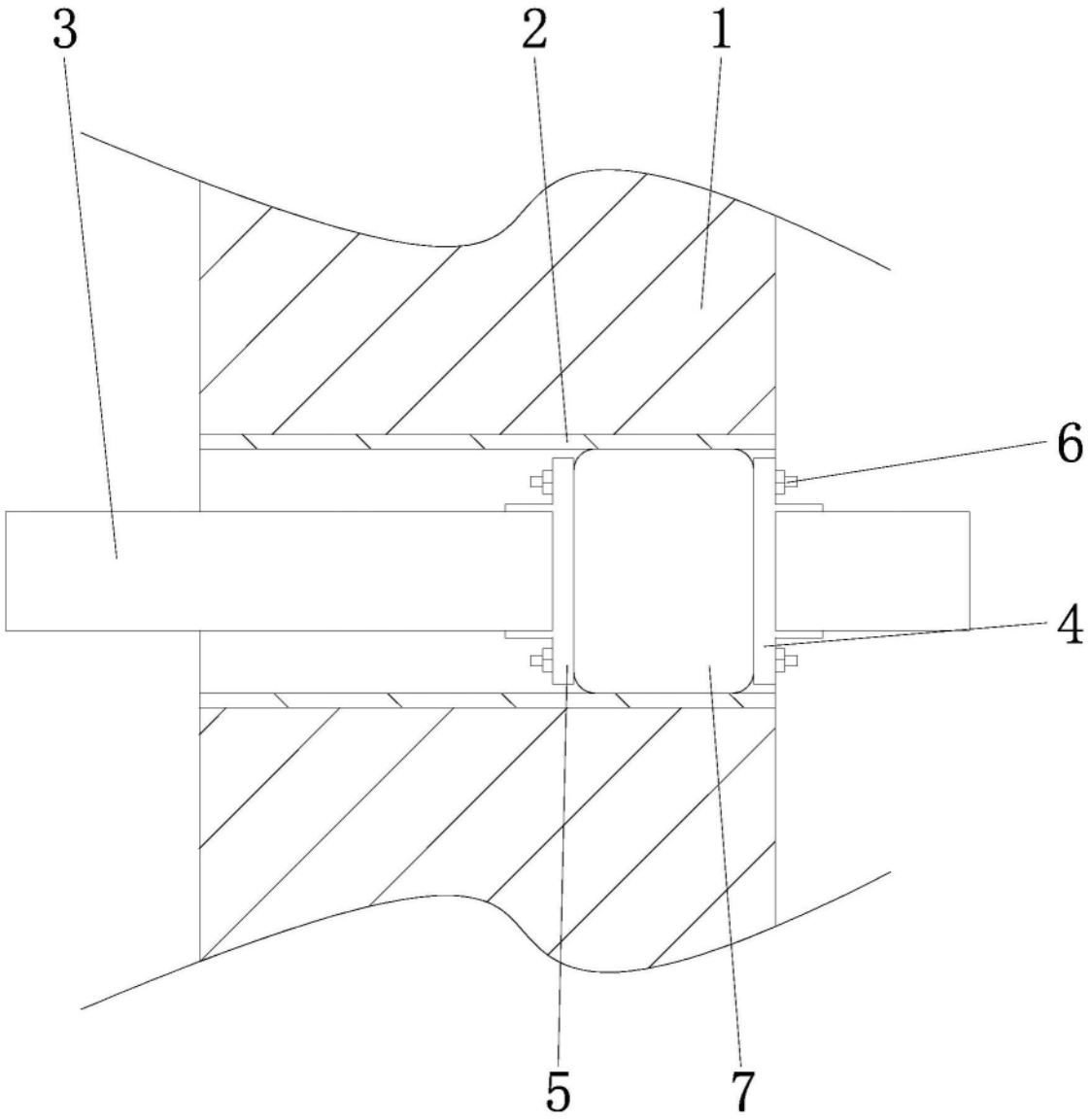

图2

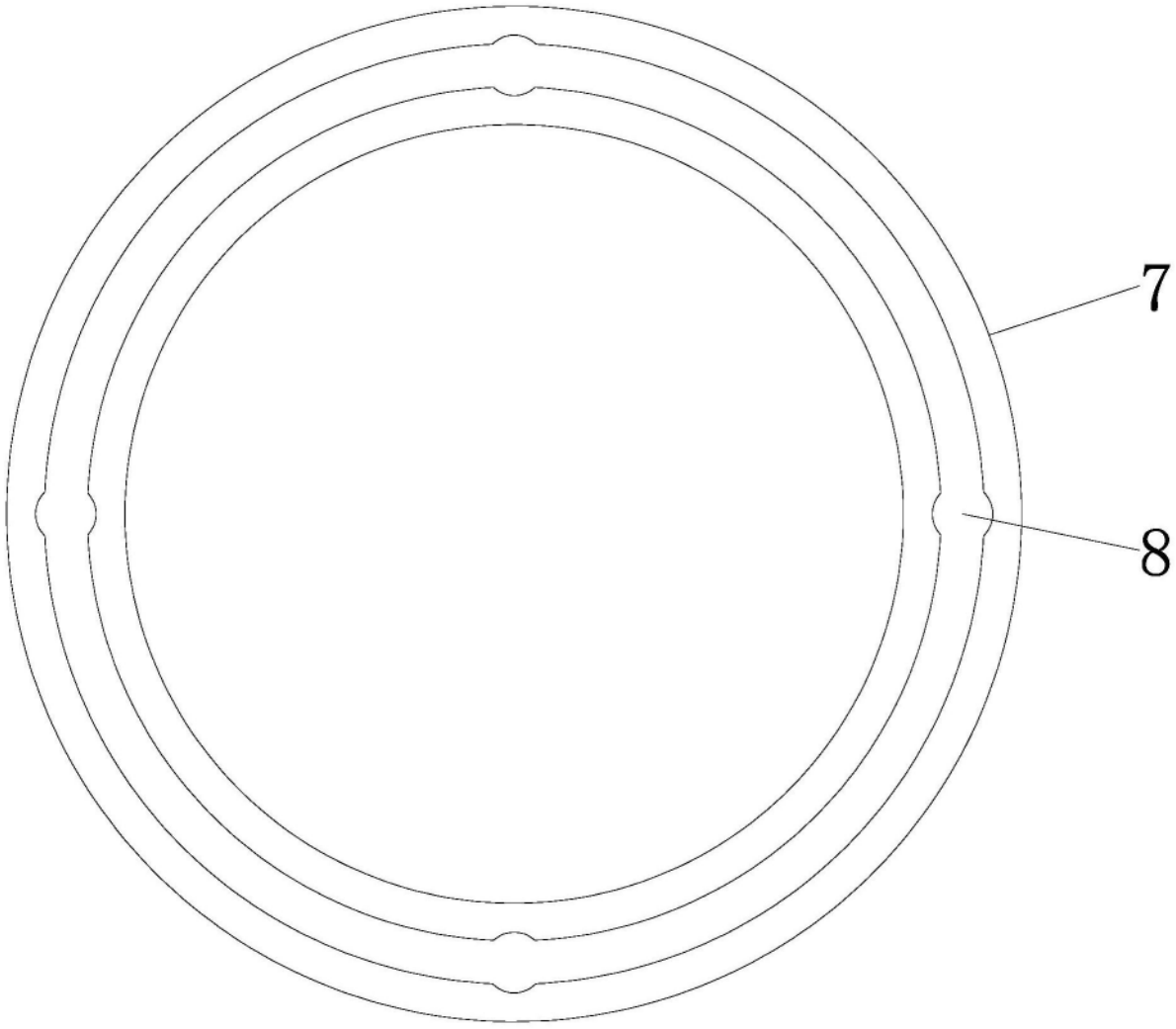

图3