(19)中华人民共和国国家知识产权局

(12)实用新型专利

(10)授权公告号 CN 202950356 U
(45)授权公告日 2013.05.29

(21)申请号 201220609272.8

(22)申请日 2012.11.16

(73)专利权人 王志斌
地址 100022 北京市朝阳区建国门外大街212号

(72)发明人 王志斌

(74)专利代理机构 北京律恒立业知识产权代理事务所(特殊普通合伙) 11416
代理人 严业福 顾珊

(51)Int.Cl.
A47F 3/00(2006.01)
A47F 3/04(2006.01)
A47F 7/00(2006.01)
G09F 19/00(2006.01)

权利要求书1页 说明书3页 附图1页

(54)实用新型名称

一种产品展示柜

(57)摘要

本实用新型公开了一种产品展示柜,其包括广告机、报价显示系统、产品展示部和标识灯箱;其中,广告机位于该产品展示柜的下部,该广告机的显示屏位于该产品展示柜的正面;产品展示部位于该产品展示柜的中部,该产品展示部具有产品展示窗;该产品展示部的上方设置有报价显示系统,该报价显示系统具有位于该产品展示柜正面的液晶显示屏;标识灯箱位于报价显示系统上方;该产品展示柜的背面具有上下两组柜门,在上部柜门和下部柜门上均设有多个散热孔;在产品展示柜底部具有万向轮。本实用新型在展示实物产品的同时还能实时显示产品报价和国际市场行情,同时还实现了广告宣传的功能。

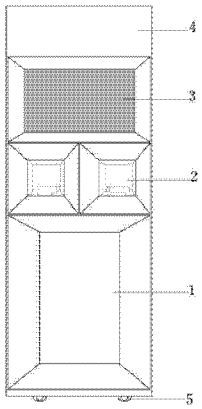

CN 202950356 U

1. 一种产品展示柜，其包括广告机、报价显示系统、产品展示部和标识灯箱；该产品展示柜的外形为直立的长方体；其中，广告机位于该产品展示柜的下部，该广告机的显示屏位于该产品展示柜的正面；产品展示部位于该产品展示柜的中部，该产品展示部具有产品展示窗；该产品展示部的上方设置有报价显示系统，该报价显示系统具有位于该产品展示柜正面的液晶显示屏；标识灯箱位于报价显示系统上方；该产品展示柜的背面具有上下两组柜门，上部柜门对应报价显示系统的液晶显示屏的后部以及产品展示窗的后部，下部柜门对应广告机的后部以及广告机的底座，在上部柜门和下部柜门上均设有多个散热孔；在产品展示柜底部具有万向轮。

2. 根据权利要求 1 所述的产品展示柜，该上部柜门和下部柜门分别由两扇柜门构成。

3. 根据权利要求 1 所述的产品展示柜，在产品展示柜的两侧的至少一侧上，设置有储物栏。

一种产品展示柜

技术领域

[0001] 本实用新型涉及一种产品展示柜，尤其是一种组合了广告机、报价显示系统的产品展示柜。

背景技术

[0002] 近年来，随着我国国民经济的发展，贵金属产品特别是投资型贵金属产品交易越来越繁荣，在各类贵金属交易场所，也出现了各种产品展示柜，但是目前的产品展示柜存在着体积大、重量重、不便于搬运等缺点。而贵金属产品如黄金的价格与国际市场价格密切相关，实时变动，消费者需要即时了解最新的行情，但是目前的产品展示柜仅具有产品展示的功能，其产品展示与实时报价脱节，不能实现黄金等贵金属产品的实物展示与国际市场价格走势的合一。

实用新型内容

[0003] 本实用新型所要解决的问题在于：提供一种产品展示柜，其在展示实物产品的同时，可实时查看产品报价以及国际市场行情，并且实现了黄金等贵金属产品的实物展示与国际市场价格走势以及广告宣传功能的合一。

[0004] 为解决以上问题，本实用新型采用以下技术方案：

[0005] 一种产品展示柜，其包括广告机、报价显示系统、产品展示部和标识灯箱；该产品展示柜的外形为直立的长方体；其中，广告机位于该产品展示柜的下部，该广告机的显示屏位于该产品展示柜的正面；产品展示部位于该产品展示柜的中部，该产品展示部具有产品展示窗；该产品展示部的上方设置有报价显示系统，该报价显示系统具有位于该产品展示柜正面的液晶显示屏；标识灯箱位于报价显示系统上方；该产品展示柜的背面具有上下两组柜门，上部柜门对应报价显示系统的液晶显示屏的后部以及产品展示窗的后部，下部柜门对应广告机的后部以及广告机的底座，在上部柜门和下部柜门上均设有多个散热孔。在产品展示柜底部具有万向轮，用于移动该产品展示 柜。

[0006] 在产品展示柜的两侧的至少一侧上，设置有储物栏。

[0007] 本实用新型具有以下有益效果：本实用新型将广告机、报价显示系统、产品展示部和标识灯箱集成在一个产品展示柜中，使消费者在观看实物产品的同时还能了解产品报价和国际市场行情，同时还实现了广告宣传的功能。

附图说明

[0008] 图 1 为本实用新型的产品展示柜的正面视图；

[0009] 图 2 为本实用新型的产品展示柜的两个侧面的正视图；

[0010] 图 3 为本实用新型的产品展示柜的背面正视图，具体为柜门关闭时的视图；

[0011] 图 4 为本实用新型的产品展示柜的背面斜视图，具体为柜门打开时的视图。

[0012] 图中的附图标记为：1- 广告机，2- 产品展示窗，3- 报价显示系统，4- 标识灯箱，

5- 万向轮,6- 储物栏,7- 上部柜门,8- 下部柜门,1.1- 广告机后部,1.2- 广告机底座,1.3- 广告机固定件,2.1- 产品展示窗后部,3.1- 报价显示系统后部,9.1、9.2-220V 电源插座,10.1- 上部散热孔,10.2- 下部散热孔,11.1- 上部柜门锁,11.2- 下部柜门锁。

具体实施方式

[0013] 下面结合附图和实施例对本实用新型进一步说明。

[0014] 该产品展示柜包括广告机(1)、报价显示系统(3)、产品展示部和标识灯箱(4)。其中,该产品展示柜下部设置有一个广告机(1),中部具有产品展示部,该产品展示部具有两个产品展示窗(2),用于摆放实物产品,上部设置有报价显示系统(3),该报价显示系统(3)具有可与电脑连接的显示屏,用于显示产品报价等,如国际实时黄金报价。

[0015] 该产品展示柜的外形整体为直立的长方体。其中,该产品展示柜的所述下部的四个侧面向内凹,分别形成截面为等腰梯形的凹部,凹部的底面为平面,广告机(1)置于该产品展示柜的所述下部中,采用广告机固定件固定该广告机(1),广告机(1)的显示屏作为其中一个凹部的底面,位于产品展示柜的正面,在位于两侧的凹部的底面上,可以设置用于放置广告的储物栏(6),该广告机(1)可连续播放产品广告图片。

[0016] 所述产品展示柜的中部为产品展示部,正面具有两个并排的相同尺寸的凹部,该两个凹部的截面为等腰梯形,底面为平面,该底面由透明玻璃构成,玻璃后为一个空间,该空间作为产品展示窗(2),用于放置实物产品;在两侧的侧面上,分别具有对称的两个凹部,该凹部的截面也为等腰梯形,底面为平面。

[0017] 在产品展示柜的上部为报价显示系统(3),与所述广告机显示屏同侧的侧面上具有一个显示屏,其可与电脑连接,用于显示产品报价等,如国际实时黄金报价。

[0018] 上述各个凹部中,相邻的两个凹部之间,具有截面为等腰三角形的棱部,该等腰三角形的两腰即为上述等腰梯形的腰部。

[0019] 在产品展示部上方具有报价显示系统(3),该报价显示系统(3)具有可与电脑连接的显示屏,显示屏位于产品展示柜的正面,用于显示产品报价等,如国际实时黄金报价。

[0020] 在报价显示系统(3)上方还具有标识灯箱(4),可用于显示企业标示、商标等信息。

[0021] 该产品展示柜的背面具有上下两组柜门,上部柜门(7)打开后,对应报价显示系统(3)的液晶显示屏的后部(3.1)以及产品展示窗的后部(2.1),可对该报价显示系统(3)进行操作、维护等,同时可以通过打开该组柜门来从产品展示部取出或放入实物产品,并且该组柜门后具有 220V 电源插座(9.1)。下部柜门(8)打开后,对应广告机(1)的后部(1.1)以及广告机底座(1.2),可对广告机(1)进行操作或维护,广告机背面的左上角具有广告机固定件(1.3),并且该组柜门后具有 220V 电源插座(9.2)。在上部柜门(7)的下部具有上部柜门锁(11.1),在下部柜门(8)的上部具有下部柜门锁(11.2),在上部柜门(7)和下部柜门(8)上分别设有多个上部散热孔(10.1)和多个下部散热孔(10.2)。该上部柜门(7)和下部柜门(8)分别可以由两扇柜门构成,且柜门后的空间还能用于储物。

[0022] 在产品展示柜底部具有万向轮(5),用于移动该产品展示柜。

[0023] 本实用新型并不局限于上述具体实施方式,根据上述说明书的揭示和指导,本实用新型所属领域的技术人员还可对上述实施方式进行适当的变更和修改,其变更也应当落

入本实用新型的权利要求的保护范围。此外，尽管本说明书中使用了一些特定的术语，但这些术语只是为了方便说明，并不对本实用新型构成任何限制。

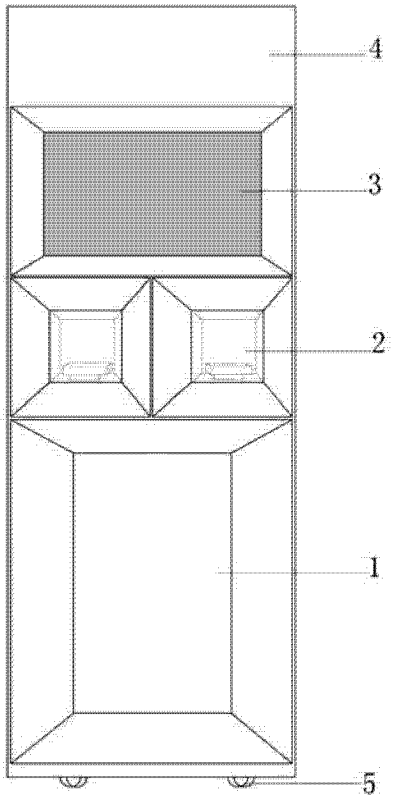

图 1

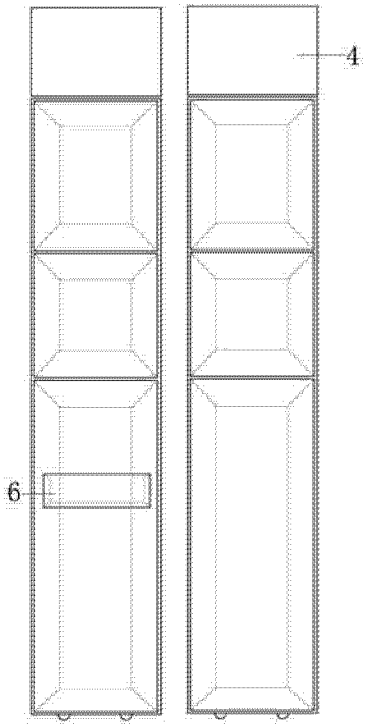

图 2

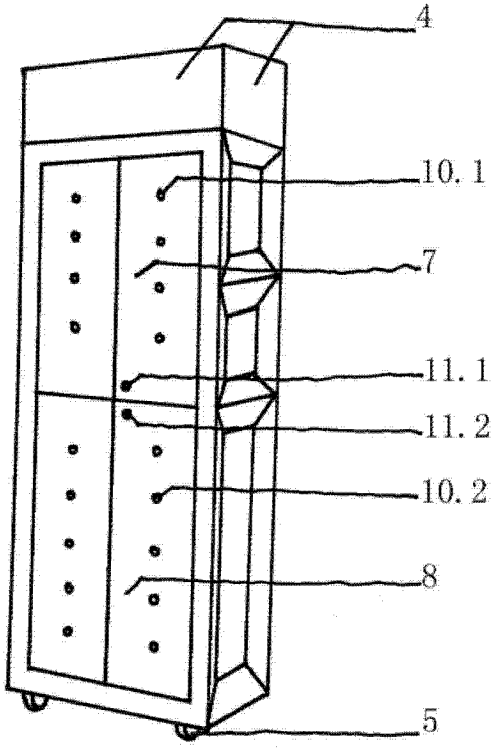

图 3

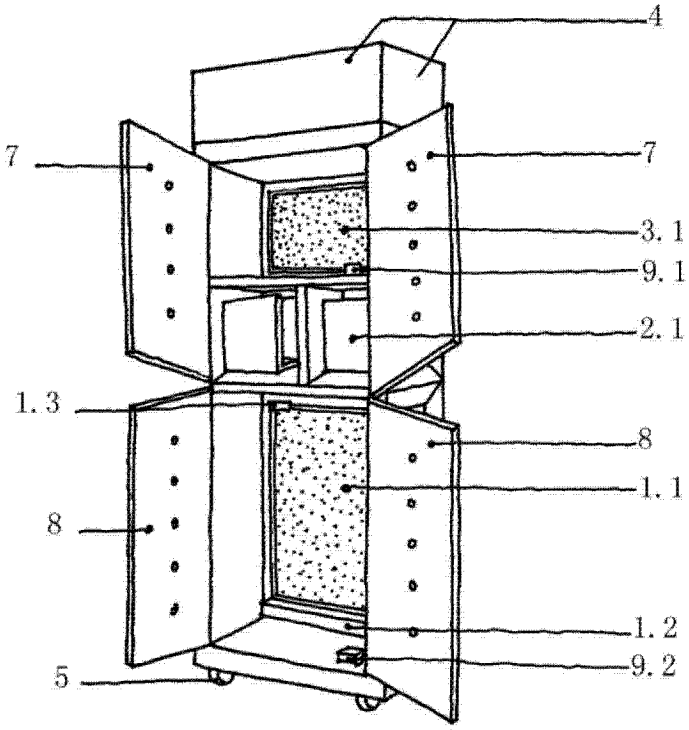

图 4