(19)国家知识产权局

(12)实用新型专利

(10)授权公告号 CN 219001515 U
(45)授权公告日 2023.05.12

(21)申请号 202320174569.4

(22)申请日 2023.02.10

(73)专利权人 杭州易欢精密机械有限公司
地址 311103 浙江省杭州市余杭区运河街道明智村1幢101室

(72)发明人 沈杰

(74)专利代理机构 杭州广奥专利代理事务所(特殊普通合伙) 33334
专利代理师 张强

(51)Int.Cl.
A61M 5/52(2006.01)
A61M 1/14(2006.01)

权利要求书1页 说明书3页 附图2页

(54)实用新型名称

一种带有限位固定结构的穿刺固定板体

(57)摘要

本实用新型公开了一种带有限位固定结构的穿刺固定板体，包括底板、前掌固定部、固定连接件和束缚件，所述底板的前端设置有前掌固定部，所述底板的一侧左右两端均设置有固定连接件，且底板的另一侧左右两端设置有束缚件，所述固定连接件包括有编织带、固定环和限位扣，所述编织带的顶端设置有固定环，且固定环的内部内嵌有限位扣。该带有限位固定结构的穿刺固定板体，当使用者将前臂放置在底板上，弹力带穿插于限位扣的内部，将刺毛面粘连在圆毛面上，从而将使用者前臂进行固定，弹力带的具有良好的伸缩性，弹力带会根据使用者手臂的维度自然撑开，用于固定使用者前臂不影响组织的血液循环，使用非常方便且便于佩戴。

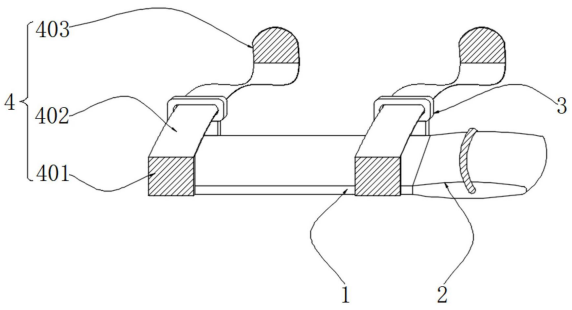

CN 219001515 U

1.一种带有限位固定结构的穿刺固定板体,包括底板(1)、前掌固定部(2)、固定连接件(3)和束缚件(4),其特征在于:所述底板(1)的前端设置有前掌固定部(2),所述底板(1)的一侧左右两端均设置有固定连接件(3),且底板(1)的另一侧左右两端设置有束缚件(4),所述固定连接件(3)包括有编织带(301)、固定环(302)和限位扣(303),所述编织带(301)的顶端设置有固定环(302),且固定环(302)的内部内嵌有限位扣(303)。

2.根据权利要求1所述的一种带有限位固定结构的穿刺固定板体,其特征在于:所述编织带(301)与固定环(302)之间为一体结构,且固定环(302)与限位扣(303)之间为固定连接。

3.根据权利要求1所述的一种带有限位固定结构的穿刺固定板体,其特征在于:所述固定连接件(3)与束缚件(4)之间为活动连接,且固定连接件(3)与束缚件(4)之间为可拆卸结构。

4.根据权利要求1所述的一种带有限位固定结构的穿刺固定板体,其特征在于:所述前掌固定部(2)包括有亲肤层(201)、软体袋(202)、水囊(203)和松紧绳(204),所述亲肤层(201)的内部设置有软体袋(202),所述软体袋(202)的内部设置有水囊(203),所述亲肤层(201)的外立面两侧设置有松紧绳(204)。

5.根据权利要求4所述的一种带有限位固定结构的穿刺固定板体,其特征在于:所述软体袋(202)的外壁紧密贴合于亲肤层(201)的内壁,且软体袋(202)与亲肤层(201)之间为一体结构。

6.根据权利要求4所述的一种带有限位固定结构的穿刺固定板体,其特征在于:所述松紧绳(204)固定连接于亲肤层(201)的两侧,且松紧绳(204)与亲肤层(201)之间为弹性结构。

7.根据权利要求1所述的一种带有限位固定结构的穿刺固定板体,其特征在于:所述束缚件(4)包括有圆毛面(401)、弹力带(402)和刺毛面(403),所述圆毛面(401)的顶端设置有弹力带(402),且弹力带(402)的顶端设置有刺毛面(403)。

8.根据权利要求7所述的一种带有限位固定结构的穿刺固定板体,其特征在于:所述束缚件(4)通过圆毛面(401)固定连接于底板(1)的一侧,且束缚件(4)通过弹力带(402)与底板(1)之间为弹性结构。

一种带有限位固定结构的穿刺固定板体

技术领域

[0001] 本实用新型涉及穿刺固定板体技术领域，具体为一种带有限位固定结构的穿刺固定板体。

背景技术

[0002] 穿刺固定板体的可供血液透析患者或静脉输液患者治疗时使用，穿刺固定板体可有效固定患者穿刺肢体或输液肢体，避免跑针及脱针等不良事件的发生，为接收输液或血液透析患者的治疗减轻了痛苦，减少了医务人员的工作量，利于病情观察，保障治疗的有效性，有助于护理安全。

[0003] 市场上的穿刺固定板大多是较硬的材质制作而成，会让使用者心理产生紧张感，使用者难以保持轻松愉悦的心情接收治疗，紧张的心理可能会导致使用者后续难以配合医护人员进行治疗，为此，我们提供一种带有限位固定结构的穿刺固定板体。

实用新型内容

[0004] 本实用新型的目的在于提供一种带有限位固定结构的穿刺固定板体，以解决上述背景技术中提出的市场上的穿刺固定板大多是较硬的材质制作而成，会让使用者心理产生紧张感，使用者难以保持轻松愉悦的心情接收治疗，紧张的心理可能会导致使用者后续难以配合医护人员进行治疗的问题。

[0005] 为实现上述目的，本实用新型提供如下技术方案：一种带有限位固定结构的穿刺固定板体，包括底板、前掌固定部、固定连接件和束缚件，所述底板的前端设置有前掌固定部，所述底板的一侧左右两端均设置有固定连接件，且底板的另一侧左右两端设置有束缚件，所述固定连接件包括有编织带、固定环和限位扣，所述编织带的顶端设置有固定环，且固定环的内部内嵌有限位扣。

[0006] 进一步的，所述编织带与固定环之间为一体结构，且固定环与限位扣之间为固定连接。

[0007] 进一步的，所述固定连接件与束缚件之间为活动连接，且固定连接件与束缚件之间为可拆卸结构。

[0008] 进一步的，所述前掌固定部包括有亲肤层、软体袋、水囊和松紧绳，所述亲肤层的内部设置有软体袋，所述软体袋的内部设置有水囊，所述亲肤层的外立面两侧设置有松紧绳。

[0009] 进一步的，所述软体袋的外壁紧密贴合于亲肤层的内壁，且软体袋与亲肤层之间为一体结构。

[0010] 进一步的，所述松紧绳固定连接于亲肤层的两侧，且松紧绳与亲肤层之间为弹性结构。

[0011] 进一步的，所述束缚件包括有圆毛面、弹力带和刺毛面，所述圆毛面的顶端设置有弹力带，且弹力带的顶端设置有刺毛面。

[0012] 进一步的，所述束缚件通过圆毛面固定连接于底板的一侧，且束缚件通过弹力带与底板之间为弹性结构。

[0013] 与现有技术相比，本实用新型的有益效果是：该带有限位固定结构的穿刺固定板体，固定连接件与束缚件之间为活动连接，且固定连接件与束缚件之间为可拆卸结构，当使用者将前臂放置在底板上，弹力带穿插于限位扣的内部，将刺毛面粘连在圆毛面上，从而将使用者前臂进行固定，弹力带的具有良好的伸缩性，弹力带会根据使用者手臂的维度自然撑开，用于固定使用者前臂不影响组织的血液循环，使用非常方便且便于佩戴。

[0014] 前掌固定部由亲肤层、软体袋、水囊和松紧绳组成，亲肤层的表面分布有细小的绒毛，绒毛非常柔软使得亲肤层在接触使用者皮肤时，能够让使用者的内心感到舒适不会紧张，水囊的设置作用于方便使用者佩戴固定板体时可以活动前掌，且水囊是具有一定弹性和柔软度能够让使用者保持心情愉悦，有利于后续治疗，松紧绳固定连接于亲肤层的两侧，且松紧绳与亲肤层之间为弹性结构，便于使用者直接将前掌从松紧绳内穿插进去，固定掌心的同时又不会影响活动。

附图说明

[0015] 图1为本实用新型固定板体立体结构示意图；

[0016] 图2为本实用新型固定连接件立体结构示意图；

[0017] 图3为本实用新型前掌固定部侧视结构示意图。

[0018] 图中：1、底板；2、前掌固定部；201、亲肤层；202、软体袋；203、水囊；204、松紧绳；3、固定连接件；301、编织带；302、固定环；303、限位扣；4、束缚件；401、圆毛面；402、弹力带；403、刺毛面。

具体实施方式

[0019] 如图1-2，一种带有限位固定结构的穿刺固定板体，包括底板1的前端设置有前掌固定部2，底板1的一侧左右两端均设置有固定连接件3，且底板1的另一侧左右两端设置有束缚件4，固定连接件3包括有编织带301、固定环302和限位扣303，编织带301的顶端设置有固定环302，且固定环302的内部内嵌有限位扣303，固定连接件3与束缚件4之间为活动连接，束缚件4包括有圆毛面401、弹力带402和刺毛面403，圆毛面401的顶端设置有弹力带402，且弹力带402的顶端设置有刺毛面403，当使用者将前臂放置在底板1上，弹力带402穿插于限位扣303的内部，将刺毛面403粘连在圆毛面401上，从而将使用者前臂进行固定，弹力带402的具有良好的伸缩性，弹力带402会根据使用者手臂的维度自然撑开，用于固定使用者前臂不影响组织的血液循环，使用非常方便且便于佩戴。

[0020] 如图3，一种带有限位固定结构的穿刺固定板体，前掌固定部2包括有亲肤层201、软体袋202、水囊203和松紧绳204，亲肤层201的内部设置有软体袋202，软体袋202的内部设置有水囊203，亲肤层201的外立面两侧设置有松紧绳204，软体袋202的外壁紧密贴合于亲肤层201的内壁，且软体袋202与亲肤层201之间为一体结构，亲肤层201的表面分布有细小的绒毛，绒毛非常柔软使得亲肤层201在接触使用者皮肤时，能够让使用者的内心感到舒适不会紧张，水囊203的设置作用于方便使用者佩戴固定板体时可以活动前掌，且水囊203是具有一定弹性和柔软度能够让使用者保持心情愉悦，有利于后续治疗，松紧绳204固定连接

于亲肤层201的两侧，且松紧绳204与亲肤层201之间为弹性结构，便于使用者直接将前掌从松紧绳204内穿插进去，固定掌心的同时又不会影响活动。

[0021] 工作原理：对于这类的一种带有限位固定结构的穿刺固定板体，首先将使用者的前臂放置在底板1上，随后将束缚件4与固定连接件3相连接，弹力带402穿插于限位扣303的内部，将刺毛面403粘连在圆毛面401上，从而将使用者前臂进行固定，弹力带402的具有良好的伸缩性，弹力带402会根据使用者手臂的维度自然撑开，用于固定使用者前臂不影响组织的血液循环，最后使用者的前掌穿过松紧绳204固定在前掌固定部2的上侧，亲肤层201的表面分布有细小的绒毛，绒毛非常柔软使得亲肤层201在接触使用者皮肤时，能够让使用者的内心感到舒适不会紧张，水囊203的设置作用于方便使用者佩戴固定板体时可以活动前掌，且水囊203是具有一定弹性和柔软度能够让使用者保持心情愉悦，有利于后续的治疗，就这样完成整个带有限位固定结构的穿刺固定板体的使用过程。

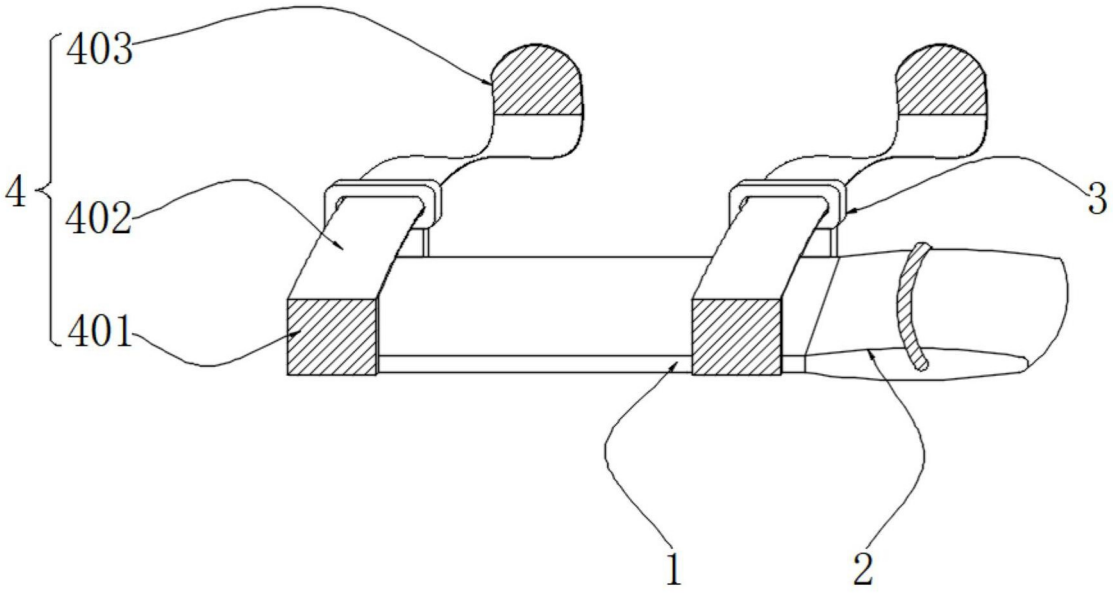

图1

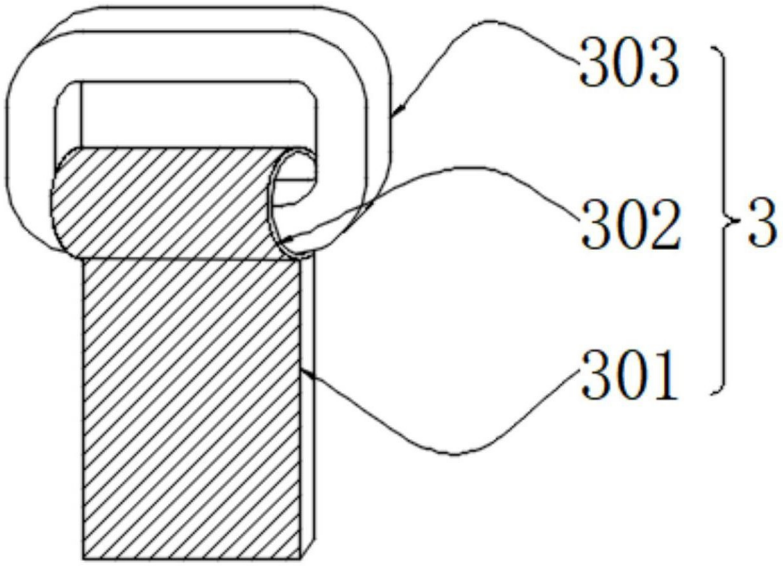

图2

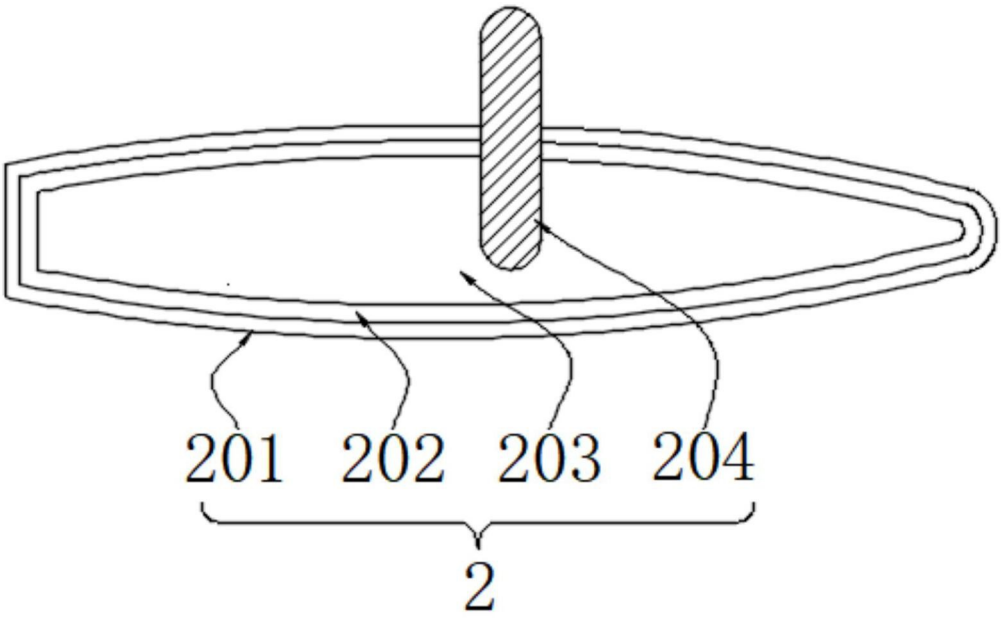

图3