(19)中华人民共和国国家知识产权局

(12)实用新型专利

(10)授权公告号 CN 202234055 U
(45)授权公告日 2012.05.30

(21)申请号 201120389414.X

(22)申请日 2011.10.13

(73)专利权人 德清县众诚木业有限公司
地址 313218 浙江省湖州市德清县洛舍镇砂村村德清县众诚木业有限公司

(72)发明人 沈孝明

(74)专利代理机构 杭州丰禾专利事务所有限公司 33214
代理人 唐时金

(51)Int.Cl.
A47C 3/00(2006.01)
A47C 7/62(2006.01)

权利要求书 1 页 说明书 1 页 附图 1 页

(54)实用新型名称

一种椅子

(57)摘要

本实用新型涉及一种家具，尤其涉及一种椅子。一种椅子，包括木制的靠背(1)和坐凳(2)；所述靠背(1)的背部设置有置物兜(3)。靠背背后设置置物兜，以简单的结构改变增加了普通椅子的置物功能。

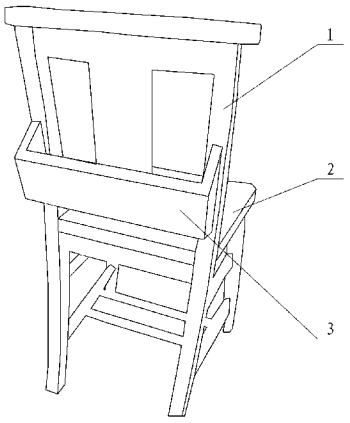

CN 202234055 U

1. 一种椅子，包括木制的靠背（1）和坐凳（2）；其特征在于：所述靠背（1）的背部设置有置物兜（3）。

2. 根据权利要求 1 所述的一种椅子，其特征在于：所述置物兜（3）也是木制的有底无盖的框结构，固定在靠背（1）的背部。

3. 根据权利要求 1 所述的一种椅子，其特征在于：所述置物兜（3）是布缝的，挂在靠背（1）的背部。

一种椅子

技术领域

[0001] 本实用新型涉及一种家具，尤其涉及一种椅子。

背景技术

[0002] 常用的家用椅子，尤其是餐椅，多为木制的椅子，虽然外观上设计各种各样，但是结构上都包括一个坐凳以及坐凳后方的一个靠背。这样的椅子，功能单一，仅能作为供人坐的家具。

实用新型内容

[0003] 本实用新型提供了一种可以放置小物件的椅子。为了实现上述发明目的，本实用新型采用了以下技术手段：

[0004] 一种椅子，包括木制的靠背和坐凳；所述靠背的背部设置有置物兜。

[0005] 所述置物兜也是木制的有底无盖的框结构，固定在靠背的背部；

[0006] 所述置物兜是布缝的，挂在靠背的背部。

[0007] 本实用新型的有益效果在于：靠背背后设置置物兜，以简单的结构改变增加了普通椅子的置物功能。

附图说明

[0008] 图 1 为本实用新型一种椅子的结构示意图。

具体实施方式

[0009] 下面结合附图，对本实用新型一种椅子的优选实施方式作出详细的描述：

[0010] 如图 1 所示，本椅子的主体和普通的木制椅子一样，都包括坐凳 2 和靠背 1，靠背 1 垂直的固定在坐凳 2 的后方。

[0011] 靠背 1 的背部中上部的位置，固定设置了一个置物兜 3，本实施例中，置物兜 3 为木制的框状结构，具体由 3 块木板和靠背 1 围成一个矩形的框，再固定安装一块木制底板，即成本椅子的有底无盖的框状结构的置物兜 3。

[0012] 当然，置物兜 3 也可以采用其他的方式制得，例如可以采用布缝成口袋状，将开口用矩形的钢丝圈崩开，然后将整个置物兜 3 挂在或者钉在靠背 1 的背部即可。

[0013] 本椅子在靠背 1 背后设置置物兜 3，以简单的结构改变增加了普通椅子的置物功能，平时可以置放书籍、糖果等小物品，坐在椅子上时，随手即可拿出书籍阅读、拿出糖果实用，简单实用。

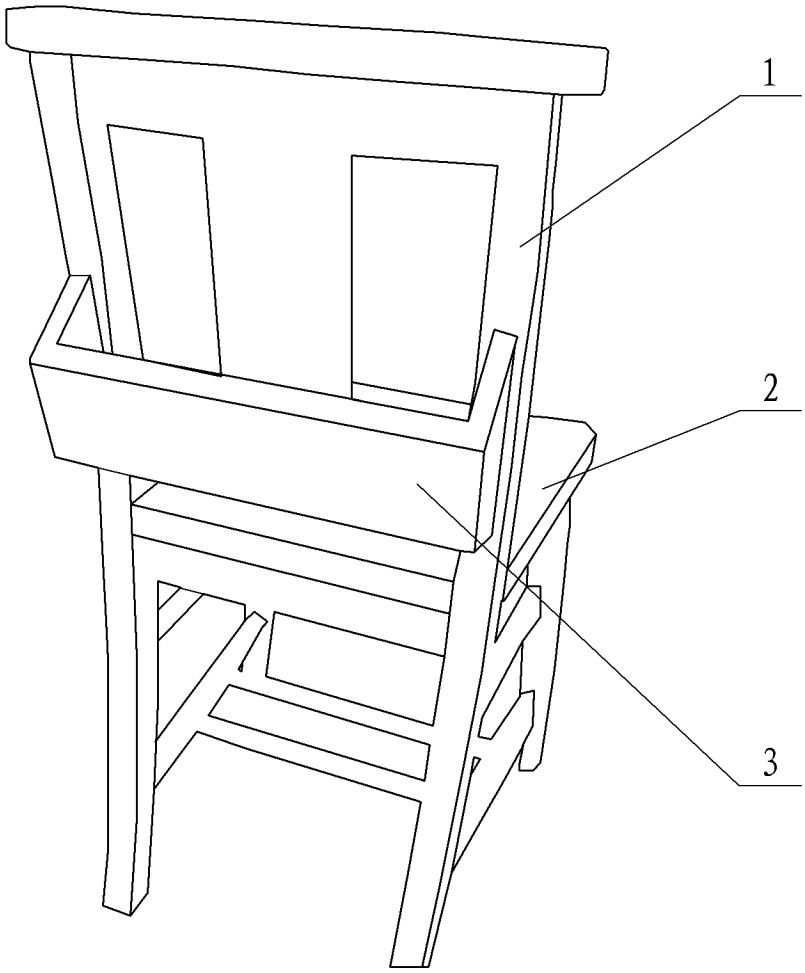

图 1