(19)中华人民共和国国家知识产权局

(12)发明专利申请

(10)申请公布号 CN 112009863 A
(43)申请公布日 2020.12.01

(21)申请号 202010914554.8

(22)申请日 2020.09.03

(71)申请人 深圳市一岭高尔夫科技有限公司
地址 518040 广东省深圳市福田区沙头街道天安社区泰然四路25号天安创新科技广场一期B座308A

(72)发明人 王继民

(74)专利代理机构 深圳市朝闻专利代理事务所(普通合伙) 44454
代理人 谭育华

(51)Int.Cl.
B65D 51/18(2006.01)
B65D 41/04(2006.01)
B65D 53/04(2006.01)
B65D 53/00(2006.01)

权利要求书1页 说明书4页 附图2页

(54)发明名称

一种双层瓶盖密封酒瓶

(57)摘要

本发明公开了一种双层瓶盖密封酒瓶，包括酒瓶瓶口，所述酒瓶瓶口上密封套接有安装件且所述安装件的上端与外盖螺纹固定连接，所述外盖的内腔设有内盖且所述内盖与酒瓶瓶口螺纹固定连接，所述内盖的下端与安装件相抵触，所述内盖内腔设有的螺纹段上设有与其相适配的第一弹性螺纹垫环且所述第一弹性螺纹垫环与酒瓶瓶口的外壁相抵触，所述内盖的内腔顶部安装有瓶口密封机构。本发明所述的一种双层瓶盖密封酒瓶，本酒瓶设有内盖和外盖双重密封保护盖体，可达到连续的七次密封，整体提升酒瓶的密封效果，设有纳米气凝胶层，可防止密封蜡受热融化，设有锥台形弹性密封垫，可起到导向的作用，便于圆柱形弹性密封垫旋进瓶口，达到对瓶口内壁密封的效果。

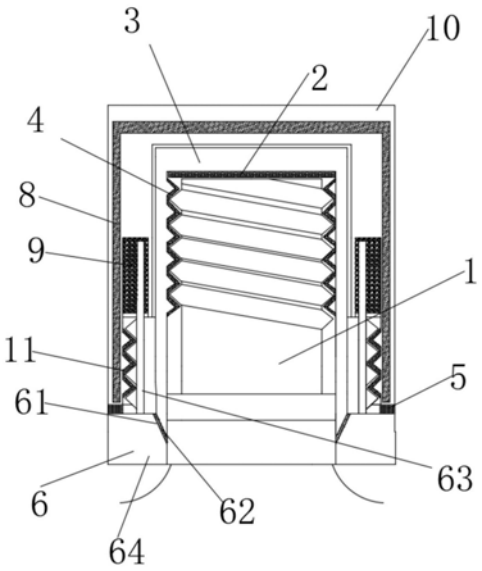

CN 112009863 A

1.一种双层瓶盖密封酒瓶,包括酒瓶瓶口(1),其特征在于:所述酒瓶瓶口(1)上密封套接有安装件(6)且所述安装件(6)的上端与外盖(10)螺纹固定连接,所述外盖(10)的内腔设有内盖(3)且所述内盖(3)与酒瓶瓶口(1)螺纹固定连接,所述内盖(3)的下端与安装件(6)相抵触,所述内盖(3)内腔设有的螺纹段上设有与其相适配的第一弹性螺纹垫环(4)且所述第一弹性螺纹垫环(4)与酒瓶瓶口(1)的外壁相抵触,所述内盖(3)的内腔顶部安装有瓶口密封机构(2)。

2.根据权利要求1所述的一种双层瓶盖密封酒瓶,其特征在于:所述瓶口密封机构(2)包括圆盘形弹性密封垫(21),所述圆盘形弹性密封垫(21)的轴心处安装有圆柱形弹性密封垫(22)且所述圆柱形弹性密封垫(22)的下端设置为锥台形弹性密封垫(23)。

3.根据权利要求1所述的一种双层瓶盖密封酒瓶,其特征在于:所述安装件(6)包括安装环(64),所述安装环(64)密封安装在酒瓶瓶口(1)的外壁上,所述安装环(64)的上端安装有外螺纹筒(63),所述安装环(64)的内环壁上设有第一环形斜面(61)且环形斜面上安装有环形间隙密封垫(62)。

4.根据权利要求1所述的一种双层瓶盖密封酒瓶,其特征在于:所述内盖(3)的底部外壁上设有第二环形斜面(7)且所述第二环形斜面(7)与环形间隙密封垫(62)相抵触。

5.根据权利要求1所述的一种双层瓶盖密封酒瓶,其特征在于:所述外盖(10)内部的环形腔内填充有密封蜡层(9),所述密封蜡层(9)的外围腔内填充有纳米气凝胶层(8)。

6.根据权利要求3所述的一种双层瓶盖密封酒瓶,其特征在于:所述外螺纹筒(63)的上端位于密封蜡层(9)中,且外螺纹筒(63)的外壁与密封蜡层(9)下方内壁上设有的螺纹段连接,所述螺纹段上设有与其相适配的第二弹性螺纹垫环(11)。

7.根据权利要求1所述的一种双层瓶盖密封酒瓶,其特征在于:所述外盖(10)的底部安装有外盖底弹性密封垫环(5),所述外盖底弹性密封垫环(5)与所述安装环(64)的上端相抵触。

8.根据权利要求1所述的一种双层瓶盖密封酒瓶,其特征在于:所述内盖(3)和外盖(10)的外壁均设置为粗糙面。

一种双层瓶盖密封酒瓶

技术领域

[0001] 本发明涉及酒瓶密封设备领域，特别涉及一种双层瓶盖密封酒瓶。

背景技术

[0002] 历史上，酒瓶多以"酱油瓶式"、玻璃材质、信息量少、不重装饰的简单样式呈现于世人面前，而在更早期，中国玻璃制作技术落后，玻璃材质的酒瓶基本上是靠进口，为"舶来品"，所以早期的玻璃酒瓶都俗称"洋棒子"，就是一般俗语也仍然把一瓶酒，说成是一洋棒子酒。

[0003] 现有的酒瓶为了防止内部酒体的挥发或变质一般通过一组瓶盖来对瓶口进行密封操作，其密封效果不够理想，容易导致瓶内酒的挥发或变质，故此，我们提出一种双层瓶盖密封酒瓶。

发明内容

[0004] 本发明的主要目的在于提供一种双层瓶盖密封酒瓶，可以有效解决背景技术中的问题。

[0005] 为实现上述目的，本发明采取的技术方案为：

[0006] 一种双层瓶盖密封酒瓶，包括酒瓶瓶口，所述酒瓶瓶口上密封套接有安装件且所述安装件的上端与外盖螺纹固定连接，所述外盖的内腔设有内盖且所述内盖与酒瓶瓶口螺纹固定连接，所述内盖的下端与安装件相抵触，所述内盖内腔设有的螺纹段上设有与其相适配的第一弹性螺纹垫环且所述第一弹性螺纹垫环与酒瓶瓶口的外壁相抵触，所述内盖的内腔顶部安装有瓶口密封机构。

[0007] 优选的，所述瓶口密封机构包括圆盘形弹性密封垫，所述圆盘形弹性密封垫的轴心处安装有圆柱形弹性密封垫且所述圆柱形弹性密封垫的下端设置为锥台形弹性密封垫。

[0008] 优选的，所述安装件包括安装环，所述安装环密封安装在酒瓶瓶口的外壁上，所述安装环的上端安装有外螺纹筒，所述安装环的内环壁上设有第一环形斜面且环形斜面上安装有环形间隙密封垫。

[0009] 优选的，所述内盖的底部外壁上设有第二环形斜面且所述第二环形斜面与环形间隙密封垫相抵触。

[0010] 优选的，所述外盖内部的环形腔内填充有密封蜡层，所述密封蜡层的外围腔内填充有纳米气凝胶层。

[0011] 优选的，所述外螺纹筒的上端位于密封蜡层中，且外螺纹筒的外壁与密封蜡层下方内壁上设有的螺纹段连接，所述螺纹段上设有与其相适配的第二弹性螺纹垫环。

[0012] 优选的，所述外盖的底部安装有外盖底弹性密封垫环，所述外盖底弹性密封垫环与所述安装环的上端相抵触。

[0013] 优选的，所述内盖和外盖的外壁均设置为粗糙面。

[0014] 与现有技术相比，本发明具有如下有益效果：

[0015] 1、本酒瓶设有内盖和外盖双重密封保护盖体，内盖可通过环形间隙密封垫、第一弹性螺纹垫环、圆盘形弹性密封垫和圆柱形弹性密封垫形成四次连续密封，外盖通过外盖底弹性密封垫环、第二弹性螺纹垫环和密封蜡层形成三次连续密封，通过外盖和内盖的配合可达到连续的七次密封，整体提升酒瓶的密封效果。

[0016] 2、设有纳米气凝胶层，具有很好的隔热效果，可防止密封蜡受热融化，影响本酒瓶的密封效果。

[0017] 3、设有锥台形弹性密封垫，可起到导向的作用，便于圆柱形弹性密封垫旋进瓶口，达到对瓶口内壁密封的效果。

附图说明

[0018] 图1为本发明一种双层瓶盖密封酒瓶的整体剖面结构示意图；

[0019] 图2为本发明一种双层瓶盖密封酒瓶的外盖剖面结构示意图图；

[0020] 图3为本发明一种双层瓶盖密封酒瓶的内盖剖面结构示意图；

[0021] 图4为本发明一种双层瓶盖密封酒瓶的安装件正视图。

[0022] 图中：1、酒瓶瓶口；2、瓶口密封机构；21、圆盘形弹性密封垫；22、圆柱形弹性密封垫；23、锥台形弹性密封垫；3、内盖；4、第一弹性螺纹垫环；5、外盖底弹性密封垫环；6、安装件；61、第一环形斜面；62、环形间隙密封垫；63、外螺纹筒；64、安装环；7、第二环形斜面；8、纳米气凝胶层；9、密封蜡层；10、外盖；11、第二弹性螺纹垫环。

具体实施方式

[0023] 为使本发明实现的技术手段、创作特征、达成目的与功效易于明白了解，下面结合具体实施方式，进一步阐述本发明。

[0024] 所述实施例的示例在附图中示出，其中自始至终相同或类似的标号表示相同或类似的元件或具有相同或类似功能的元件。下面通过参考附图描述的实施例是示例性的，旨在用于解释本发明，而不能理解为对本发明的限制。

[0025] 在本发明的描述中，需要理解的是，术语“中心”、“纵向”、“横向”、“长度”、“宽度”、“厚度”、“上”、“下”、“前”、“后”、“左”、“右”、“竖直”、“水平”、“顶”、“底”“内”、“外”、“顺时针”、“逆时针”、“轴向”、“径向”、“周向”等指示的方位或位置关系为基于附图所示的方位或位置关系，仅是为了便于描述本发明和简化描述，而不是指示或暗示所指的装置或元件必须具有特定的方位、以特定的方位构造和操作，因此不能理解为对本发明的限制。

[0026] 此外，术语“第一”、“第二”仅用于描述目的，而不能理解为指示或暗示相对重要性或者隐含指明所指示的技术特征的数量。由此，限定有“第一”、“第二”的特征可以明示或者隐含地包括一个或者更多个该特征。在本发明的描述中，“多个”的含义是两个或两个以上，除非另有明确具体的限定。

[0027] 在本发明的描述中，需要说明的是，除非另有明确的规定和限定，术语“安装”、“设置有”、“连接”等，应做广义理解，例如“连接”，可以是固定连接，也可以是可拆卸连接，或一体地连接；可以是机械连接，也可以是电连接；可以是直接相连，也可以通过中间媒介间接相连，可以是两个元件内部的连通。对于本领域的普通技术人员而言，可以具体情况理解上述术语在本发明中的具体含义。

[0028] 如图1-4所示，一种双层瓶盖密封酒瓶，包括酒瓶瓶口1，酒瓶瓶口1上密封套接有安装件6且安装件6的上端与外盖10螺纹固定连接，外盖10的内腔设有内盖3且内盖3与酒瓶瓶口1螺纹固定连接，内盖3的下端与安装件6相抵触，内盖3内腔设有的螺纹段上设有与其相适配的第一弹性螺纹垫环4且第一弹性螺纹垫环4与酒瓶瓶口1的外壁相抵触，内盖3的内腔顶部安装有瓶口密封机构2。

[0029] 瓶口密封机构2包括圆盘形弹性密封垫21，圆盘形弹性密封垫21的轴心处安装有圆柱形弹性密封垫22且圆柱形弹性密封垫22的下端设置为锥台形弹性密封垫23，通过圆盘形弹性密封垫21可将酒瓶瓶口1的瓶口密封住，圆柱形弹性密封垫22可将酒瓶瓶口1的内壁密封住，设有的锥台形弹性密封垫 23可起到导向的作用，便于圆柱形弹性密封垫22旋进瓶口，达到对瓶口内壁密封的效果。

[0030] 安装件6包括安装环64，安装环64安装在酒瓶瓶口1的外壁上，安装环 64的上端安装有外螺纹筒63，安装环64的内环壁上设有第一环形斜面61且环形斜面上安装有环形间隙密封垫62，内盖3的底部外壁上设有第二环形斜面7且第二环形斜面7与环形间隙密封垫62相抵触，通过环形间隙密封垫62 对安装环64进行密封，且其斜面设置，可使得安装件6对内盖3有一个向上的力的效果，环形间隙密封垫62与第二环形斜面7的紧贴效果更佳，更容易锁气，不漏气，增强其密封效果，且对内盖3的固定具有很好地增强效果。

[0031] 外盖10内部的环形腔内填充有密封蜡层9，密封蜡层9的外围腔内填充有纳米气凝胶层8，设有的密封蜡层9具有的密封效果，设置的纳米气凝胶层 8可进行隔热，防止密封蜡层9因温度过高导致其融化，从而影响其密封效果。

[0032] 外螺纹筒63的上端位于密封蜡层9中，且外螺纹筒63的外壁与密封蜡层9下方内壁上设有的螺纹段连接，螺纹段上设有与其相适配的第二弹性螺纹垫环11，通过第二弹性螺纹垫环11可增强螺纹连接的密封效果。

[0033] 外盖10的底部安装有外盖底弹性密封垫环5，外盖底弹性密封垫环5与安装环64的上端相抵触，通过外盖底弹性密封垫环5对外盖10的底部进行密封。

[0034] 内盖3和外盖10的外壁均设置为粗糙面，可增强与手之间的摩擦力，便于内盖3和外盖10的转动。

[0035] 需要说明的是，本发明为一种双层瓶盖密封酒瓶，本双层密封盖的内盖3 上设有第一弹性螺纹垫环4、瓶口密封机构2和环形间隙密封垫62，通过环形间隙密封垫62与内盖3底部接触形成一次密封，设有的第一弹性螺纹垫环 4可增强内盖3与酒瓶瓶口1螺纹密封效果达到二次密封，设有的瓶口密封机构2可通过圆盘形弹性密封垫21和圆柱形弹性密封垫22分别对酒瓶瓶口1 的上端和内壁进行密封，分别进行三次密封和四次密封，外盖10上设有第二弹性螺纹垫环11、外盖底弹性密封垫环5和密封蜡层9，通过外盖底弹性密封垫环5与安装环64上端的紧密接触达到一次密封，第二弹性螺纹垫环11 可增强外盖10与外螺纹筒63的螺纹密封效果，进行二次密封，外螺纹筒63 的上端位于密封蜡层9中可达到三次密封，本酒瓶与安装件6为一体成型结构，通过外盖10和内盖3的配合，使得本酒瓶可达到连续的七次密封，整体提升酒瓶的密封效果，且瓶口密封机构2中设有的锥台形弹性密封垫23可起到导向的作用，便于圆柱形弹性密封垫22旋进瓶口，达到对瓶口内壁密封的效果，本专利中的弹性垫部件均由PE材料制成。

[0036] 说明书的描述中，参考术语“一个实施例”、“一些实施例”、“示例”、“具体示例”、或

“一些示例”等的描述意指结合该实施例或示例描述的具体特征、结构、材料或者特点包含于本发明的至少一个实施例或示例中。在本说明书中，对上述术语的示意性表述不一定指的是相同的实施例或示例。而且，描述的具体特征、结构、材料或者特点可以在任何的一个或多个实施例或示例中以合适的方式结合。

[0037] 以上显示和描述了本发明的基本原理和主要特征和本发明的优点。本行业的技术人员应该了解，本发明不受上述实施例的限制，上述实施例和说明书中描述的只是说明本发明的原理，在不脱离本发明精神和范围的前提下，本发明还会有各种变化和改进，这些变化和改进都落入要求保护的本发明范围内。本发明要求保护范围由所附的权利要求书及其等效物界定。

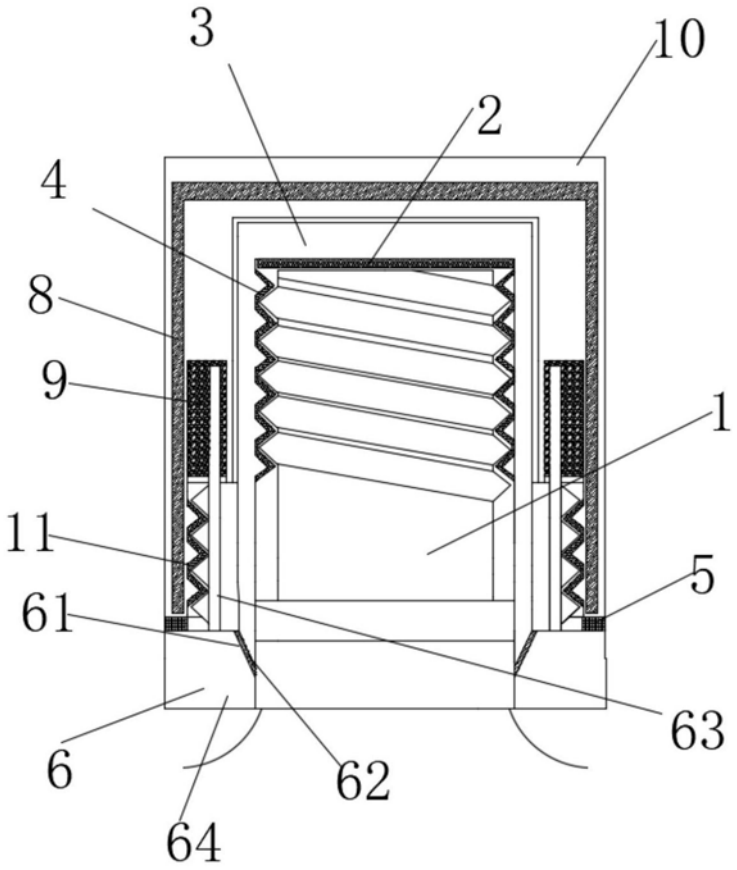

图1

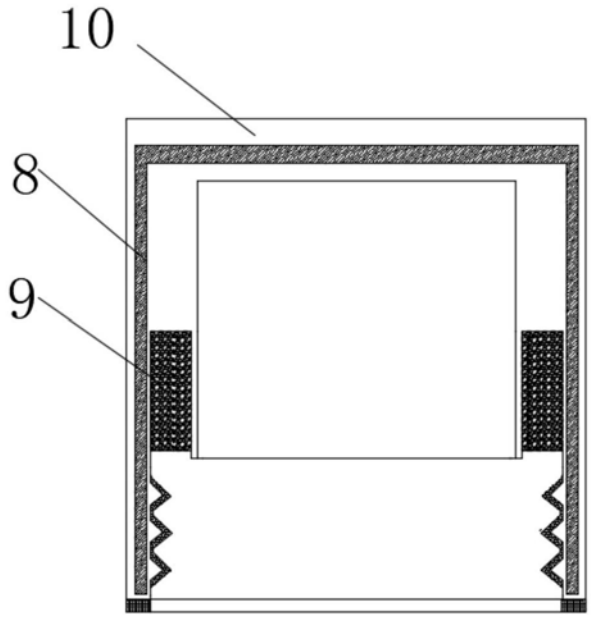

图2

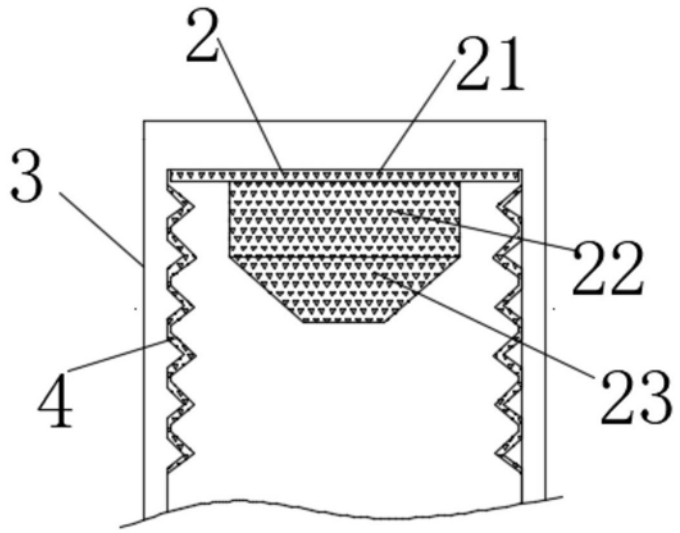

图3

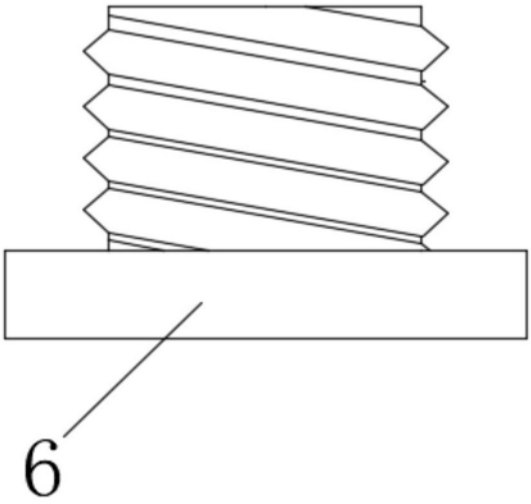

图4