(19)中华人民共和国国家知识产权局

(12)实用新型专利

(10)授权公告号 CN 210657601 U
(45)授权公告日 2020.06.02

(21)申请号 201921079898.0

(22)申请日 2019.07.11

(73)专利权人 无锡喜尔福装饰品有限公司
地址 214000 江苏省无锡市宜兴市徐舍镇工业集中区(长福村)

(72)发明人 蒋亚斌

(51)Int.Cl.
D06C 25/00(2006.01)

权利要求书1页 说明书3页 附图1页

(54)实用新型名称

一种地毯生产用折边机

(57)摘要

本实用新型公开了一种地毯生产用折边机，包括折边机底座、地毯铺设台、下压板、下压气缸、气缸安装座、升降螺杆、侧边折板、支撑机架和侧边折板推动气缸，所述地毯铺设台的底部表面上焊接固定有支撑腿，所述支撑腿焊接在折边机底座的顶部表面上，所述地毯铺设台的一侧边缘位置通过转轴安装有侧边折板，所述侧边折板的底部表面上焊接有上气缸连接座，所述折边机底座的顶部表面一侧焊接有下气缸连接座，所述侧边折板推动气缸的底部通过转轴与下气缸连接座固定连接，所述侧边折板推动气缸的顶部通过转轴与上气缸连接座固定连接，本实用新型能有效的对地毯进行折叠，且在折叠后能保持地毯的折叠状态，方便人工进行后期处理。

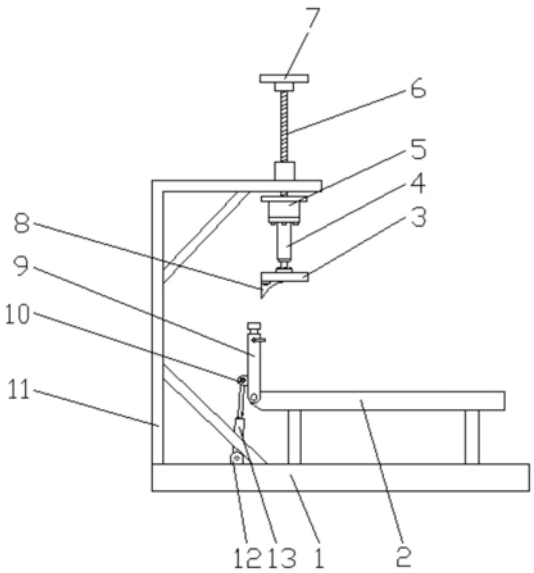

CN 210657601 U

1.一种地毯生产用折边机，包括折边机底座(1)、地毯铺设台(2)、下压板(3)、下压气缸(4)、气缸安装座(5)、升降螺杆(6)、侧边折板(9)、支撑机架(11)和侧边折板推动气缸(13)，其特征在于：所述地毯铺设台(2)的底部表面上焊接固定有支撑腿，所述支撑腿焊接在折边机底座(1)的顶部表面上，所述地毯铺设台(2)的一侧边缘位置通过转轴安装有侧边折板(9)，所述侧边折板(9)的底部表面上焊接有上气缸连接座(10)，所述折边机底座(1)的顶部表面一侧焊接有下气缸连接座(12)，所述侧边折板推动气缸(13)的底部通过转轴与下气缸连接座(12)固定连接，所述侧边折板推动气缸(13)的顶部通过转轴与上气缸连接座(10)固定连接，所述折边机底座(1)的一侧边缘位置设置有支撑机架(11)，所述支撑机架(11)的顶部表面上设置有升降螺杆(6)，所述升降螺杆(6)向下贯穿支撑机架(11)，且升降螺杆(6)的底部表面上固定设置有气缸安装座(5)，所述气缸安装座(5)的底部表面上设置有下压气缸(4)，所述下压气缸(4)的底部表面上固定设置有下压板(3)。

2.根据权利要求1所述的一种地毯生产用折边机，其特征在于：所述侧边折板(9)由第一折板(15)、第二折板(14)和锁紧螺杆(16)组成，第二折板(14)插接在第一折板(15)的内部，锁紧螺杆(16)安装在第一折板(15)的侧面并贯穿第一折板(15)对第二折板(14)进行固定。

3.根据权利要求1所述的一种地毯生产用折边机，其特征在于：所述下压板(3)的底部表面上通过螺丝固定安装有弧形引导板(8)，所述下压气缸(4)通过螺丝与气缸安装座(5)固定连接。

4.根据权利要求1所述的一种地毯生产用折边机，其特征在于：所述支撑机架(11)的下部通过下加固架与折边机底座(1)相连接，且下加固架与支撑机架(11)、折边机底座(1)焊接连接，所述支撑机架(11)的上部焊接有上加固架。

5.根据权利要求1所述的一种地毯生产用折边机，其特征在于：所述升降螺杆(6)的顶部表面上焊接有手轮(7)，且手轮(7)的表面上套装有橡胶套。

一种地毯生产用折边机

技术领域

[0001] 本实用新型涉及地毯生产设备技术领域，具体为一种地毯生产用折边机。

背景技术

[0002] 地毯是中国著名的传统手工艺品，地毯的主要作用包括隔音、改善空气质量、提高安全性(如防滑)及装饰效果等，地毯以其优越的性能深受人们的喜爱，现有的地毯在生产过程中包括一个折边的步骤，具体是将半地品地毯的边缘折起来并粘接在地毯的主体上，现有技术中，该折边步骤通过人工手工完成，工作效率较低，且工作负担较重。

实用新型内容

[0003] 本实用新型的目的在于提供一种地毯生产用折边机，以解决现有技术中的问题。

[0004] 为实现上述目的，本实用新型提供如下技术方案：一种地毯生产用折边机，包括折边机底座、地毯铺设台、下压板、下压气缸、气缸安装座、升降螺杆、侧边折板、支撑机架和侧边折板推动气缸，所述地毯铺设台的底部表面上焊接固定有支撑腿，所述支撑腿焊接在折边机底座的顶部表面上，所述地毯铺设台的一侧边缘位置通过转轴安装有侧边折板，所述侧边折板的底部表面上焊接有上气缸连接座，所述折边机底座的顶部表面一侧焊接有下气缸连接座，所述侧边折板推动气缸的底部通过转轴与下气缸连接座固定连接，所述侧边折板推动气缸的顶部通过转轴与上气缸连接座固定连接，所述折边机底座的一侧边缘位置设置有支撑机架，所述支撑机架的顶部表面上设置有升降螺杆，所述升降螺杆向下贯穿支撑机架，且升降螺杆的底部表面上固定设置有气缸安装座，所述气缸安装座的底部表面上设置有下压气缸，所述下压气缸的底部表面上固定设置有下压板。

[0005] 优选的，所述侧边折板由第一折板、第二折板和锁紧螺杆组成，第二折板插接在第一折板的内部，锁紧螺杆安装在第一折板的侧面并贯穿第一折板对第二折板进行固定。

[0006] 优选的，所述下压板的底部表面上通过螺丝固定安装有弧形引导板，所述下压气缸通过螺丝与气缸安装座固定连接。

[0007] 优选的，所述支撑机架的下部通过下加固架与折边机底座相连接，且下加固架与支撑机架、折边机底座焊接连接，所述支撑机架的上部焊接有上加固架。

[0008] 优选的，所述升降螺杆的顶部表面上焊接有手轮，且手轮的表面上套装有橡胶套。

[0009] 与现有技术相比，本实用新型的有益效果是：

[0010] 1、本实用新型能有效的对地毯进行折叠，且在折叠后能保持地毯的折叠状态，方便人工进行后期处理。

[0011] 2、通过旋转手轮能够带动升降螺杆上升或下降，从而能够改变下压板所处的高度，有利于根据需求调节下压板下压的力度。

[0012] 3、侧边折板具有伸长或缩短的功能，能够根据地毯折叠部位的不同进行相应的调整，具体为先松开锁紧螺杆，然后抽出或塞入第二折板，在调整之后再次拧紧锁紧螺杆。

附图说明

[0013] 附图用来提供对本实用新型的进一步理解，并且构成说明书的一部分，与本实用新型的实施例一起用于解释本实用新型，并不构成对本实用新型的限制。在附图中：

[0014] 图1为本实用新型的整体结构示意图；

[0015] 图2为本实用新型的侧边折板结构示意图。

[0016] 图中：1、折边机底座；2、地毯铺设台；3、下压板；4、下压气缸；5、气缸安装座；6、升降螺杆；7、手轮；8、弧形引导板；9、侧边折板；10、上气缸连接座；11、支撑机架；12、下气缸连接座；13、侧边折板推动气缸；14、第二折板；15、第一折板；16、锁紧螺杆。

具体实施方式

[0017] 下面将结合本实用新型实施例中的附图，对本实用新型实施例中的技术方案进行清楚、完整地描述，显然，所描述的实施例仅仅是本实用新型一部分实施例，而不是全部的实施例。基于本实用新型中的实施例，本领域普通技术人员在没有做出创造性劳动前提下所获得的所有其他实施例，都属于本实用新型保护的范围。

[0018] 请参阅图1，本实用新型实施例中，一种地毯生产用折边机，包括折边机底座1、地毯铺设台2、下压板3、下压气缸4、气缸安装座5、升降螺杆6、侧边折板9、支撑机架11和侧边折板推动气缸13，地毯铺设台2的底部表面上焊接固定有支撑腿，支撑腿焊接在折边机底座1的顶部表面上，地毯铺设台2的一侧边缘位置通过转轴安装有侧边折板9，侧边折板9的底部表面上焊接有上气缸连接座10，折边机底座1的顶部表面一侧焊接有下气缸连接座12，侧边折板推动气缸13的底部通过转轴与下气缸连接座12固定连接，侧边折板推动气缸13的顶部通过转轴与上气缸连接座10固定连接，折边机底座1的一侧边缘位置设置有支撑机架11，支撑机架11的顶部表面上设置有升降螺杆6，升降螺杆6向下贯穿支撑机架11，且升降螺杆6的底部表面上固定设置有气缸安装座5，气缸安装座5的底部表面上设置有下压气缸4，下压气缸4的底部表面上固定设置有下压板3。

[0019] 请参阅图2，侧边折板9由第一折板15、第二折板14和锁紧螺杆16组成，第二折板14插接在第一折板15的内部，锁紧螺杆16安装在第一折板15的侧面并贯穿第一折板15对第二折板14进行固定。

[0020] 请参阅图1，下压板3的底部表面上通过螺丝固定安装有弧形引导板8，下压气缸4通过螺丝与气缸安装座5固定连接。

[0021] 请参阅图1，支撑机架11的下部通过下加固架与折边机底座1相连接，且下加固架与支撑机架11、折边机底座1焊接连接，支撑机架11的上部焊接有上加固架。

[0022] 请参阅图1，升降螺杆6的顶部表面上焊接有手轮7，且手轮7的表面上套装有橡胶套。

[0023] 本实用新型的工作原理及使用流程：本实用新型在运行时，待折边的地毯平铺在地毯铺设台2，且地毯需折叠的部位需放置到侧边折板9的顶部表面上，之后通过侧边折板推动气缸13运转带动侧边折板9顺时针旋转，最后保持侧边折板9竖直，此时地毯被90度折叠一次，然后下压气缸4运转带动下压板3向下移动，在弧形引导板8的引导作用下，使地毯被再次90度折叠，之后折叠部位在下压板3的压力下与地毯主体贴合在一起，本实用新型能有效的对地毯进行折叠，且在折叠后能保持地毯的折叠状态，方便人工进行后期处理，通过

旋转手轮7能够带动升降螺杆6上升或下降，从而能够改变下压板3所处的高度，有利于根据需求调节下压板3下压的力度，侧边折板9具有伸长或缩短的功能，能够根据地毯折叠部位的不同进行相应的调整，具体为先松开锁紧螺杆16，然后抽出或塞入第二折板14，在调整之后再次拧紧锁紧螺杆16。

[0024] 最后应说明的是：以上所述仅为本实用新型的优选实施例而已，并不用于限制本实用新型，尽管参照前述实施例对本实用新型进行了详细的说明，对于本领域的技术人员来说，其依然可以对前述各实施例所记载的技术方案进行修改，或者对其中部分技术特征进行等同替换。凡在本实用新型的精神和原则之内，所作的任何修改、等同替换、改进等，均应包含在本实用新型的保护范围之内。

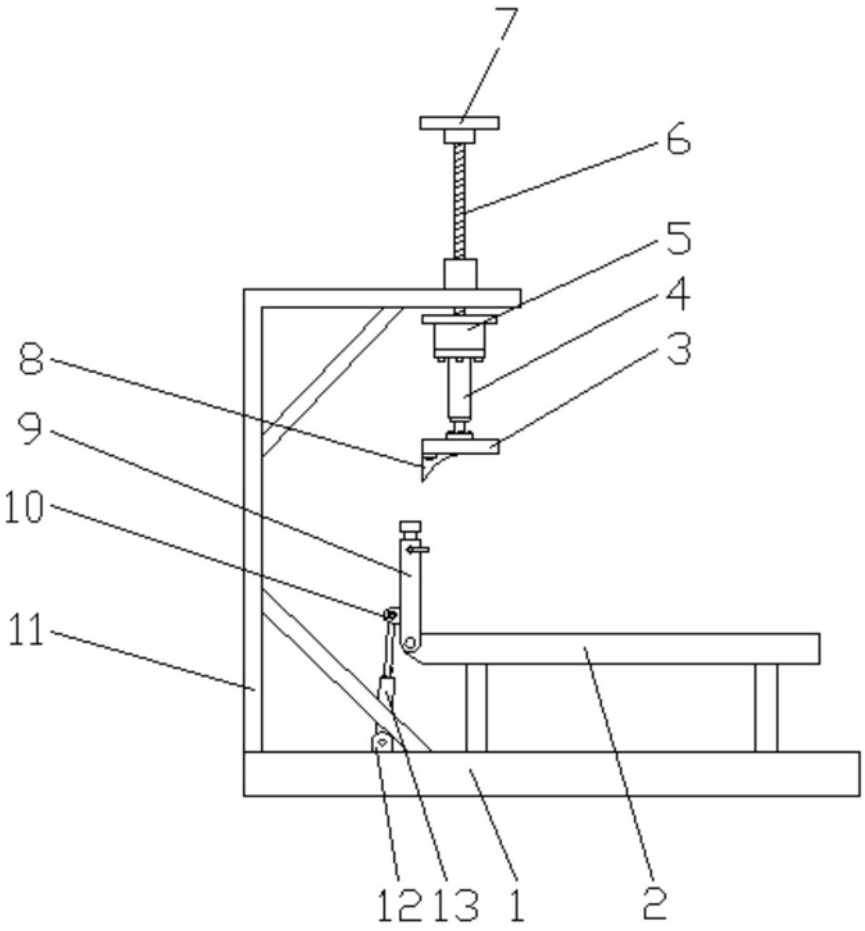

图1

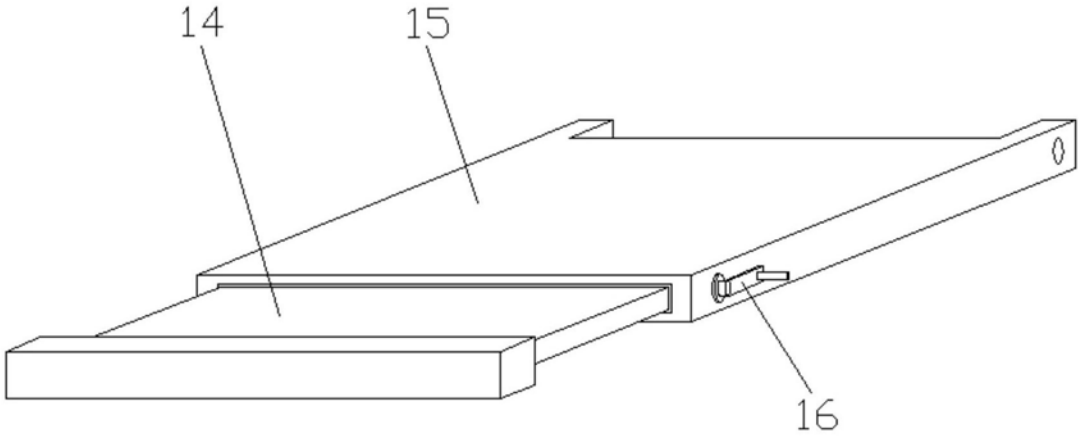

图2