(19)国家知识产权局

(12)实用新型专利

(10)授权公告号 CN 217838809 U
(45)授权公告日 2022.11.18

(21)申请号 202222049202.8

(22)申请日 2022.08.05

(73)专利权人 临沂钢铁投资集团不锈钢有限公司

地址 276000 山东省临沂市临港经济开发区坪上镇黄海五路与坪南路交汇处

(72)发明人 徐博林 钟兴国 殷晓宁 赵国栋

(74)专利代理机构 临沂同其万疆知识产权代理事务所(普通合伙) 37374

专利代理师 王爱国

(51)Int.Cl.

C10B 39/02(2006.01)

权利要求书1页 说明书3页 附图3页

(54)实用新型名称

一种干熄焦处理用的装焦溜槽

(57)摘要

本实用新型公开了一种干熄焦处理用的装焦溜槽，包括：溜槽，所述溜槽的外端安装有外架，所述外架的左右两端均安装有一个支撑块，两个所述支撑块的顶端安装有顶槽块，所述顶槽块的右端安装有电机，所述电机的输出端延伸至顶槽块的内槽并安装有螺杆，所述螺杆的左端转动安装在顶槽块的内槽左端，所述螺杆的表面过盈配合有滑块，所述滑块滑动安装在顶槽块的内槽；所述滑块的底端转动安装有转轴，所述转轴的底端安装有安装箱，该干熄焦处理用的装焦溜槽通过电机带动安装箱移动，并通过齿轮啮合齿块带动安装箱转动，使喷头对底部喷水，并通过挡水板避免干熄焦遇水，实用性较强。

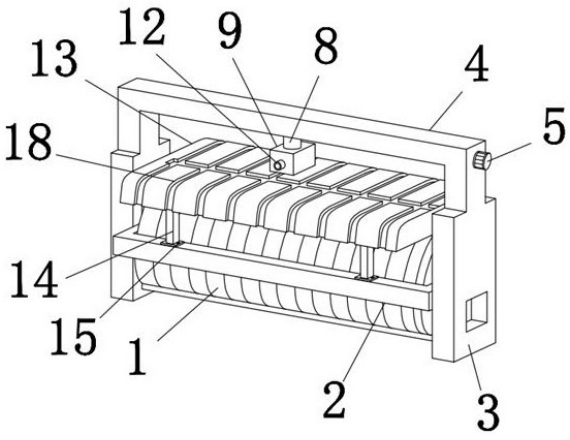

CN 217838809 U

1.一种干熄焦处理用的装焦溜槽,包括:溜槽(1),其特征在于,所述溜槽(1)的外端安装有外架(2),所述外架(2)的左右两端均安装有一个支撑块(3),两个所述支撑块(3)的顶端安装有顶槽块(4),所述顶槽块(4)的右端安装有电机(5),所述电机(5)的输出端延伸至顶槽块(4)的内槽并安装有螺杆(6),所述螺杆(6)的左端转动安装在顶槽块(4)的内槽左端,所述螺杆(6)的表面过盈配合有滑块(7),所述滑块(7)滑动安装在顶槽块(4)的内槽;

所述滑块(7)的底端转动安装有转轴(8),所述转轴(8)的底端安装有安装箱(9),所述安装箱(9)的内腔安装有储水箱(10),所述储水箱(10)的出水口安装有增压泵(11),所述增压泵(11)的输出端延伸出安装箱(9)并安装有喷头(12);

所述外架(2)的前后两端顶部均安装有两个支撑柱(14),所述支撑柱(14)与外架(2)之间安装有螺栓(15),四个所述支撑柱(14)的顶端安装有挡水板(13)。

2.根据权利要求1所述的一种干熄焦处理用的装焦溜槽,其特征在于,所述电机(5)为双向异步电机,所述电机(5)和增压泵(11)均通过外部无线控制器控制开关。

3.根据权利要求1所述的一种干熄焦处理用的装焦溜槽,其特征在于,所述顶槽块(4)的内槽前部沿左右方向安装有齿块(16),所述转轴(8)的表面过盈配合有齿轮(17),所述齿轮(17)与齿块(16)相啮合。

4.根据权利要求1所述的一种干熄焦处理用的装焦溜槽,其特征在于,所述挡水板(13)的顶端开设有导水槽(18),所述导水槽(18)的下水处与溜槽(1)的出尘处一一对应。

5.根据权利要求1所述的一种干熄焦处理用的装焦溜槽,其特征在于,所述挡水板(13)的表面积大于溜槽(1)的表面积。

6.根据权利要求1所述的一种干熄焦处理用的装焦溜槽,其特征在于,所述螺栓(15)的顶端安装有顶块(19),所述顶块(19)的右端安装有拉块(20),所述拉块(20)的左端安装有连接块(21),所述连接块(21)滑动延伸至顶块(19)的内腔,所述连接块(21)的表面左端前后两侧对称安装有凸块(22),所述顶块(19)的内腔上下两端均开设有一个滑槽(23),所述滑槽(23)的左端开设有弧形槽(24),两端所述弧形槽(24)均为90°弧槽并且转向相反,所述弧形槽(24)的大小大于等于凸块(22)的大小。

一种干熄焦处理用的装焦溜槽

技术领域

[0001] 本实用新型涉及旋盖机技术领域，具体为一种干熄焦处理用的装焦溜槽。

背景技术

[0002] 所谓干熄焦工艺，是相对湿熄焦而言的，是指采用惰性气体将红焦降温冷却的一种熄焦工艺方法；

[0003] 现有的干熄焦在生产前需要使用装焦溜槽进行筛选，但是现有的装焦溜槽在筛选过程中会产生大量灰尘，导致周边工作环境较差，使工作人员无法正常工作，需要等溜槽筛选后才能继续工作，降低工作效率，实用性较差。

实用新型内容

[0004] 本实用新型的目的在于提供一种干熄焦处理用的装焦溜槽，以解决现有技术的干熄焦处理用的装焦溜槽无法在工作过程中除尘的问题。

[0005] 为实现上述目的，本实用新型提供如下技术方案：一种干熄焦处理用的装焦溜槽，包括：溜槽，所述溜槽的外端安装有外架，所述外架的左右两端均安装有一个支撑块，两个所述支撑块的顶端安装有顶槽块，所述顶槽块的右端安装有电机，所述电机的输出端延伸至顶槽块的内槽并安装有螺杆，所述螺杆的左端转动安装在顶槽块的内槽左端，所述螺杆的表面过盈配合有滑块，所述滑块滑动安装在顶槽块的内槽；所述滑块的底端转动安装有转轴，所述转轴的底端安装有安装箱，所述安装箱的内腔安装有储水箱，所述储水箱的出水口安装有增压泵，所述增压泵的输出端延伸出安装箱并安装有喷头；所述外架的前后两端顶部均安装有两个支撑柱，所述支撑柱与外架之间安装有螺栓，四个所述支撑柱的顶端安装有挡水板。

[0006] 优选的，所述电机为双向异步电机，所述电机和增压泵均通过外部无线控制器控制开关。

[0007] 优选的，所述顶槽块的内槽前部沿左右方向安装有齿块，所述转轴的表面过盈配合有齿轮，所述齿轮与齿块相啮合。

[0008] 优选的，所述挡水板的顶端开设有导水槽，所述导水槽的下水处与溜槽的出尘处一一对应。

[0009] 优选的，所述挡水板的表面积大于溜槽的表面积。

[0010] 优选的，所述螺栓的顶端安装有顶块，所述顶块的右端安装有拉块，所述拉块的左端安装有连接块，所述连接块滑动延伸至顶块的内腔，所述连接块的表面左端前后两侧对称安装有凸块，所述顶块的内腔上下两端均开设有一个滑槽，所述滑槽的左端开设有弧形槽，两端所述弧形槽均为90°弧槽并且转向相反，所述弧形槽的大小大于等于凸块的大小。

[0011] 与现有技术相比，本实用新型的有益效果是：该干熄焦处理用的装焦溜槽通过电机带动安装箱移动，并通过齿轮啮合齿块带动安装箱转动，使喷头对底部喷水，并通过挡水板避免干熄焦遇水，实用性较强。

附图说明

[0012] 图1为本实用新型立体结构示意图；

[0013] 图2为图1的顶槽块剖视图；

[0014] 图3为图1的螺栓顶块剖视图。

[0015] 图中：1、溜槽，2、外架，3、支撑块，4、顶槽块，5、电机，6、螺杆，7、滑块，8、转轴，9、安装箱，10、储水箱，11、增压泵，12、喷头，13、挡水板，14、支撑柱，15、螺栓，16、齿块，17、齿轮，18、导水槽，19、顶块，20、拉块，21、连接块，22、凸块，23、滑槽，24、弧形槽。

具体实施方式

[0016] 下面将结合本实用新型实施例中的附图，对本实用新型实施例中的技术方案进行清楚、完整地描述，显然，所描述的实施例仅仅是本实用新型一部分实施例，而不是全部的实施例。基于本实用新型中的实施例，本领域普通技术人员在没有做出创造性劳动前提下所获得的所有其他实施例，都属于本实用新型保护的范围。

[0017] 请参阅图1-3，本实用新型提供一种技术方案：一种干熄焦处理用的装焦溜槽，包括：溜槽1，溜槽1的外端安装有外架2，外架2的左右两端均安装有一个支撑块3，两个支撑块3的顶端安装有顶槽块4，顶槽块4的右端安装有电机5，电机5的输出端延伸至顶槽块4的内槽并安装有螺杆6，螺杆6的左端转动安装在顶槽块4的内槽左端，螺杆6的表面过盈配合有滑块7，滑块7滑动安装在顶槽块4的内槽，通过电机5带动滑块7移动；

[0018] 滑块7的底端转动安装有转轴8，转轴8的底端安装有安装箱9，安装箱9的内腔安装有储水箱10，储水箱10的出水口安装有增压泵11，增压泵11的输出端延伸出安装箱9并安装有喷头12，通过喷头12将水喷出进行防尘；

[0019] 外架2的前后两端顶部均安装有两个支撑柱14，支撑柱14与外架2之间安装有螺栓15，四个支撑柱14的顶端安装有挡水板13，通过挡水板13防止水喷至干熄焦表面。

[0020] 作为优选方案，更进一步的，电机5为双向异步电机，电机5和增压泵11均通过外部无线控制器控制开关，通过电机5可带动滑块7往复移动。

[0021] 作为优选方案，更进一步的，顶槽块4的内槽前部沿左右方向安装有齿块16，转轴8的表面过盈配合有齿轮17，齿轮17与齿块16相啮合，通过齿轮17移动与齿块16啮合转动。

[0022] 作为优选方案，更进一步的，挡水板13的顶端开设有导水槽18，导水槽18的下水处与溜槽1的出尘处一一对应，通过上述可增大防尘效率。

[0023] 作为优选方案，更进一步的，挡水板13的表面积大于溜槽1的表面积，通过上述可完全挡住溜槽1。

[0024] 作为优选方案，更进一步的，螺栓15的顶端安装有顶块19，顶块19的右端安装有拉块20，拉块20的左端安装有连接块21，连接块21滑动延伸至顶块19的内腔，连接块21的表面左端前后两侧对称安装有凸块22，顶块19的内腔上下两端均开设有一个滑槽23，滑槽23的左端开设有弧形槽24，两端弧形槽24均为90°弧槽并且转向相反，弧形槽24的大小大于等于凸块22的大小，通过上述可拉动拉块20方便无工具拆卸螺栓15。

[0025] 本案的电机和增压泵为现有技术，只要电机和增压泵符合本案的要求均可。

[0026] 工作原理：使用前，通过螺栓15将挡水板13安装在溜槽1顶部，启动电机5，带动螺杆6转动，带动滑块7移动，移动过程中，齿轮17啮合齿块16转动，带动转轴8和安装箱9转动，

增压泵11抽取储水箱10内的水并传输至喷头12，通过喷头12将水喷至挡水板13表面，并通过导水槽18使水留下将溜槽1内产生的灰尘压下，避免溜槽1工作过程中产生大量灰尘，实用性较强。

[0027] 尽管已经示出和描述了本实用新型的实施例，对于本领域的普通技术人员而言，可以理解在不脱离本实用新型的原理和精神的情况下可以对这些实施例进行多种变化、修改、替换和变型，本实用新型的范围由所附权利要求及其等同物限定。

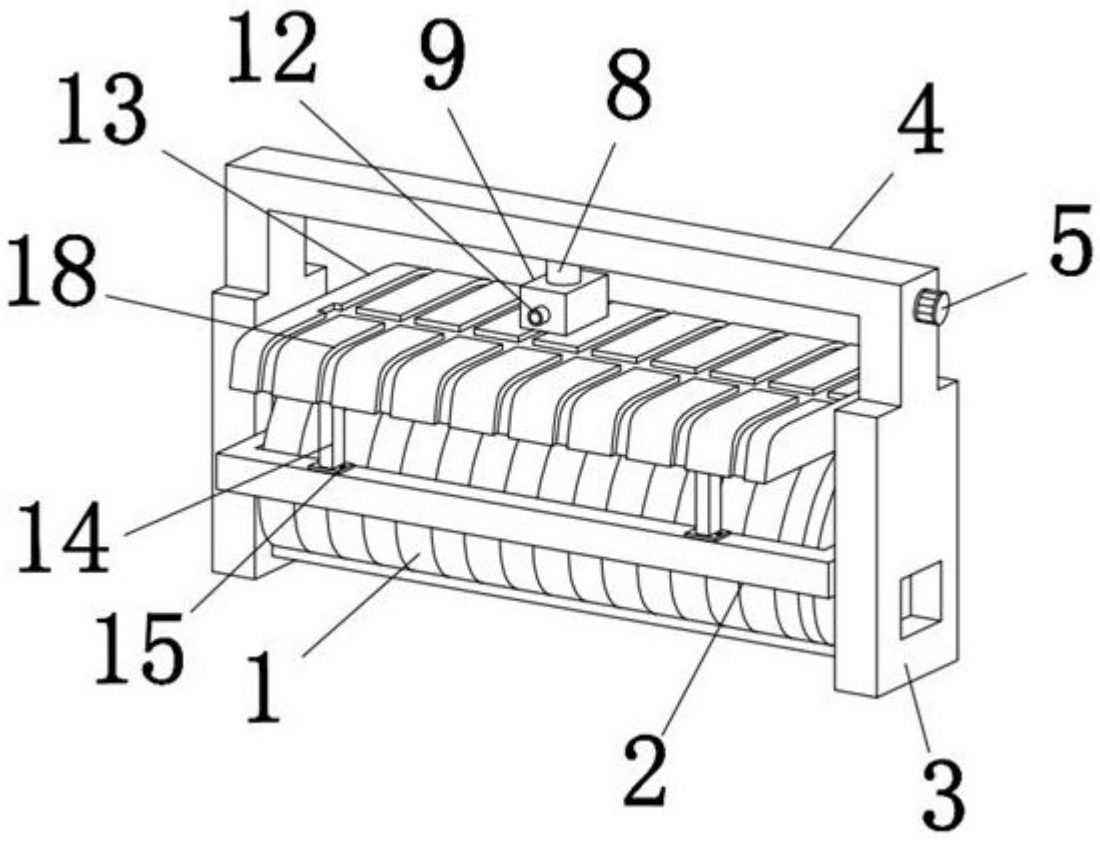

图1

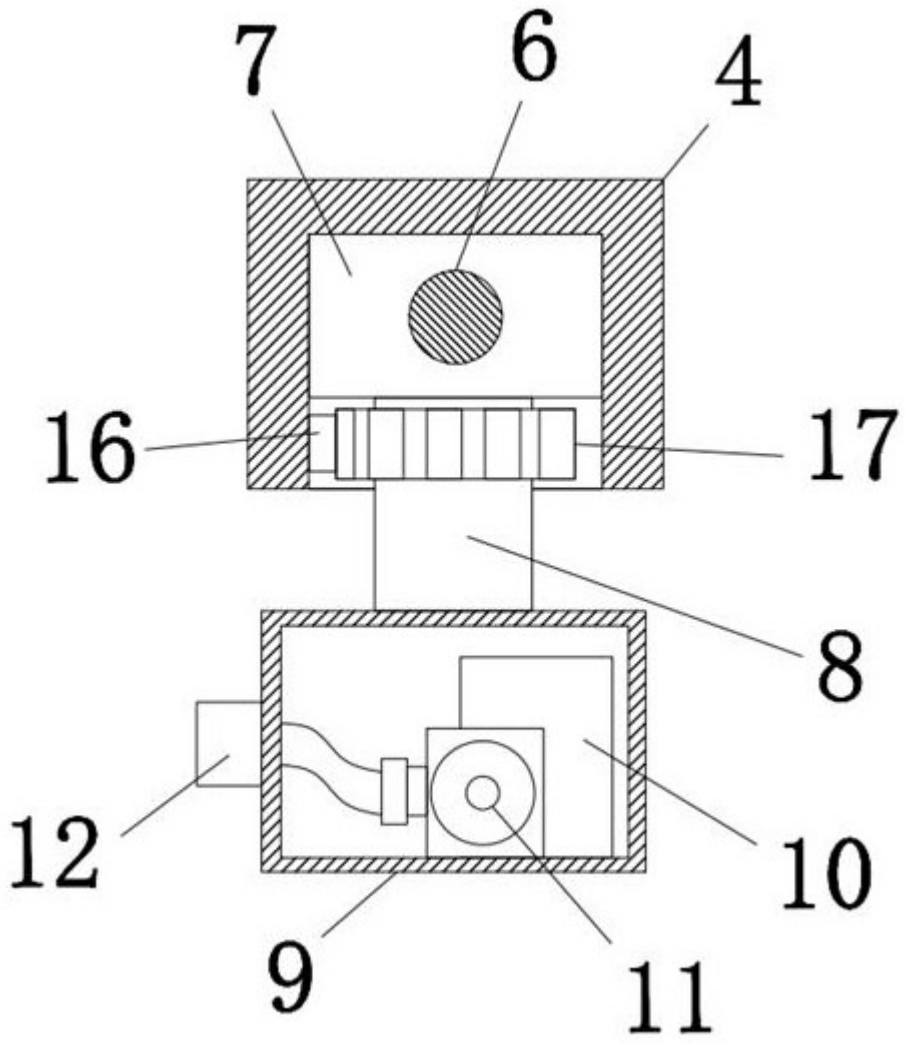

图2

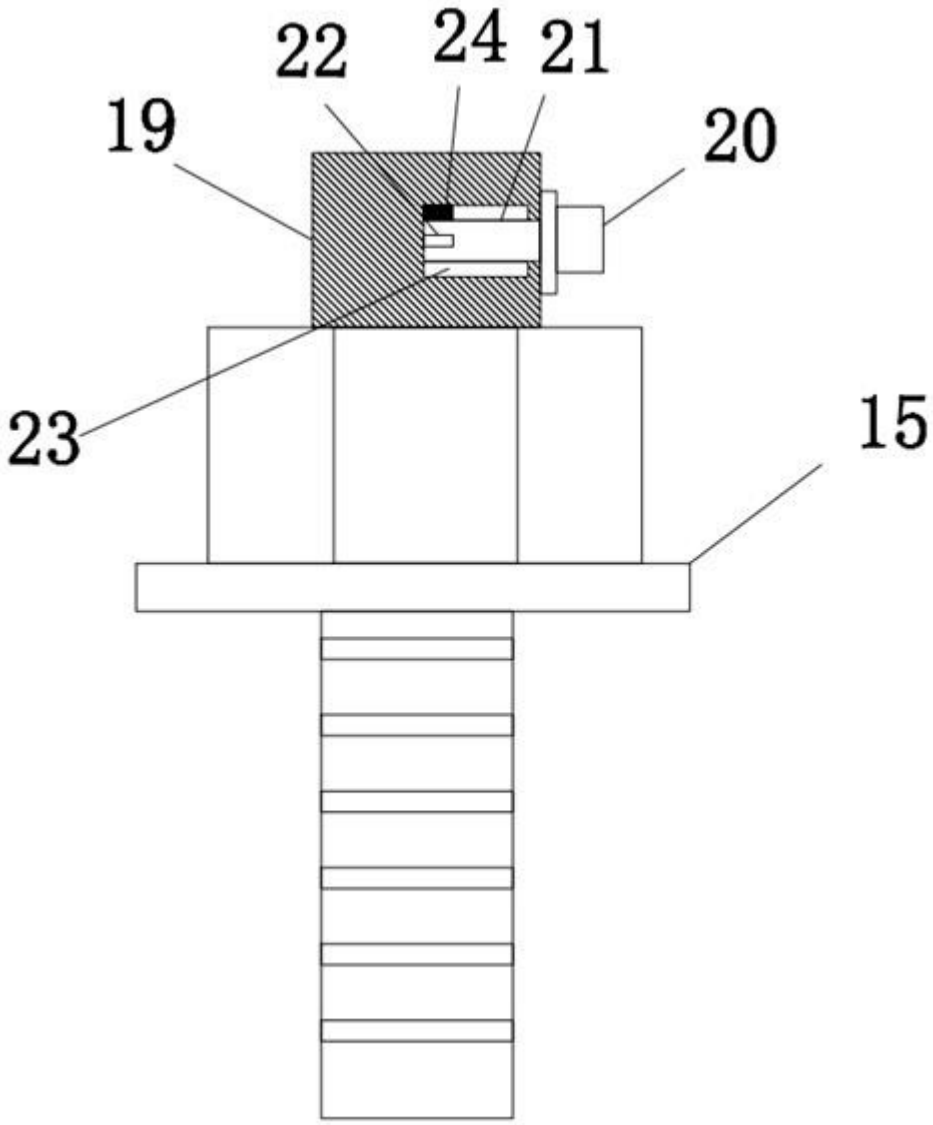

图3