(19)中华人民共和国国家知识产权局

(12)实用新型专利

(10)授权公告号 CN 206537057 U
(45)授权公告日 2017.10.03

(21)申请号 201720161393.3

(22)申请日 2017.02.22

(73)专利权人 信阳农林学院
地址 464000 河南省信阳市平桥区北环路1号信阳农林学院

(72)发明人 徐珊珊 万莹 孙琳苒 张婷婷 李静 唐卉 何小溪

(74)专利代理机构 郑州优盾知识产权代理有限公司 41125
代理人 孙诗雨

(51)Int.Cl.
B44D 3/18(2006.01)

权利要求书1页 说明书2页 附图3页

(54)实用新型名称

一种可伸缩美术画板

(57)摘要

本实用新型涉及美术用具领域，特别是指一种可伸缩美术画板。包括主画板、辅助画板、固定板和支架，主画板前侧面设有合页及控制合页开合的卡扣，合页与固定板活动连接，合页上设有画笔放置区和调色区；主画板与固定板之间设有中空隔层，隔层的上下两边设有轨道；辅助画板的侧边上设有滑轮，滑轮通过短杆固定在辅助画板上，短杆在辅助画板侧边的┐型滑道内滑动，短杆底部设有卡死装置，滑轮与轨道相配合；支架包括支腿和抓勾盘，抓勾盘位于支腿底部，支腿通过转轴固定于固定板上，支腿与抓勾盘通连接。本实用新型在保证画板使用面积的前提下，缩小了体积，方便携带，功能多样，解决了外出写生美术板过大、不方便携带的问题。

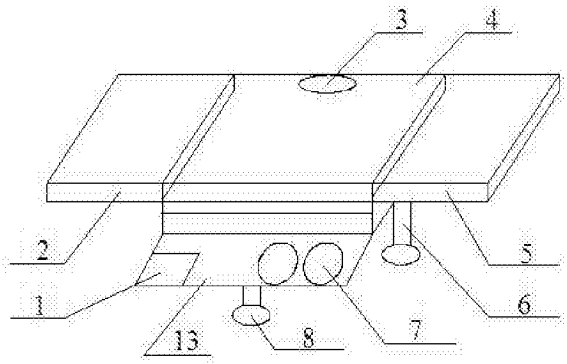

CN 206537057 U

1.一种可伸缩美术画板，其特征在于：包括主画板(4)、辅助画板、固定板和支架，辅助画板包括第一辅助画板(2)和第二辅助画板(5)，所述主画板(4)上设有美术夹(3)，主画板(4)前侧面设有合页(13)及控制合页(13)开合的卡扣(10)，合页(13)与固定板活动连接，合页(13)上设有画笔放置区(1)和调色区(7)，主画板(4)与固定板之间设有中空隔层，中空隔层的上下两边设有轨道(9)，轨道(9)呈U型环抱主画板(4)，轨道(9)的截面为凹形；辅助画板的侧边上设有滑轮(11)，滑轮(11)通过短杆(12)固定在辅助画板上，短杆(12)在辅助画板侧边的┐型滑道(15)内滑动，短杆(12)底部设有卡死装置(14)，滑轮(11)与轨道(9)相配合；支架包括支腿(6)和抓勾盘(8)，支腿(6)为可伸缩杆，抓勾盘(8)位于支腿(6)底部，支腿(6)通过转轴固定于固定板上，支腿(6)与抓勾盘(8)通过转轴连接，固定板上设有收纳支架的收纳槽。

2.如权利要求1所述的可伸缩美术画板，其特征在于：所述合页(13)与固定板之间通过转轴连接。

3.如权利要求1所述的可伸缩美术画板，其特征在于：辅助画板大小为主画板(4)的一半。

一种可伸缩美术画板

技术领域

[0001] 本实用新型涉及美术用具领域，特别是指一种可伸缩美术画板。

背景技术

[0002] 美术是中小学生必学的课程，是为了更好的培养学生的爱好兴趣，高中生和大学生也有很多人学习这一门课程，现在市场上的美术画板为传统的机械式，角度和高度调节起来比较麻烦，影响画图人的心情。

[0003] 美术是用一定的物质材料，如颜色、纸张、画布、泥土、石头、木料、金属、木头等，塑造可视的平面或立体的视觉形象，以反映自然和社会生活，表达艺术家思想观念和感情的一种艺术活动。在对美术学习中画板是必不可少的，现有的画板，在使用时只能站着绘图，会增加学生的体力消耗，同时画板的结构单占用空间大，功能单一，移动和携带都非常不方便。

实用新型内容

[0004] 本实用新型提出一种可伸缩美术画板，解决了现有技术中外出写生美术板过大、不方便携带的问题。

[0005] 本实用新型的技术方案是这样实现的：

[0006] 一种可伸缩美术画板，包括主画板、辅助画板、固定板和支架，辅助画板包括第一辅助画板和第二辅助画板，所述主画板上设有美术夹，主画板前侧面设有合页及控制合页开合的卡扣，合页与固定板活动连接，合页上设有画笔放置区和调色区，主画板与固定板之间设有中空隔层，中空隔层的上下两边设有轨道，轨道呈U型环抱主画板，轨道的截面为凹形；辅助画板的侧边上设有滑轮，滑轮通过短杆固定在辅助画板上，短杆在辅助画板侧边的┐型滑道内滑动，短杆底部设有卡死装置，滑轮与轨道相配合；支架包括支腿和抓勾盘，支腿为可伸缩杆，抓勾盘位于支腿底部，支腿通过转轴固定于固定板上，支腿与抓勾盘通过转轴连接，固定板上设有收纳支架的收纳槽。

[0007] 所述合页与固定板之间通过转轴连接。

[0008] 所述第一辅助画板的大小为主画板的一半，第二辅助画板的大小为主画板的一半。

[0009] 本技术方案能产生的有益效果：本实用新型一种可伸缩美术画板，在保证画板使用面积的前提下，缩小了体积，方便携带，功能多样。

附图说明

[0010] 为了更清楚地说明本实用新型实施例或现有技术中的技术方案，下面将对实施例或现有技术描述中所需要使用的附图作简单地介绍，显而易见地，下面描述中的附图仅仅是本实用新型的一些实施例，对于本领域普通技术人员来讲，在不付出创造性劳动的前提下，还可以根据这些附图获得其他的附图。

[0011] 图1为本实用新型的结构示意图。

[0012] 图2为本实用新型底部结构示意图。

[0013] 图3为主画板的俯视图。

[0014] 图4为主画板的侧面结构示意图。

[0015] 图5为辅助画板的结构示意图。

具体实施方式

[0016] 下面将结合本实用新型实施例中的附图，对本实用新型实施例中的技术方案进行清楚、完整地描述，显然，所描述的实施例仅仅是本实用新型一部分实施例，而不是全部的实施例。基于本实用新型中的实施例，本领域普通技术人员在没有付出创造性劳动前提下所获得的所有其他实施例，都属于本实用新型保护的范围。

[0017] 如图1-5所示的一种可伸缩美术画板，包括主画板4、辅助画板、固定板和支架，辅助画板包括第一辅助画板2和第二辅助画板5，所述主画板4上设有美术夹3，主画板4前侧面设有合页13及控制合页13开合的卡扣10，合页13与固定板活动连接，合页13上设有画笔放置区1和调色区7，主画板4与固定板之间设有中空隔层，中空隔层的上下两边设有轨道9，轨道9呈U型环抱主画板4，轨道9的截面为凹形；辅助画板的侧边上设有滑轮11，滑轮11通过短杆12固定在辅助画板上，短杆12在辅助画板侧边的┐型滑道15内滑动，短杆12底部设有卡死装置14，滑轮11与轨道9相配合；支架包括支腿6和抓勾盘8，支腿6为可伸缩杆，抓勾盘8位于支腿6底部，支腿6通过转轴固定于固定板上，支腿6与抓勾盘8通过转轴连接，固定板上设有收纳支架的收纳槽。

[0018] 本实用新型充分利用主画板4与固定板之间的中空隔层，将辅助画板收纳进去，节约了空间，方便携带；使用过程中将支架支起来，在抓勾盘8的作用下，可将画板紧紧固定在地面；合页13既看起来美观大方，又扩大了画板的容纳性，将画笔收纳和调色盘整合在一处。

[0019] 优选的，上述合页13与固定板之间通过转轴连接。

[0020] 优选的，上述第一辅助画板2的大小为主画板4的一半，第二辅助画板5的大小为主画板4的一半。

[0021] 本实用新型的使用方法如下：首先将支架打开，将抓勾盘8紧紧固定在地面上，根据需要调节各支腿6的高度，然后根据需要拉出辅助画板，辅助画板沿轨道9滑出，滑至轨道9顶端，向侧边按压辅助画板，短杆12在┐型滑道15内转动至辅助画板侧面，使得主画板4与辅助画板位于同一水平面，打开合页13，即可开始绘画。

[0022] 以上所述仅为本实用新型的较佳实施例而已，并不用以限制本实用新型，凡在本实用新型的精神和原则之内，所作的任何修改、等同替换、改进等，均应包含在本实用新型的保护范围之内。

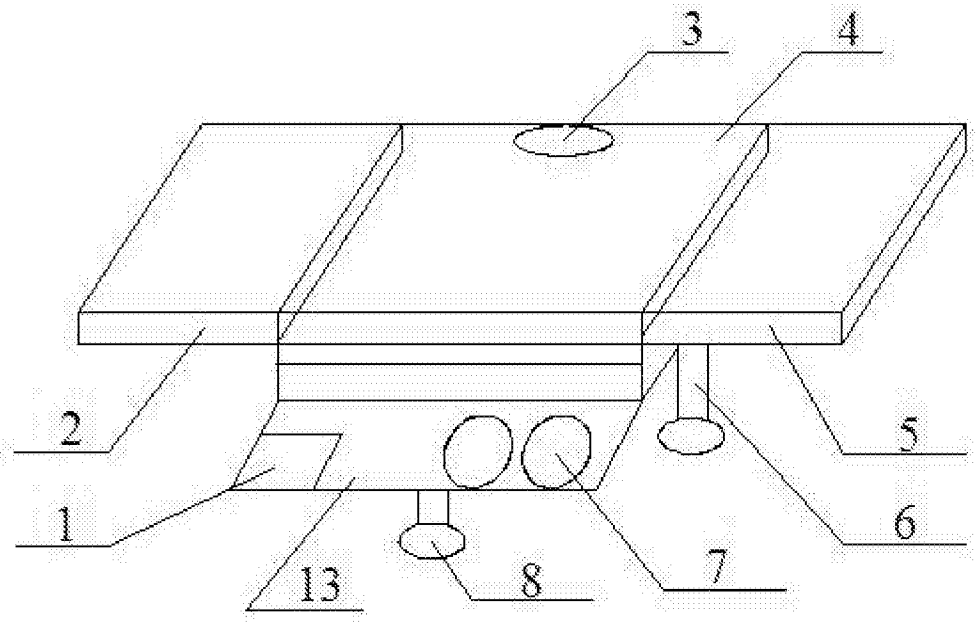

图1

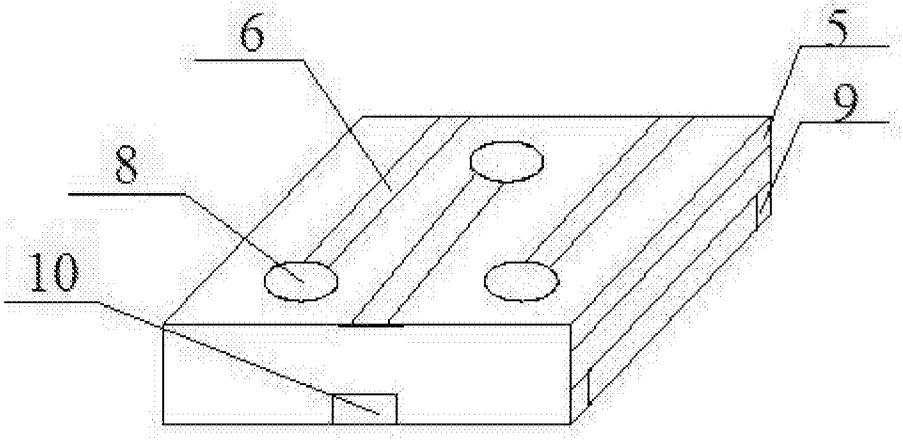

图2

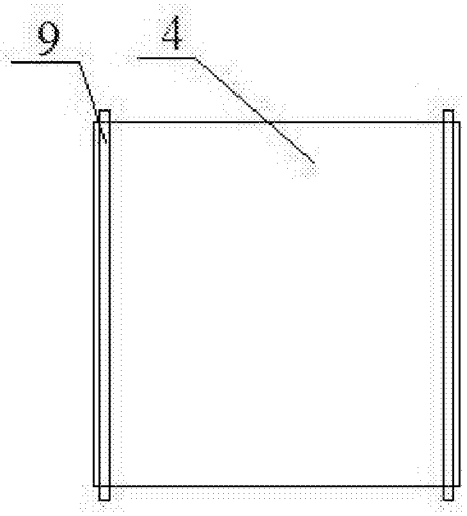

图3

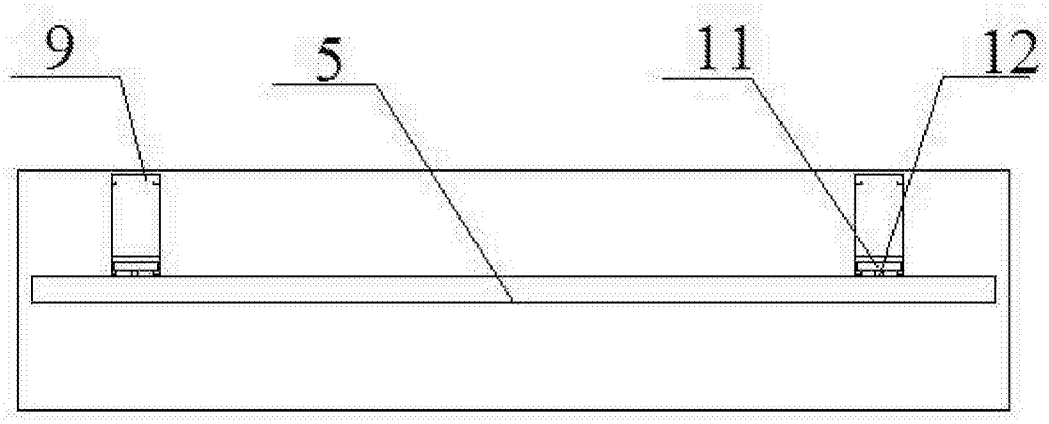

图4

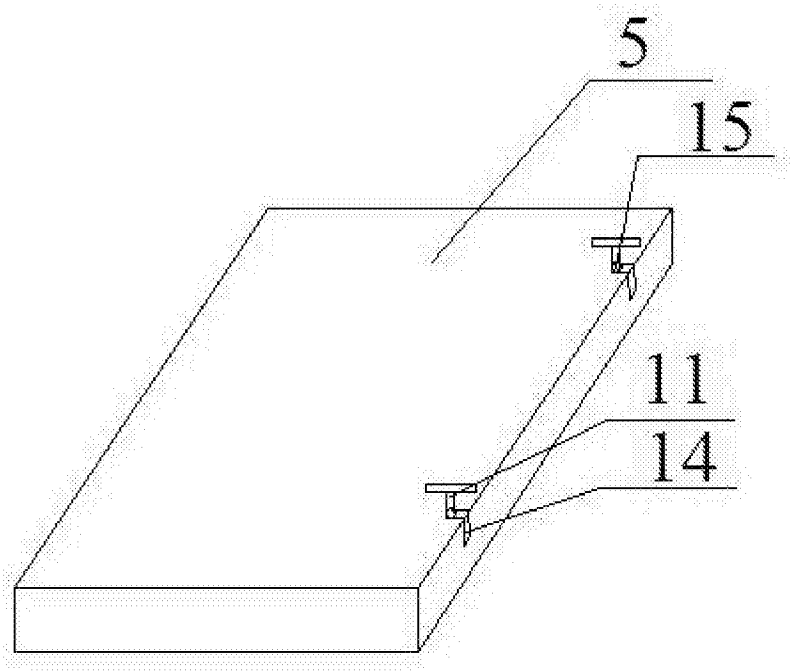

图5