(19)中华人民共和国国家知识产权局

(12)实用新型专利

(10)授权公告号 CN 201770227 U
(45)授权公告日 2011.03.23

(21)申请号 201020271150.3

(22)申请日 2010.07.26

(73)专利权人 聂志刚
地址 331211 江西省樟树市临江镇民主街52号

(72)发明人 聂志刚

(74)专利代理机构 南昌洪达专利事务所 36111
代理人 刘凌峰

(51)Int.Cl.
B65F 1/00(2006.01)
B65F 1/14(2006.01)

权利要求书 1 页 说明书 1 页 附图 1 页

(54)实用新型名称

压缩垃圾桶

(57)摘要

一种压缩垃圾桶，垃圾桶的桶壁竖直开有滑槽，滑槽内配合连有踏板，踏板连接压板的一端，压板在垃圾桶的上方，压板的直径略小于垃圾桶的直径，滑槽内串联连接三根弹簧与踏板连接。本实用新型的技术效果是：结构简单，便于将垃圾桶内的垃圾压实，提高垃圾桶的利用率。

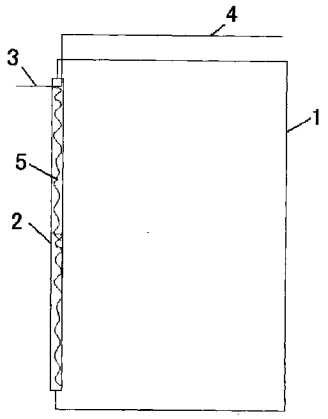

CN 201770227 U

1. 一种压缩垃圾桶，它包括垃圾桶、滑槽、踏板、压板、弹簧，其特征是垃圾桶的桶壁竖直开有滑槽，滑槽内配合连有踏板，踏板连接压板的一端，压板在垃圾桶的上方，压板的直径略小于垃圾桶的直径，滑槽内串联连接三根弹簧与踏板连接。

压缩垃圾桶

技术领域

[0001] 本实用新型涉及一种垃圾桶，尤其涉及一种压缩垃圾桶。

背景技术

[0002] 在食堂和火车上常因为数不多的泡沫塑料就占用了整个垃圾桶，垃圾桶的使用效率极低，为了尽多的放置垃圾，提高垃圾桶的利用率，清洁人员需将这些泡沫塑料压实，从而尽可能减少泡沫塑料占用垃圾桶内的空间。但是清洁人员在压实垃圾桶内的垃圾时，需用手或其他硬物，即不卫生也不能完全将泡沫塑料压实，导致食堂或火车上垃圾桶的使用效率不高。

发明内容

[0003] 本实用新型的目的在于提供了一种压缩垃圾桶，解决了食堂或火车上压实垃圾桶内垃圾的问题。

[0004] 本实用新型是这样来实现的，它包括垃圾桶、滑槽、踏板、压板、弹簧，其特征是垃圾桶的桶壁竖直开有滑槽，滑槽内配合连有踏板，踏板连接压板的一端，压板在垃圾桶的上方，压板的直径略小于垃圾桶的直径，滑槽内串联连接三根弹簧与踏板连接。

[0005] 本实用新型的技术效果是：结构简单，便于将垃圾桶内的垃圾压实，提高垃圾桶的利用率。

附图说明

[0006] 图 1 为本实用新型的结构示意图。

[0007] 在图中，1、垃圾桶 2、滑槽 3、踏板 4、压板 5、弹簧

具体实施方式

[0008] 如图 1 所示，本实用新型是这样来实现的，垃圾桶 1 的桶壁竖直开有滑槽 2，滑槽 2 内配合连有踏板 3，踏板 3 连接压板 4 的一端，压板 4 在垃圾桶 1 的上方，压板 4 的直径略小于垃圾桶 1 的直径，滑槽 2 内串联连接三根弹簧 5 与踏板连接。当垃圾桶 1 内装满垃圾后，用脚将踏板 3 向下踩，踏板 3 带动压板 4 一同向下，压板 4 给垃圾压力，从而将垃圾压实，同时，滑槽 2 内配有三根弹簧 5，可有效缓解踏板 3 向下的阻力，便于使用。

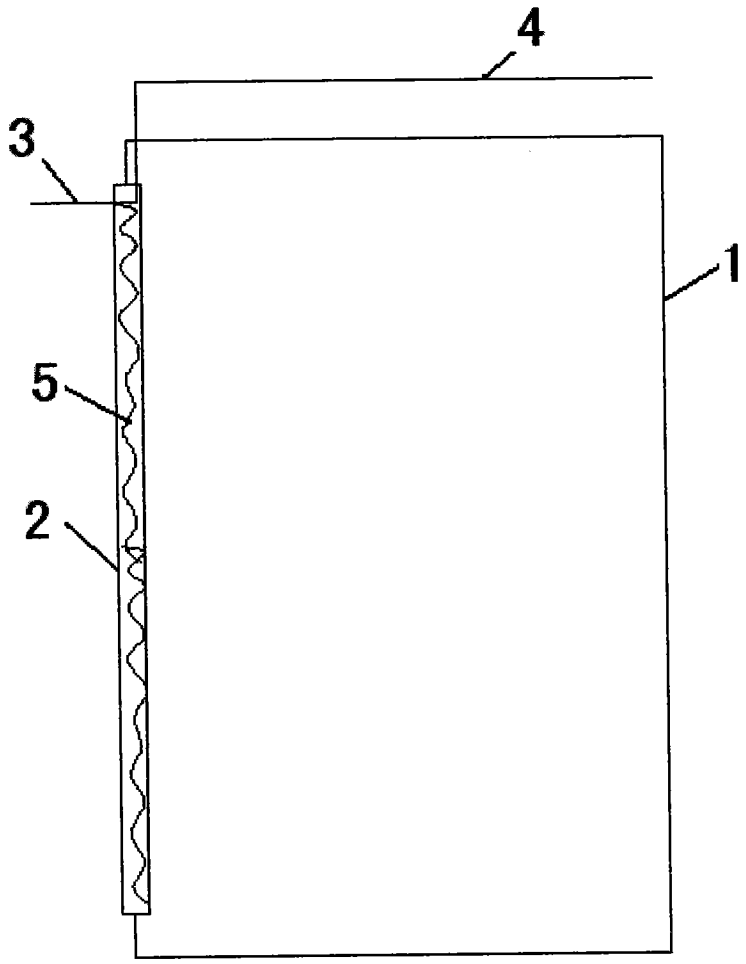

图 1