(19)中华人民共和国国家知识产权局

(12)实用新型专利

(10)授权公告号 CN 213759201 U
(45)授权公告日 2021.07.23

(21)申请号 202021897696.X

(22)申请日 2020.09.02

(73)专利权人 孝昌县妇幼保健院
地址 432000 湖北省孝感市孝昌县古城大道东段

(72)发明人 高新萍 刘利 舒红斌 张义

(74)专利代理机构 武汉知产时代知识产权代理有限公司 42238
代理人 易滨

(51)Int.Cl.
A61G 13/00(2006.01)
A61G 13/10(2006.01)
A61G 13/12(2006.01)

权利要求书1页 说明书2页 附图1页

(54)实用新型名称

一种妇产科手术床

(57)摘要

本实用新型公开了一种妇产科手术床。本实用新型的一种妇产科手术床，包括床板、床架和两个腿支撑架，床板设置在床架上，两个腿支撑架分别设置在床架的一端两侧，且可相对床架转动，以转动至床板上或转动至床架的一侧。本实用新型的一种妇产科手术床在使用时，将两个腿支撑架转动至床板上，床板为腿支撑架提供支撑，病人的腿放置在腿支撑架，在不需要使用这个功能时，将腿支撑架转动至床架的一侧，结构简单使用方便。

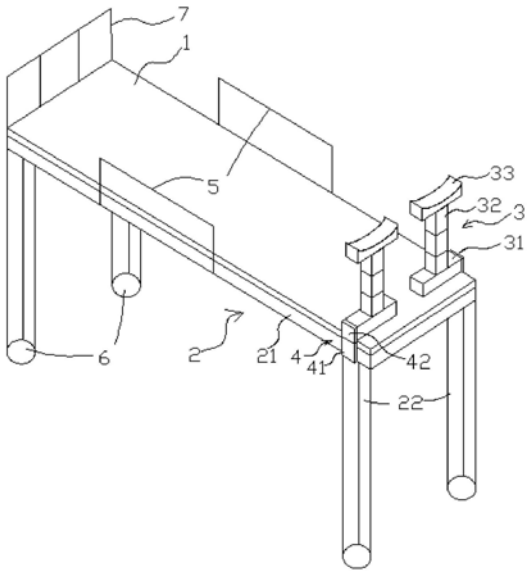

CN 213759201 U

1.一种妇产科手术床,其特征在于:包括床板(1)、床架(2)和两个腿支撑架(3),所述床板(1)设置在所述床架(2)上,两个所述腿支撑架(3)分别设置在所述床架(2)的一端两侧,且可相对所述床架(2)转动,以转动至所述床板(1)上或转动至所述床架(2)的一侧;所述腿支撑架(3)包括底座(31)、支撑杆(32)和放置板(33),所述底座(31)的一端铰接在所述床架(2)上,所述支撑杆(32)垂直设置在所述底座(31)上,所述支撑杆(32)的一端固定在所述底座(31)上,所述放置板(33)设置在所述支撑杆(32)的另一端。

2.如权利要求1所述的一种妇产科手术床,其特征在于:所述底座(31)的一端通过合页(4)铰接在所述床架(2)上,所述合页(4)的静止页(41)固定在所述床架(2)的一侧,所述底座(31)的一端端部固定在所述合页(4)的活动页(42)上。

3.如权利要求1所述的一种妇产科手术床,其特征在于:所述支撑杆(32)为伸缩杆。

4.如权利要求1所述的一种妇产科手术床,其特征在于:所述放置板(33)的上板面为向内凹陷的弧形。

5.如权利要求1-4任一项所述的一种妇产科手术床,其特征在于:所述床架(2)的两侧均设有扶手(5)。

6.如权利要求1-4任一项所述的一种妇产科手术床,其特征在于:所述床架(2)包括床框(21)和设置在床框(21)下方的四个床腿(22),所述床板(1)固定在所述床框(21)上。

7.如权利要求6所述的一种妇产科手术床,其特征在于:四个所述床腿(22)的底端均设有滑轮(6)。

8.如权利要求7所述的一种妇产科手术床,其特征在于:所述床框(21)的一端端部设有推拉把手(7)。

一种妇产科手术床

技术领域

[0001] 本实用新型涉及医疗器械技术领域，尤其涉及一种妇产科手术床。

背景技术

[0002] 在医院妇女进行常规的妇产科检查或是门诊手术时，常常需要病人将两腿张开，现在通常采用的是让病人脱了鞋躺在床上，双脚踩在床上，然后双腿弯曲，首先这样不卫生，其次长时间保持这个姿势会让病人感到不适。

实用新型内容

[0003] 本实用新型的目的在于，针对现有技术的上述不足，提出一种结构简单、带腿支撑架的妇产科手术床。

[0004] 本实用新型的一种妇产科手术床，包括床板、床架和两个腿支撑架，所述床板设置在所述床架上，两个所述腿支撑架分别设置在所述床架的一端两侧，且可相对所述床架转动，以转动至所述床板上或转动至所述床架的一侧。

[0005] 进一步的，所述腿支撑架包括底座、支撑杆和放置板，所述底座的一端铰接在所述床架上，所述支撑杆垂直设置在所述底座上，所述支撑板的一端固定在所述底座上，所述放置板设置在所述支撑板的另一端。

[0006] 进一步的，所述底座的一端通过合页铰接在所述床架上，所述合页的静止页固定在所述床架的一侧，所述底座的一端端部固定在所述合页的活动页上。

[0007] 进一步的，所述支撑杆为伸缩杆。

[0008] 进一步的，所述放置板的上板面为向内凹陷的弧形。

[0009] 进一步的，所述床架的两侧均设有扶手。

[0010] 进一步的，所述床架包括床框和设置在床框下方的四个床腿，所述床板固定在所述床框上。

[0011] 进一步的，四个所述床腿的底端均设有滑轮。

[0012] 进一步的，所述床框的一端端部设有推拉把手。

[0013] 本实用新型的一种妇产科手术床在使用时，将两个腿支撑架转动至床板上，床板为腿支撑架提供支撑，病人的腿放置在腿支撑架，在不需要使用这个功能时，将腿支撑架转动至所述床架的一侧，结构简单使用方便。

附图说明

[0014] 图1为本实用新型的一种妇产科手术床的结构示意图。

[0015] 1、床板；2、床架；21、床框；22、床腿；3、腿支撑架；31、底座；32、支撑杆；33、放置板；4、合页；41、静止页；42、活动页；5、扶手；6、滑轮；7、推拉把手。

具体实施方式

[0016] 以下是本实用新型的具体实施例并结合附图，对本实用新型的技术方案作进一步的描述，但本实用新型并不限于这些实施例。

[0017] 如图1所示，本实用新型的一种妇产科手术床，包括床板1、床架2和两个腿支撑架3，床板1设置在床架2上，两个腿支撑架3分别设置在床架2的一端两侧，且可相对床架2转动，以转动至床板1上或转动至床架2的一侧。

[0018] 本实用新型的一种妇产科手术床在使用时，将两个腿支撑架3转动至床板1上，床板1为腿支撑架3提供支撑，病人的腿放置在腿支撑架3，在不需要使用这个功能时，将腿支撑架3转动至所述床架2的一侧，结构简单使用方便。

[0019] 腿支撑架3的结构有多种，在这里不做限定，在本实施例中，腿支撑架3可以包括底座31、支撑杆32和放置板33，底座31的一端铰接在床架2上，支撑杆32垂直设置在底座31上，支撑杆32的一端固定在底座31上，放置板33设置在支撑杆32的另一端。

[0020] 底座31的一端铰接在床架2上的方式有多种，在本实施例中，底座31的一端可以通过合页4铰接在床架2上，合页4的静止页41固定在床架2的一侧，底座31的一端端部固定在合页4的活动页42上。底座31通过合页4达到转动的目的。

[0021] 支撑杆32可以为伸缩杆，这样可以根据病人的身材将放置板33调节至合适的高度。

[0022] 放置板33的上板面可以为向内凹陷的弧形，提高病人的使用舒适感。

[0023] 床架2的两侧均可以设有扶手5，病人在检查或手术过程中不适，可以抓紧扶手5缓解不适。

[0024] 床架2的结构有多种，例如：床架2可以包括床框21和设置在床框21下方的四个床腿22，床板1固定在床框21上，增加其牢固性。

[0025] 四个床腿22的底端可以均设有滑轮6，方便转运手术床。

[0026] 床框21的一端端部可以设有推拉把手7，方便转运手术床。

[0027] 以上未涉及之处，适用于现有技术。

[0028] 虽然已经通过示例对本实用新型的一些特定实施例进行了详细说明，但是本领域的技术人员应该理解，以上示例仅是为了进行说明，而不是为了限制本实用新型的范围，本实用新型所属技术领域的技术人员可以对所描述的具体实施例来做出各种各样的修改或补充或采用类似的方式替代，但并不会偏离本实用新型的方向或者超越所附权利要求书所定义的范围。本领域的技术人员应该理解，凡是依据本实用新型的技术实质对以上实施方式所作的任何修改、等同替换、改进等，均应包含在本实用新型的保护范围。

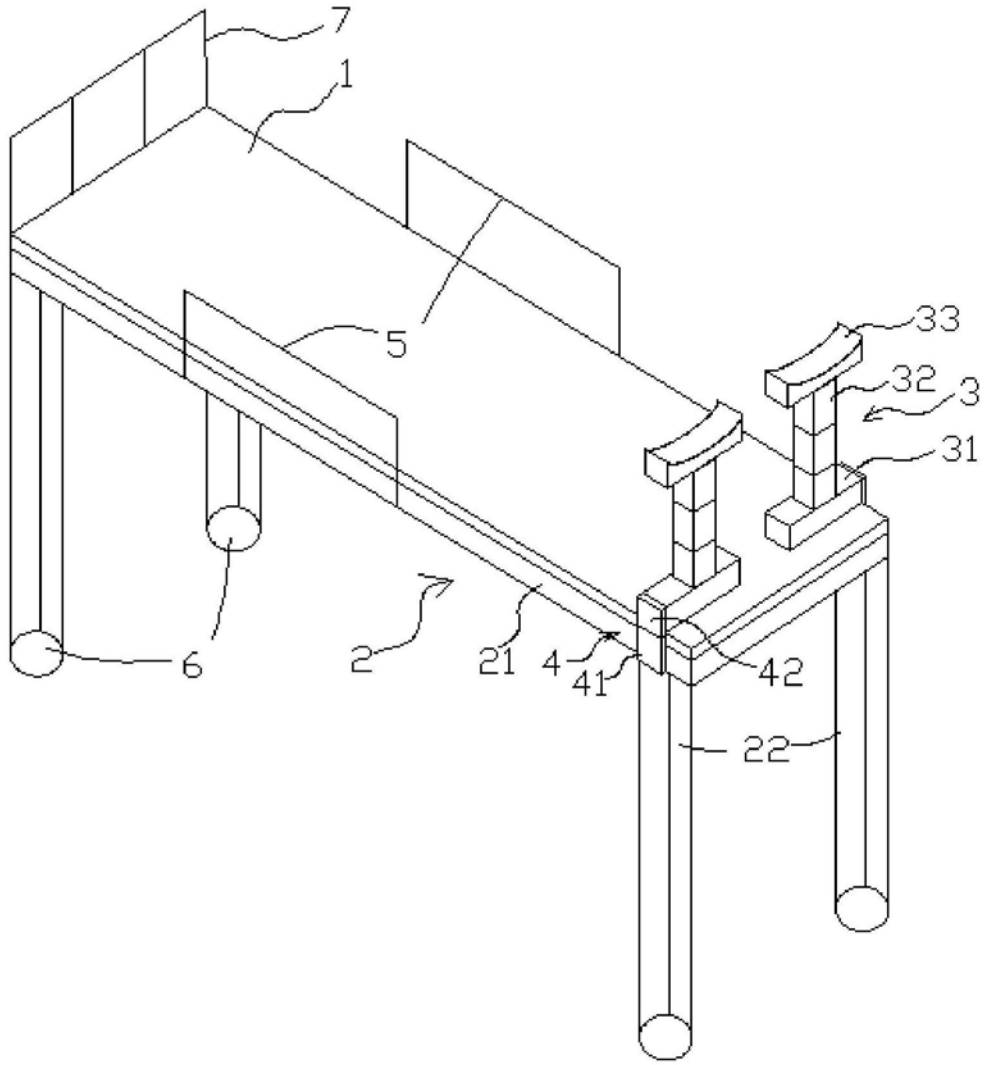

图1